Типовой альбом DKC-2014.COMBITECH

Типовой альбом DKC-2017.COMBITECH

Опорные конструкции, узлы монтажа лотков и аксессуаров

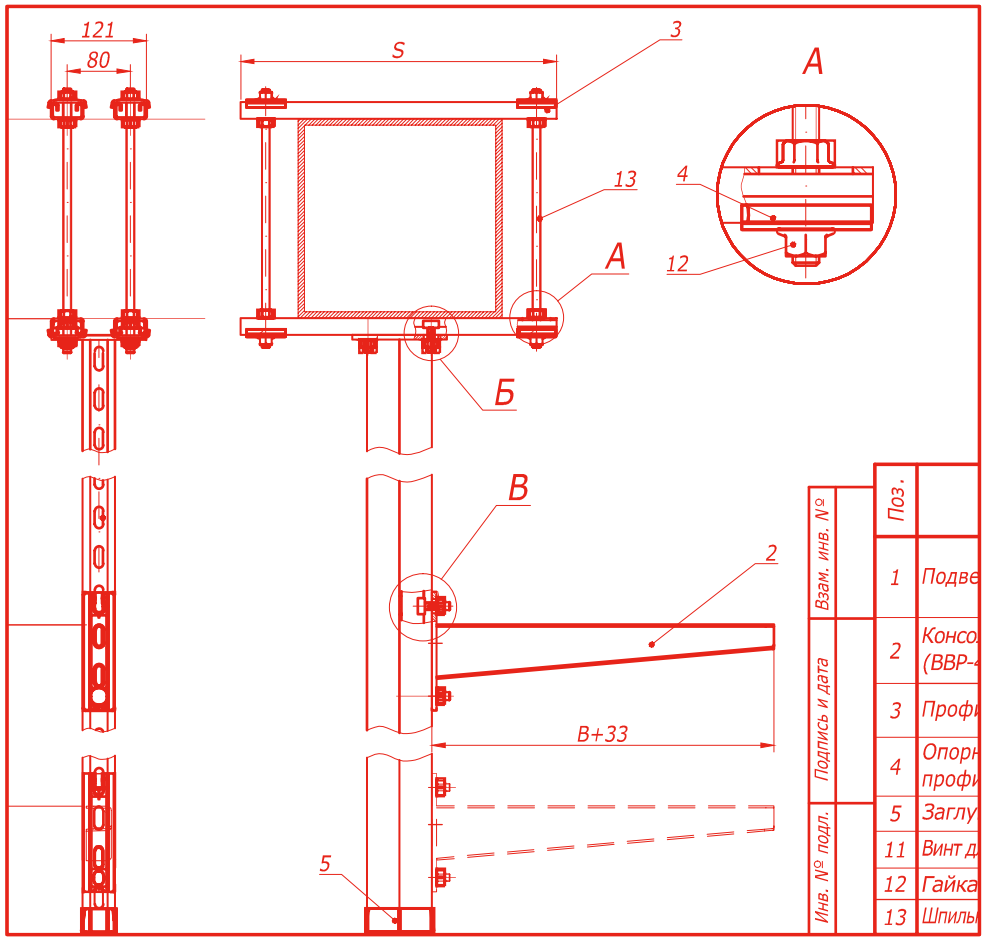

АО "ДКС"

О компании ДКС

Компания ДКС, основанная в августе 1998 года, на сегодняшний день входит в число крупнейших производителей кабеленесущих систем и электрощитового оборудования в России и Европе. Развивая свое производство, дистрибьюторскую сеть и новые направления, ДКС выполняет миссию по обеспечению мирового рынка электротехнических изделий высококачественной продукцией.
Импортное оборудование, квалифицированные специалисты, превосходное сырье позволили ДКС с первых дней представлять на рынке первоклассную продукцию, которая отвечает самым современным требованиям мировых стандартов.

Ассортимент
Номенклатура ДКС насчитывает более 26000 компонентов и аксессуаров, объединенных в несколько основных групп: кабельные каналы, металлические и пластиковые трубы, металлические и пластиковые лотки, низковольтное оборудование, системы для кондиционирования, шинопроводы, молниезащита и заземление. Многие продукты, производимые компанией ДКС, являются инновационными для электротехнического рынка. Благодаря активной работе по исследованию и разработке новых материалов и продуктов, ДКС обладает обширным перечнем собственных патентов.
География
Производственные и складские комплексы ДКС расположены в России, Украине, Италии, Венгрии и Румынии. Региональные представительства компании работают в крупнейших городах России, а также СНГ и Европы.
Политика продаж
ДКС работает с широкой сетью дистрибьюторов, не осуществляя прямых продаж конечным пользователям. Сбалансированная сбытовая политика компании позволяет обеспечивать постоянное присутствие продукции на рынке и своевременно регулировать уровень цен.
Поддержка партнеров
Мы регулярно проводим семинары и технические консультации для своих дистрибьюторов и их клиентов. Каждый партнер получает персональный подход, а также маркетинговую поддержку со стороны компании.
Качество
Успешно проводимая ДКС регулярная сертификация системы менеджмента качества (СМК) на соответствие международному стандарту ISO 9001 отражает стремление к постоянному улучшению процессов управления и производства, ориентацию на мировые стандарты. Продукция ДКС является ориентиром качества для всей отрасли.
Социальная политика
Мы убеждены, что для того, чтобы динамично развиваться, необходимо активно участвовать в жизни своих сотрудников и электротехнической отрасли в целом. ДКС открывает новые проекты для ВУЗов, поддерживает молодых талантливых специалистов, активно участвует в повышении культуры монтажа.
Отраслевые решения
Компания ДКС располагает собственной инженерной службой, которая оказывает поддержку партнерам при подготовке сложных проектов по созданию кабельных трасс внутри и снаружи производственных, торговых и жилых помещений. Нашими специалистами накоплен значительный опыт отраслевых решений в нефтегазовой отрасли, телекоммуникациях, инфраструктурных проектах и многих других областях.
Компания ДКС разработала специальный "Альбом типовых решений" для прокладки кабеленесущих трасс на основе металлических кабельных лотков собственного производства. Типовые решения, представленные в данном Альбоме, наиболее универсальны в плане использования, так как применяются в большинстве проектов промышленного, коммерческого и гражданского строительства.
Проекты
Предпочтение продукции ДКС было отдано при поставках на многие значимые объекты, в том числе: Московский Кремль, МИД РФ, резиденция Президента РФ "Горки-9", нефтепровод ВСТО "Транснефть", заводы "Toyota", "Nissan", "Renault-Автофрамос", аэропорт "Шереметьево", спортивные сооружения корпорации "Олимпстрой" в Красной Поляне (Сочи), здание Верховной Рады (Киев, Украина), Укрсоцбанк (Киев, Украина), Национальный театр (Милан, Италия), музей Науки и Техники (Милан, Италия), аэропорт "Orio al Serio" (Бергамо, Италия), метро г. Лозанна (Швейцария), заводы Alstom (Каир, Египет).

АО "ДКС"

ТИПОВОЙ АЛЬБОМ DKC -2014. COMBITECH
ТИПОВОЙ АЛЬБОМ DKC -2017. COMBITECH
ОПОРНЫЕ КОНСТРУКЦИИ, УЗЛЫ МОНТАЖА ЛОТКОВ и АКСЕССУАРОВ

АО "ДИЭЛЕКТРИЧЕСКИЕ КАБЕЛЬНЫЕ СИСТЕМЫ":

Начальник отдела Г.А.Чередниченко

Инженер И.А. Тиунов

МОСКВА 2017

Обозначение	Наименование	стр.
DKC-2017.COMBITECH.01	Содержание	1
DKC-2014.B5.02	Подвес на шпильке и консоли потолочной	5
DKC-2014.B5.03	Подвес на шпильке консолей потолочных	6
DKC-2014.B5.04	Подвес на шпильке к бетонному перекрытию для S5 B5	7
DKC-2014.B5.05	Подвес на шпильке к бетонному перекрытию для F5 B5	8
DKC-2014.B5.06	Подвес на шпильках и профиле к бетонному перекрытию	9
DKC-2014.B5.07	Подвес на шпильках и скобе BMM-10 к бетонному перекрытию	10
DKC-2014.B5.08	Подвес к потолку симметричный	11
DKC-2014.B5.09	Подвес к потолку односторонний	13
DKC-2014.B5.10	Опора на наклонной поверхности	14
DKC-2014.B5.11	Подвес на наклонной поверхности	15
DKC-2014.B5.12	Подвес П-профиля к потолку	16
DKC-2014.B5.15	Подвес на двух шпильках к профнастилу	17
DKC-2014.B5.16	Крепление подвеса вдоль/поперек балки	18
DKC-2014.B5.17	Крепление поперек балки с использованием подвеса на шпильках	19
DKC-2014.B5.18	Крепление подвеса вдоль/поперек двутавра	20
DKC-2014.B5.19	Опора вдоль балки	21
DKC-2014.B5.20	Опора вдоль круглой балки	22
DKC-2014.B5.21	Подвес на шпильке к наклонной балке	23
DKC-2014.B5.22	Подвес на шпильках и профиле к наклонной балке	25
DKC-2014.B5.25	Крепление к вертикальной балке в один уровень	26
DKC-2014.B5.26	Крепление к вертикальной балке в два уровня	27
DKC-2014.B5.27	Крепление к вертикальной балке в несколько уровней	28
DKC-2014.B5.28	Стойка на горизонтальных прогонах	29
DKC-2014.B5.29	Вертикальная стойка к бетонной стене	30
DKC-2014.B5.30	Консольная опора на пол	34
DKC-2014.B5.31	Опора П-рама на пол	35

Обозначение	Наименование	стр.
DKC-2014.B5.32	Опора в распор	36
DKC-2017.B5.250	Соединение I-образных профилей под углом 90°	37
DKC-2017.B5.251	Продольное соединение I-образных профилей	38
DKC-2017.B5.252	Крепление I-образного профиля к полу/потолку	39
DKC-2017.B5.253	Шарнирное крепление I-образного профиля к полу/потолку	40
DKC-2017.B5.254	Прокладка кабеля при помощи кабельных держателей BHR-20 тип 1	41
DKC-2017.B5.255	Прокладка кабеля при помощи кабельных держателей BHR-10	42
DKC-2017.B5.256	Прокладка кабеля при помощи кабельных держателей BHR-35	43
DKC-2017.B5.257	Прокладка кабеля при помощи кабельных держателей BHR-20 тип 2	44
DKC-2017.B5.258	Прокладка кабеля при помощи кабельных держателей BHR-40	45
DKC-2017.B5.259	Крепление профиля к ригелю эстакады T5 сваркой	46
DKC-2014.S5.80	Соединение лотков "папа-мама"	48
DKC-2014.S5.81	Соединение лотков в местах однотипных окончаний	49
DKC-2014.S5.82	Переход по ширине	51
DKC-2014.S5.83	Переход по ширине упрощенный	52
DKC-2014.S5.84	Угол горизонтальный	53
DKC-2014.S5.85	Угол горизонтальный 0-44°	54
DKC-2014.S5.86	Ответвитель T-образный DPT	56
DKC-2014.S5.87	Ответвитель DL	57
DKC-2014.S5.88	Ответвитель крестообразный DPX	58

Взам. инв. N | Подпись и дата | Инв. N подл.

Изм.	Кол.уч.	Лист	N°док.	Подпись	Дата
Разраб.		Тиунов И. А.			27.07.2017
Пров.		Чередниченко Г.А.			27.07.2017
Н.контр.					

DKC-2017.COMBITECH.01

Содержание

Стадия	Лист	Листов
	1	4

DKC

Формат А3

Обозначение	Наименование	стр.
DKC-2014.S5.89	Угол вертикальный внешний CD90	59
DKC-2014.S5.90	Угол вертикальный внешний CDV 90	60
DKC-2014.S5.91	Угол вертикальный внешний CDSD90	61
DKC-2014.S5.92	Ответвитель-крышка Т-образный вертикальный вниз DDS	62
DKC-2014.S5.93	Ответвитель Т-образный вертикальный TD	63
DKC-2014.S5.94	Ответвитель Т-образный вертикальный TDS/ TDSA/ TDSR	64
DKC-2014.S5.95	Угол вертикальный внутренний CS90	65
DKC-2014.S5.96	Ответвитель TS	66
DKC-2014.S5.97	Крышка-ответвитель TS	67
DKC-2014.S5.98	Фланец соединительный FR	68
DKC-2014.S5.99	Держатель кабеля TRC	69
DKC-2014.S5.100	Заглушка TC	70
DKC-2014.S5.101	Держатель крышки	71
DKC-2014.S5.102	Шарнирное изменение угла трассы	72
DKC-2014.S5.103	Переходник по высоте RB	73
DKC-2017.S5.104	Монтаж двускатной крышки лотка	74
DKC-2017.S5.170	Горизонтальный угол 90°, глухой	75
DKC-2017.S5.171	Угол вертикальный вверх 90°, глухой	76
DKC-2017.S5.172	Угол вертикальный вниз 90°, глухой	77
DKC-2017.S5.173	Ответвитель горизонтальный Т-образный, глухой	78
DKC-2017.S5.174	Ответвитель горизонтальный Х-образный, глухой	79
DKC-2017.S5.175	Разворот плоский левый, глухой	80
DKC-2017.S5.176	Разворот плоский правый, глухой	81
DKC-2017.S5.177	Система защиты IP44	82
DKC-2017.S5.178	Система защиты IP44 с переходником по высоте RB	83
DKC-2017.S5.179	Монтаж разделителя SEP	84
DKC-2017.S5.180	Крепление пластины монтажной вертикальной	85

Обозначение	Наименование	стр.
DKC-2017.S5.181	Телескопическое расширение лотков	86
DKC-2017.S5.182	Соединение листового лотка с лестничным	87
DKC-2014.F5.110	Соединение лотков	88
DKC-2014.F5.111	Соединение лотков полосой	89
DKC-2014.F5.112	Соединение лотков пластиной	90
DKC-2014.F5.113	Безвинтовое соединение лотков	91
DKC-2014.F5.114	Таблица маркировочная	92
DKC-2014.F5.115	Спуск кабеля	93
DKC-2014.F5.116	Т-отвод	94
DKC-2014.F5.117	Переход по высоте	95
DKC-2014.F5.118	Изменение по ширине	96
DKC-2014.F5.119	Плата монтажная	97
DKC-2014.F5.120	Крышка	98
DKC-2014.F5.125	Поворот лотка шириной 50 мм под прямым углом	99
DKC-2014.F5.126	Поворот лотка шириной 80 мм под прямым углом	100
DKC-2014.F5.127	Поворот лотка шириной 100 мм под прямым углом	101
DKC-2014.F5.128	Поворот лотка шириной 150 мм под прямым углом	102
DKC-2014.F5.129	Поворот лотка шириной 200 мм под прямым углом	103
DKC-2014.F5.130	Поворот лотка шириной 300 мм под прямым углом	104
DKC-2014.F5.131	Поворот лотка шириной 400 мм под прямым углом	105
DKC-2014.F5.132	Поворот лотка шириной 500 мм под прямым углом	106
DKC-2014.F5.133	Поворот лотка шириной 600 мм под прямым углом	107
DKC-2014.F5.134	Поворот лотка шириной 50 мм большим радиусом	108
DKC-2014.F5.135	Поворот лотка шириной 80 мм большим радиусом	109

Обозначение	Наименование	стр.
DKC-2014.F5.136	Поворот лотка шириной 100 мм большим радиусом	110
DKC-2014.F5.137	Поворот лотка шириной 150 мм большим радиусом	111
DKC-2014.F5.138	Поворот лотка шириной 200 мм большим радиусом	112
DKC-2014.F5.139	Поворот лотка шириной 300 мм большим радиусом	113
DKC-2014.F5.140	Поворот лотка шириной 400 мм большим радиусом	114
DKC-2014.F5.141	Поворот лотка шириной 500 мм большим радиусом	115
DKC-2014.F5.142	Поворот лотка шириной 600 мм большим радиусом	116
DKC-2017.F5.195	Подвес лотка шириной 50 мм на шпильке и держателе пров. лотка с основанием 50 мм	117
DKC-2014.F5.196	Подвес проволочного лотка шириной 80-300 мм на шпильке и пластине для подвеса проволочного лотка	118
DKC-2014.F5.197	Крепление проволочного лотка шириной 80-600 мм при помощи пластины для подвеса проволочного лотка	120
DKC-2014.F5.198	Крепление проволочного лотка шириной 50 мм при помощи пластины для подвеса проволочного лотка	122
DKC-2014.F5.199	Крепление проволочного лотка шириной 100-400 мм на консоли FBC-30	123
DKC-2014.F5.200	Крепление проволочного лотка шириной 100-400 мм на консоли FBA-30	124
DKC-2014.F5.201	Крепление проволочного лотка шириной 100-600 мм к стене при помощи профиля FPL-21	125
DKC-2014.F5.202	Крепление проволочного лотка на профиле	127
DKC-2014.F5.203	Крепление проволочного лотка на скобе BMM-10	128
DKC-2014.F5.204	Крепление проволочного лотка шириной 50 мм на профиле при помощи пластины для подвеса проволочного лотка	129
DKC-2014.F5.205	Увеличенная монтажная плата на проволочном лотке высотой 50-100 мм	130
DKC-2014.F5.206	Соединение проволочных лотков высотой 50-100 мм с листовыми лотками	131
DKC-2014.F5.207	Заземление проволочных лотков	132
DKC-2014.L5.155	Соединение "папа-мама"	134
DKC-2014.L5.156	Соединения лоткв в местах однотипных окончаний	135

Обозначение	Наименование	стр.
DKC-2014.L5.157	Соединения лотков однотипных окончаний на высоконагруженных участках трассы	136
DKC-2014.L5.158	Соединения лотков при больших пролета и на высоконагруженных участках трассы	137
DKC-2014.L5.159	Соединения лотков в местах изгиба трассы в горизонтальной плоскости	138
DKC-2014.L5.160	Монтаж разделителя SEP	140
DKC-2014.L5.161	Монтаж перехода по ширине трассы лестничных лотков симметричный	141
DKC-2014.L5.162	Монтаж перехода по ширине трассы лестничных лотков несимметричный	142
DKC-2014.L5.163	Вертикальное ответвление от трассы лестничных лотков	143
DKC-2014.L5.164	Монтаж поворота вертикального трассы лестничных лотков	144
DKC-2014.L5.165	Крепление пластины монтажной горизонтальной	145
DKC-2014.L5.166	Крепление пластины монтажной вертикальной	146
DKC-2014.L5.167	Угол 90º или 45º	147
DKC-2014.L5.168	T - ответвитель	148
DKC-2014.L5.169	X - ответвитель	149
DKC-2017.U5.230	Соединение кабельных лотков в местах однотипных окончаний	150
DKC-2017.U5.231	Угол горизонтальный	151
DKC-2017.U5.232	Ответвитель T-образный ULT	152
DKC-2017.U5.233	Ответвитель X-образный ULX	153
DKC-2017.U5.234	Заглушка-редукция	154
DKC-2017.U5.235	Соединитель угловой	155
DKC-2017.U5.236	Угол вертикальный листовой USF	156
DKC-2017.U5.237	Крепление перегородки	157
DKC-2017.U5.238	Соединитель шарнирный вертикальный	158

Обозначение	Наименование	стр.
DKC-2017.U5.239	Вставка донная	159
DKC-2017.U5.240	Установка двускатной крышки	160
DKC-2017.U5.241	Установка держателя крышки прямой	161
DKC-2017.U5.242	Стеновое крепление кабельного лотка	162
DKC-2017.U5.243	Соединение лотков универсальным переходником	164
DKC-2017.U5.244	Подъем прямой крышки	165
DKC-2017.U5.245	Крепление лестничного лотка к двутавровой балке	166
DKC-2017.G5.280	Соединение лотков в местах однотипных окончаний	168
DKC-2017.G5.281	Переход по ширине GRC, GRR, GRL	169
DKC-2017.G5.282	Угол горизонтальный GCG	170
DKC-2017.G5.283	Ответвитель Т-образный GCT	171
DKC-2017.G5.284	Ответвитель Х-образный GCX	172
DKC-2017.G5.285	Угол вертикальный внешний GCD	173
DKC-2017.G5.286	Угол вертикальный внутренний GCU	174
DKC-2017.G5.287	Соединение лотков в местах однотипных окончаний	175
DKC-2017.G5.288	Переход по ширине GLC, GLR, GLL	176
DKC-2017.G5.289	Угол горизонтальный GLG	177
DKC-2017.G5.290	Ответвитель Т-образный GLT	178
DKC-2017.G5.291	Ответвитель Х-образный GLX	179
DKC-2017.G5.292	Угол вертикальный внешний GLD	180
DKC-2017.G5.293	Угол вертикальный внутренний GLU	181

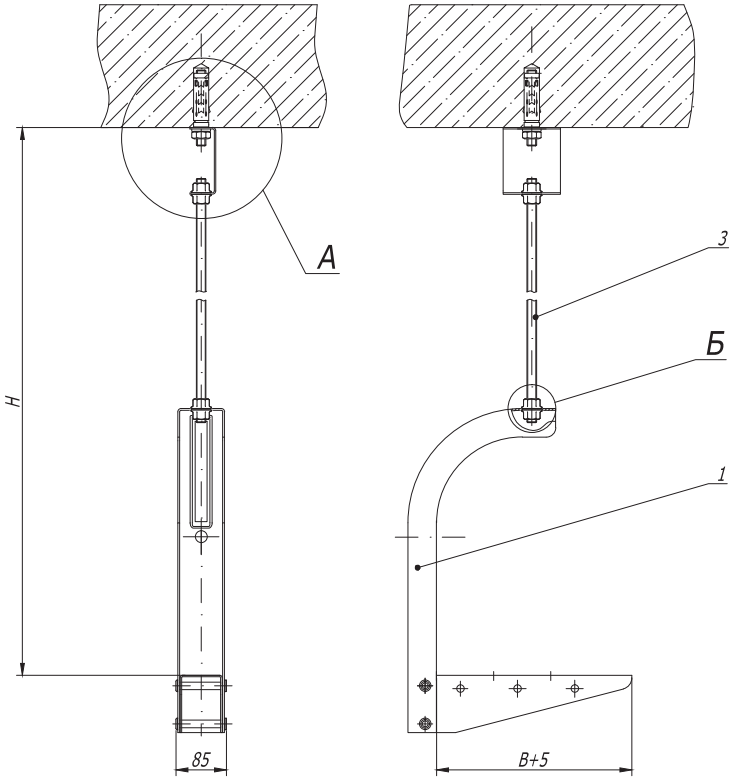

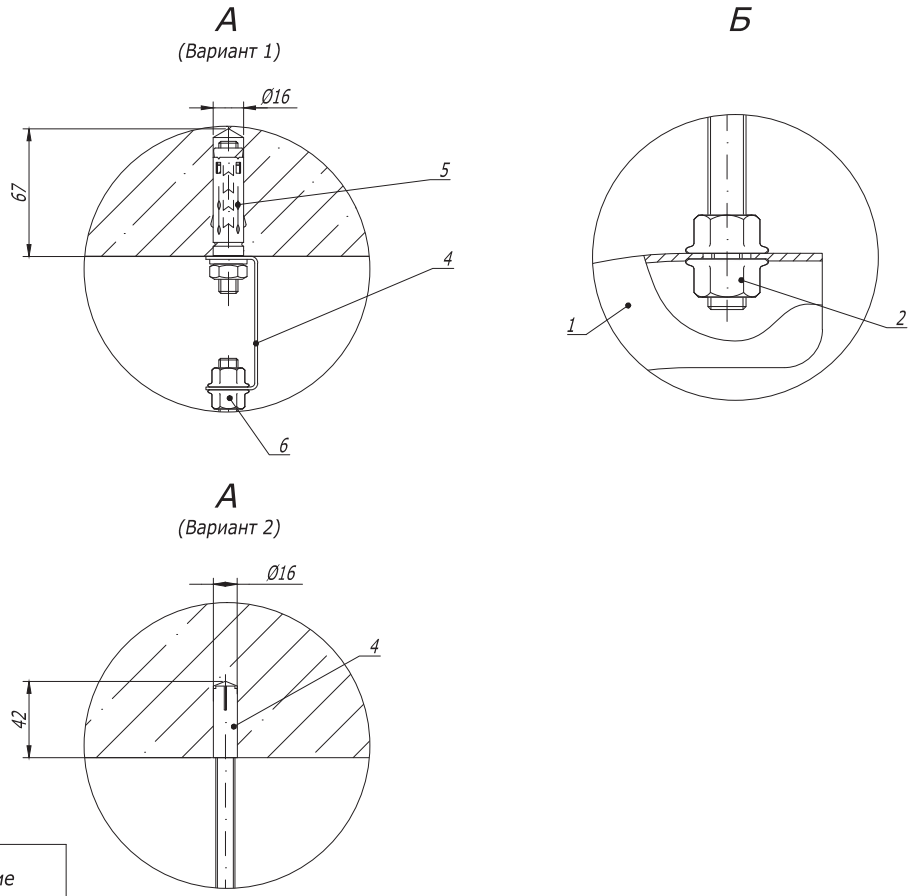

Поз.	Наименование	Код	Кол.	Примечание
1	Консоль потолочная BBA-10/ BBA-20	BBA10**/ BBA20**	1	
2	Гайка с насечкой М 10 DIN 6923	CM101000	2	
3	Шпилька резьбовая М 10 DIN 975	CM 201001/ CM 201002	1	
	Вариант 1			
4	Скоба BML-10	BML1007	1	
5	Анкер со шпилькой М 1 0	CM 431060	1	
6	Гайка с насечкой М 10 DIN 6923	CM101000	4	
	Вариант 2			
4	Стальной забивной анкер М 10	CM401040		

1. H - высота подвеса.
2. B - ширина используемых лотков.

Изм.	Кол.уч	Лист	N°док.	Подпись	Дата
Разраб.		Асеев А.С.			13.09.2013
Пров.		Чередниченко Г.А.			26.09.2013
Н.контр.					

DKC-2014.B5. 02

Подвес на шпильке и консоли потолочной

Монтажный чертеж

Стадия	Лист	Листов
Р		1

DKC

Формат А3

Взам. инв. №

Подпись и дата

Инв. № подл.

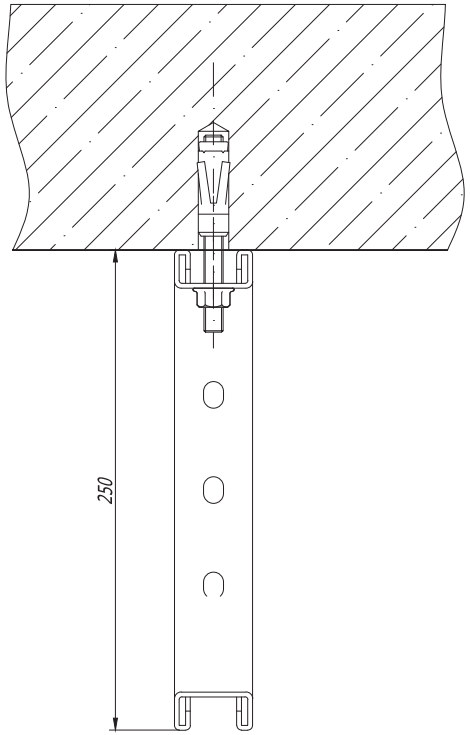

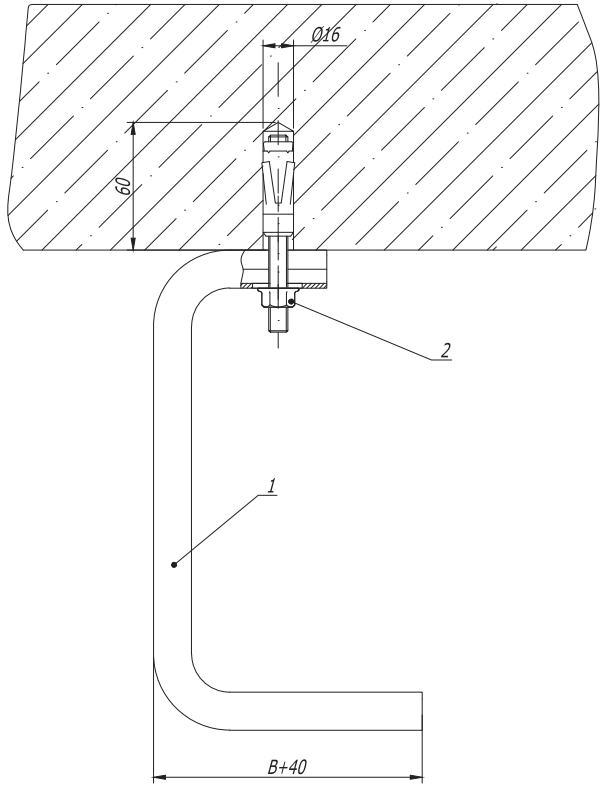

1. B - ширина используемых лотков.

Поз.	Наименование	Код	Кол.	Примечание
1	Консоль потолочная ВВА-30	ВВА30**	1	
2	Усиленный клиновой анкер М 10 х 75	СМ481075	1	

Изм.	Кол.уч.	Лист	№док.	Подпись	Дата	DKC-2014.B5. 03		
Разраб.		Асеев А.С.			13.09.2013	Крепление консолей потолочных	Стадия	Лист	Листов
Пров.		Чередниченко Г.А.			26.09.2013		Р		1
Н.контр.						Монтажный чертеж	DKC		

Формат А3

Взам. инв. №

Подпись и дата

Инв. № подл.

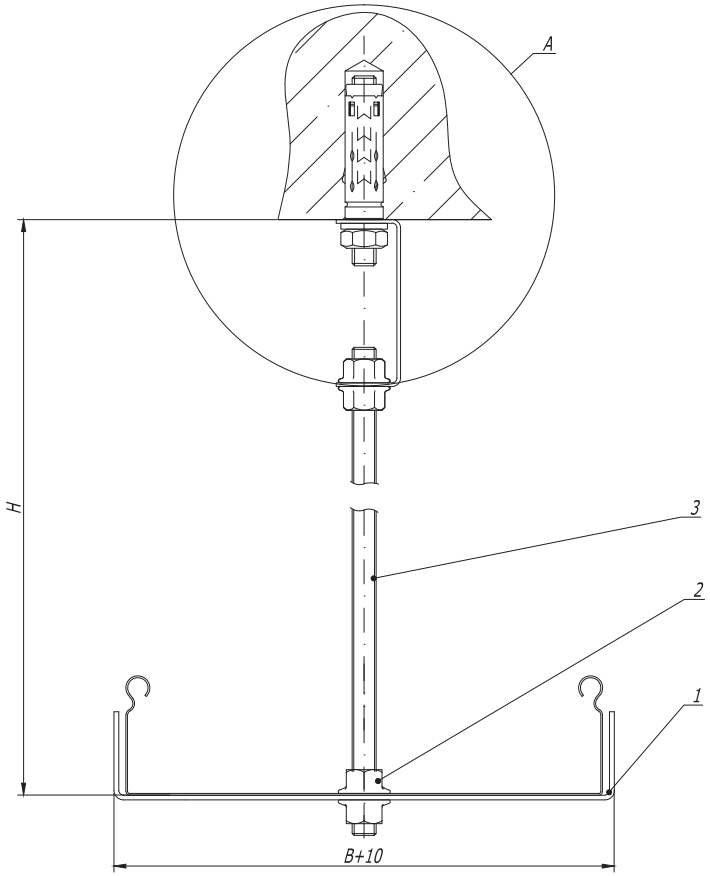

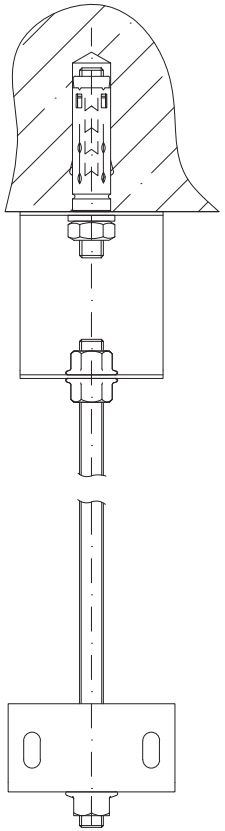

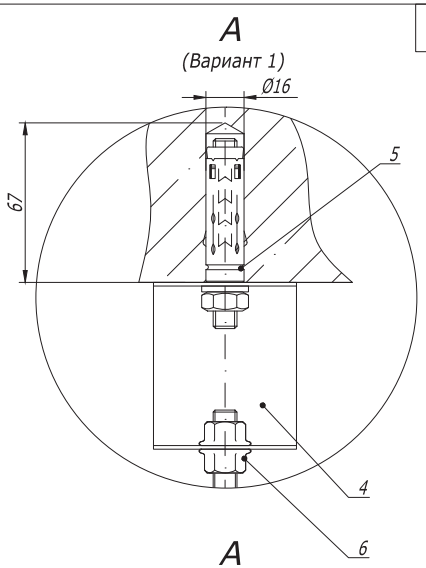

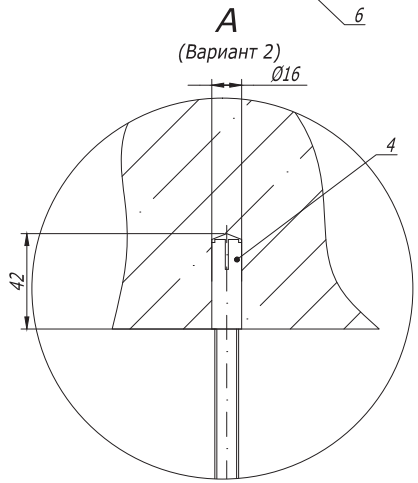

Поз.	Наименование	Код	Кол.	Примечание
1	Скоба BMT-10	BMT10**	1	
2	Гайка с насечкой M 10 DIN 6923	CM101000	2	
3	Шпилька резьбовая M 10 DIN 975	CM 201001/ CM 201002	1	
	Вариант 1			
4	Скоба BML-10	BML1007	1	
5	Анкер со шпилькой M 1 0	CM 431060	1	
6	Гайка с насечкой M 10 DIN 6923	CM101000	2	
	Вариант 2			
4	Стальной забивной анкер M 10	CM401040	1	

1. Применяется для лотков серии "S5 Combitech".
2. H - высота подвеса.
3. B - ширина используемых лотков.

Взам. инв. № | Подпись и дата | Инв. № подл.

Изм.	Кол.уч.	Лист	N°док.	Подпись	Дата
Разраб.		Асеев А.С.			13.09.2013
Пров.		Чередниченко Г.А.			26.09.2013
Н.контр.					

DKC-2014.B5. 04

Подвес на шпильке к бетонному перекрытию для "S5 Combitech"

Монтажный чертеж

Стадия	Лист	Листов
Р		1

DKC

Формат А3

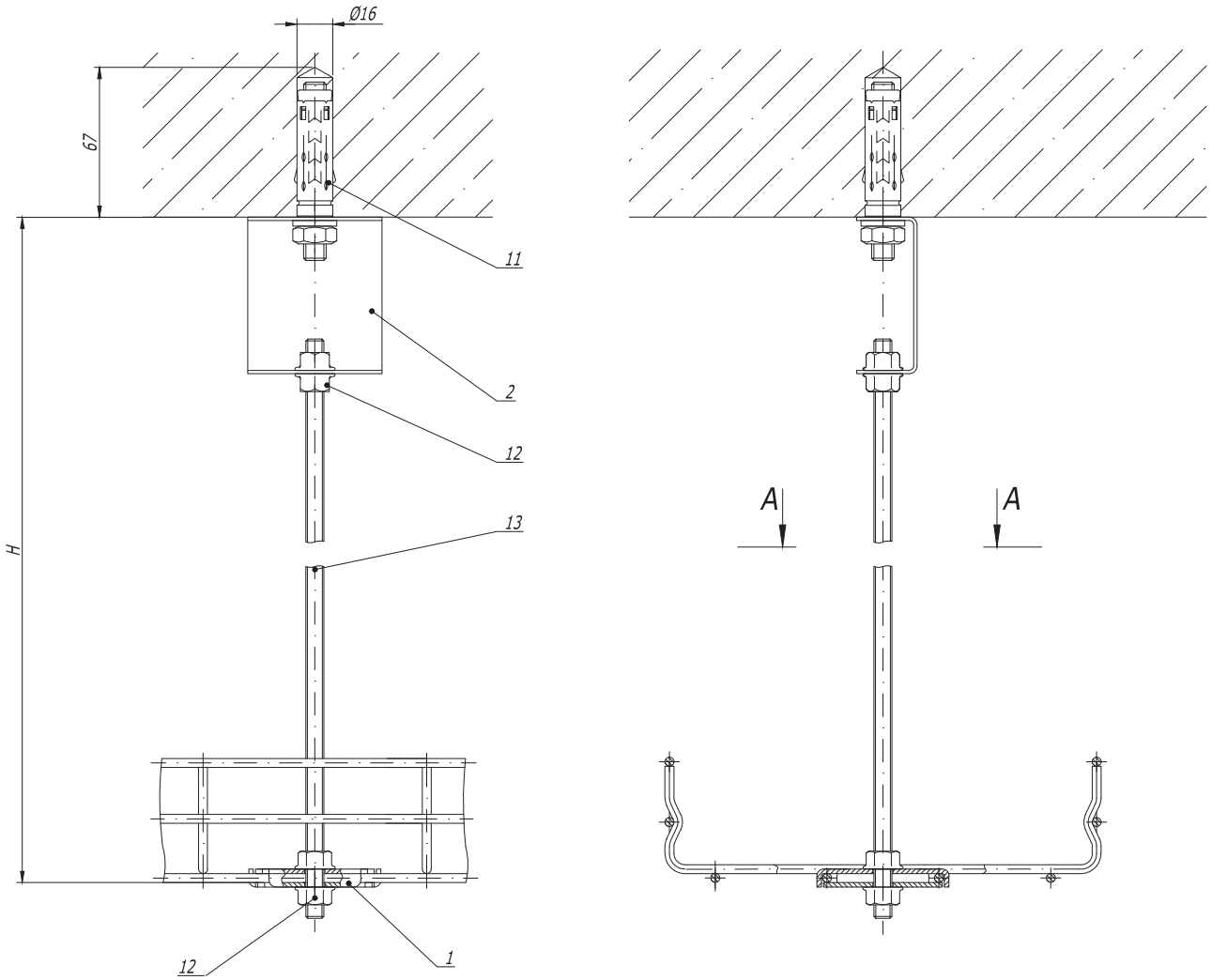

A-A

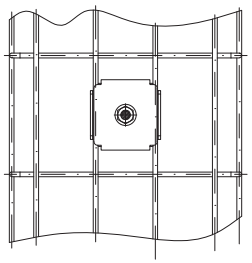

1. Применяется для лотков серии "F5 Combitech".
2. H - высота подвеса .

Поз.	Наименование	Код	Кол.	Примечание
1	Пластина для подвеса проволочного лотка на шпильке	FC37311	2	
2	Скоба BML-10	BML1007	1	
11	Анкер с болтом M 8	CM 430850	1	
12	Гайка с насечкой M 8 DIN 6923	CM 100800	4	
13	Шпилька резьбовая M 8 DIN 975	CM 200801/ CM 200802	1	

Изм.	Кол.уч	Лист	N°док.	Подпись	Дата
Разраб.		Асеев А.С.			13.09.2013
Пров.		Чередниченко Г.А.			26.09.2013
Н.контр.					

DKC-2014.B5. 05

Подвес на шпильке к бетонному перекрытию для "F5 Combitech "

Монтажный чертеж

Стадия	Лист	Листов
Р		1

DKC

Формат А3

Взам. инв. №

Подпись и дата

Инв. № подл.

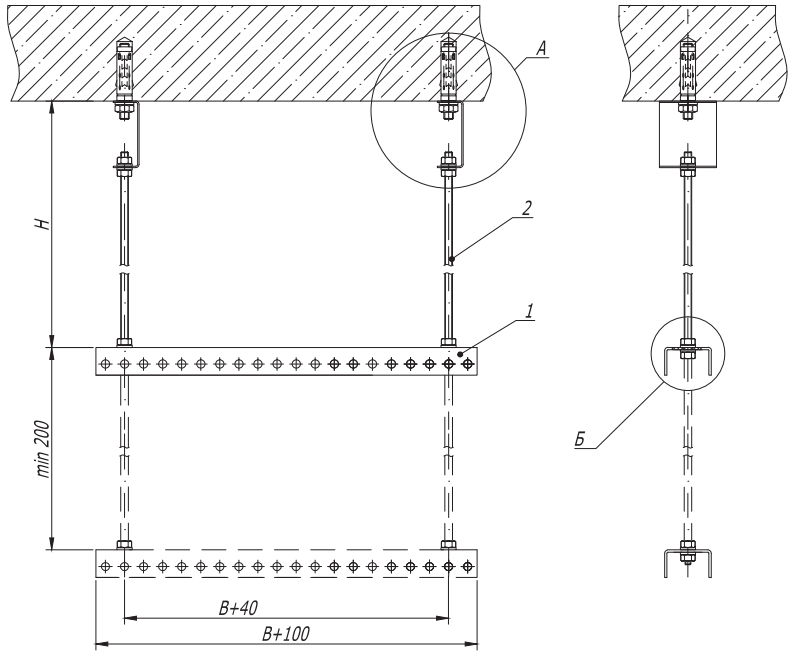

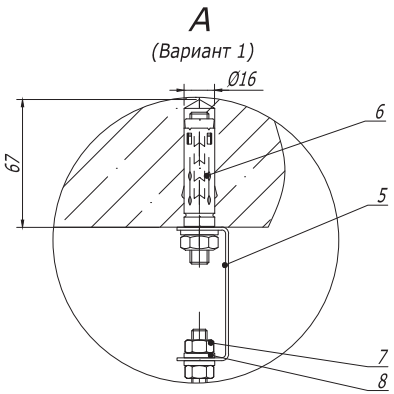

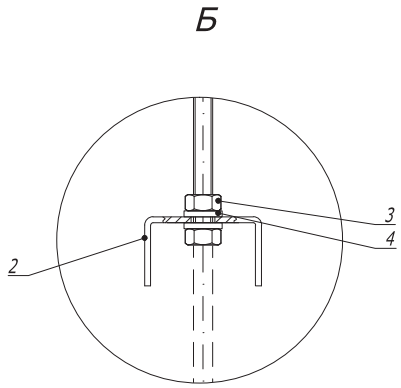

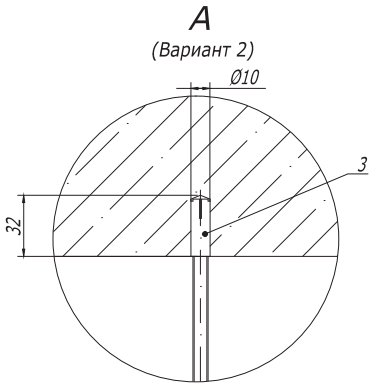

Поз.	Наименование	Код	Кол.	Примечание
1	Профиль BPL-29/BPM-29	BPL29**/BPM29**	n	
2	Шпилька резьбовая М 8 DIN 975	СМ 200801/ СМ 200802	2	
3	Гайка шестигранная М 8	СМ110800	nx4	
4	Шайба с узкими полями М 8	СМ240800	nx4	
	Вариант 1			
5	Скоба BML-10	BML1007	2	
6	Анкер со шпилькой М 1 0	СМ 431060	2	
7	Гайка шестигранная М 8	СМ110800	4	
8	Шайба с узкими полями М 8	СМ240800	4	
	Вариант 2			
5	Стальной забивной анкер М 8	СМ400830	2	

1. H - высота подвеса.
2. B - ширина используемых лотков.

Взам. инв. №

Подпись и дата

Инв. № подл.

Изм.	Кол.уч.	Лист	№док.	Подпись	Дата	DKC-2014.B5. 06			
Разраб.		Асеев А.С.			13.09.2013	Подвес на шпильках и профиле к бетонному перекрытию Монтажный чертеж	Стадия	Лист	Листов
Пров.		Чередниченко Г.А.			26.09.2013		Р		1
Н.контр.							DKC		

Формат А3

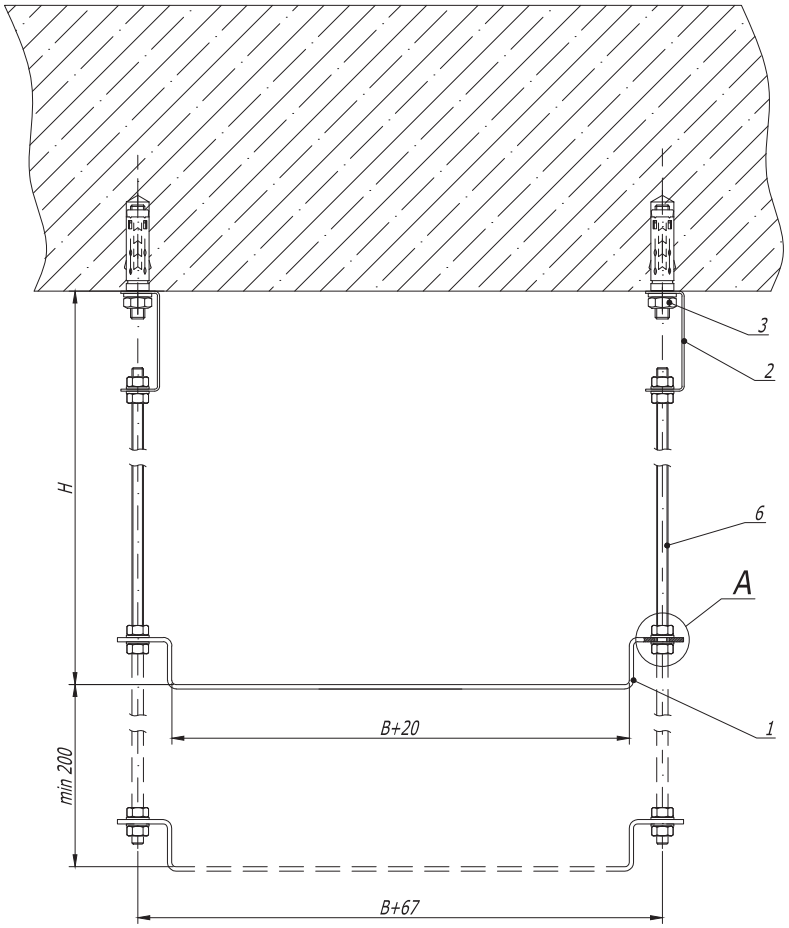

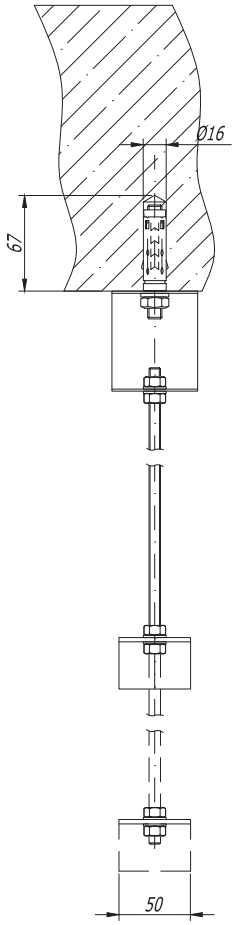

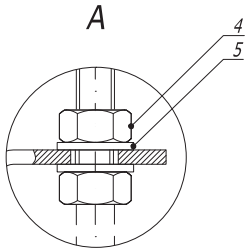

Поз.	Наименование	Код	Кол.	Примечание
1	Скоба ВММ-10	ВММ10**	п	
2	Скоба BML-10	BML1007	2	
3	Анкер со шпилькой М 1 0	СМ 431060	2	
4	Гайка шестигранная М 8	СМ110800	пх4+4	
5	Шайба с узкими полями М 8	СМ240800	пх4+4	
6	Шпилька резьбовая М 8 DIN 975	СМ 200801/ СМ 200802	2	

1. Н - высота подвеса.
2. В - ширина используемых лотков.

Изм.	Кол.уч.	Лист	№док.	Подпись	Дата
Разраб.		Асеев А.С.			13.09.2013
Пров.		Чередниченко Г.А.			26.09.2013
Н.контр.					

DKC-2014.B5. 07

Подвес на шпильках и скобе ВММ-10 к бетонному перекрытию
Монтажный чертеж

Стадия	Лист	Листов
Р		1

DKC

Формат А3

Взам. инв. №

Подпись и дата

Инв. № подл.

Подвес BSD-21/BSD-41

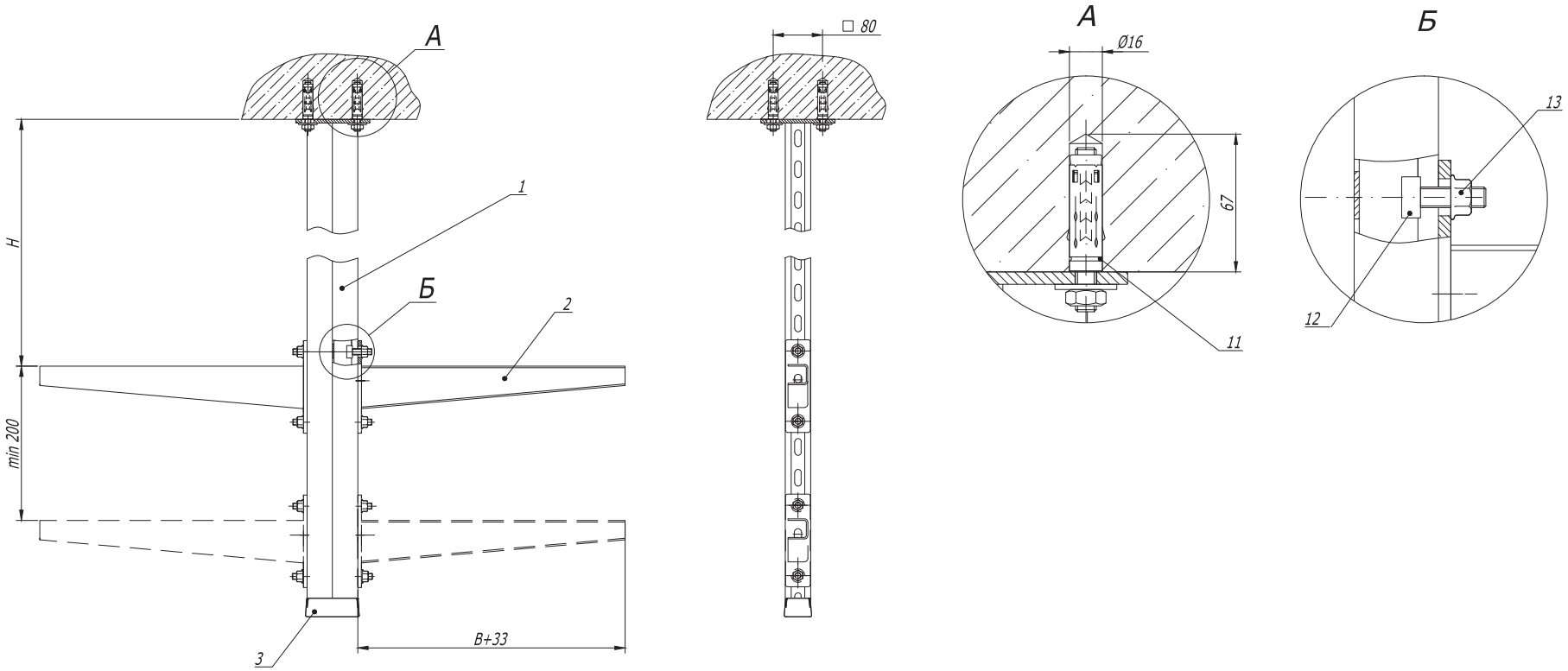

Поз.	Наименование	Код	Кол.	Примечание
1	Подвес BSD-21/BSD-41	BSD21**/ BSD41**	1	
2	Консоль BBH -70/BBH -60 (BBP-41/BBP-21/BBD-21*)		n	
3	Заглушка торцевая BPO	BPO4182	1	
11	Анкер со шпилькой М 10	CM 441060	4	
12	Винт для крепления к профилю М10х30	CM 041030	nx2	
13	Гайка с насечкой М 10 DIN 6923	CM 101000	nx2	

1. * Использовать совместно с шайбой М 10 DIN 9021 (CM121000), 2 шт. на одну консоль.
2. H - высота подвеса.
3. B - ширина используемых лотков.

Изм.	Кол.уч.	Лист	N°док.	Подпись	Дата	DKC-2014.B5. 08		
Разраб.		Асеев А.С.			13.09.2013	Подвес к потолку симметричный	Стадия	Лист	Листов
Пров.		Чередниченко Г.А.			26.09.2013		Р	1	2
Н.контр.						Монтажный чертеж	DKC		

Взам. инв. №

Подпись и дата

Инв. № подл.

Формат А3

Подвес BSD-92

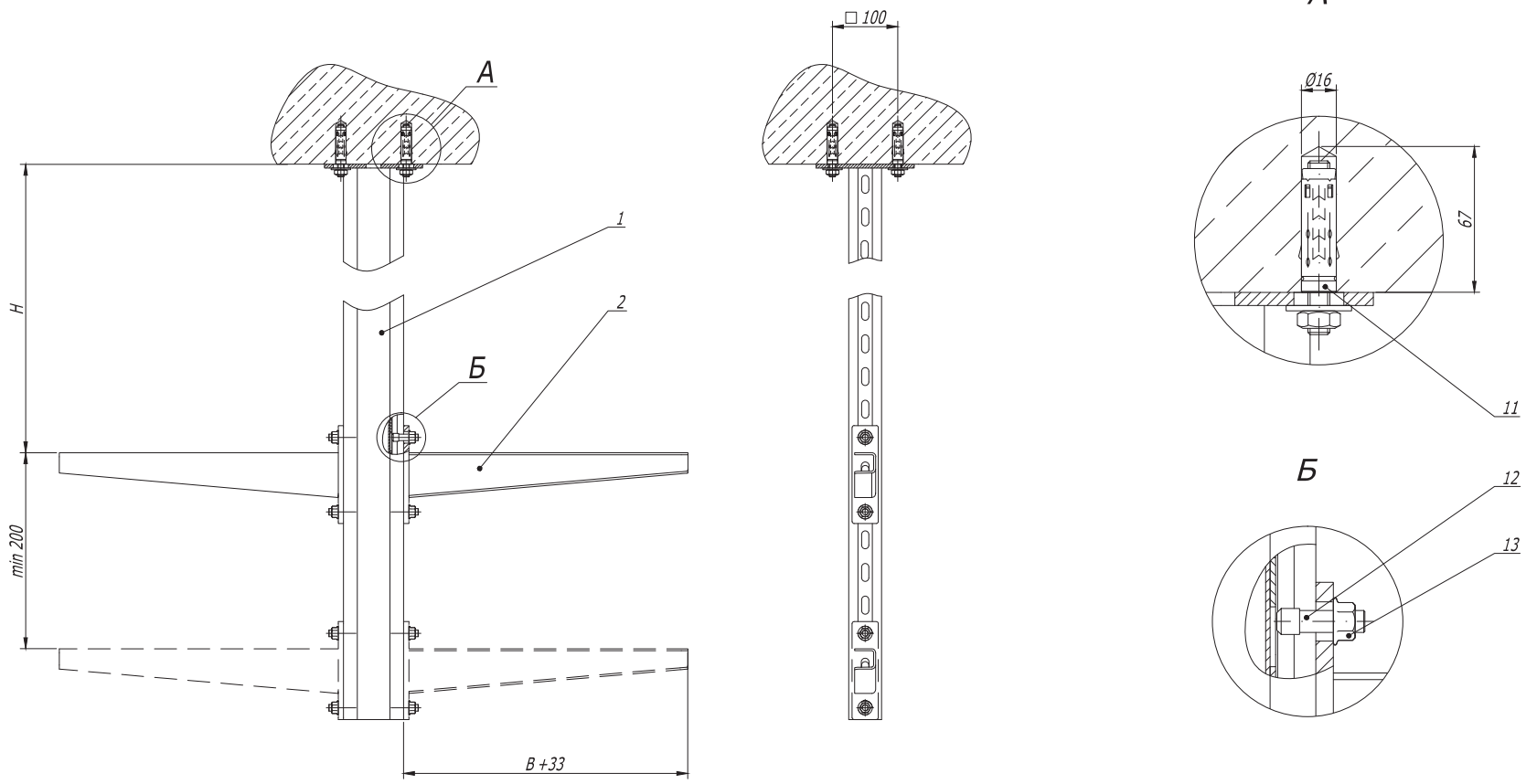

1. * Использовать совместно с шайбой М 10 DIN 9021 (СМ121000), 2 шт. на одну консоль.
2. Н - высота подвеса.
3. В - ширина используемых лотков.

Поз.	Наименование	Код	Кол.	Примечание
1	Подвес BSD-92	BSD92**	1	
2	Консоль ВВН-60/ВВН-70/ВВН-80 (ВВР-41/ВВР-21/ВВD-21*)		п	
11	Анкер со шпилькой М 10	СМ 441060	4	
12	Винт для крепления к профилю М10х30	СМ 041030	пх2	
13	Гайка с насечкой М 10 DIN 6923	СМ 101000	пх2	

Изм.	Кол.уч	Лист	№док.	Подпись	Дата	DKC-2014.B5. 08		
Разраб.		Асеев А.С.			13.09.2013	Подвес к потолку симметричный Монтажный чертеж	Стадия	Лист	Листов
Пров.		Чередниченко Г.А.			26.09.2013		Р	2	2
Н.контр.							DKC		

Взам. инв. №

Подпись и дата

Инв. № подл.

Формат А3

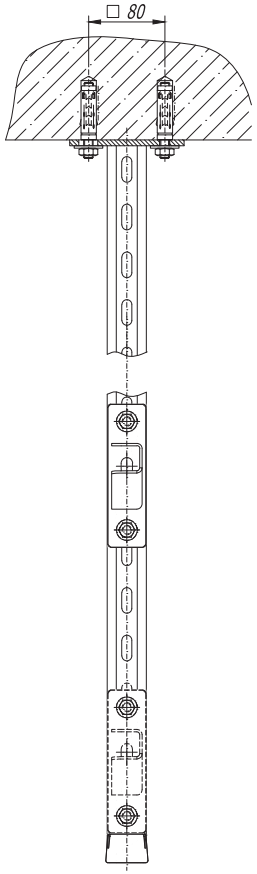

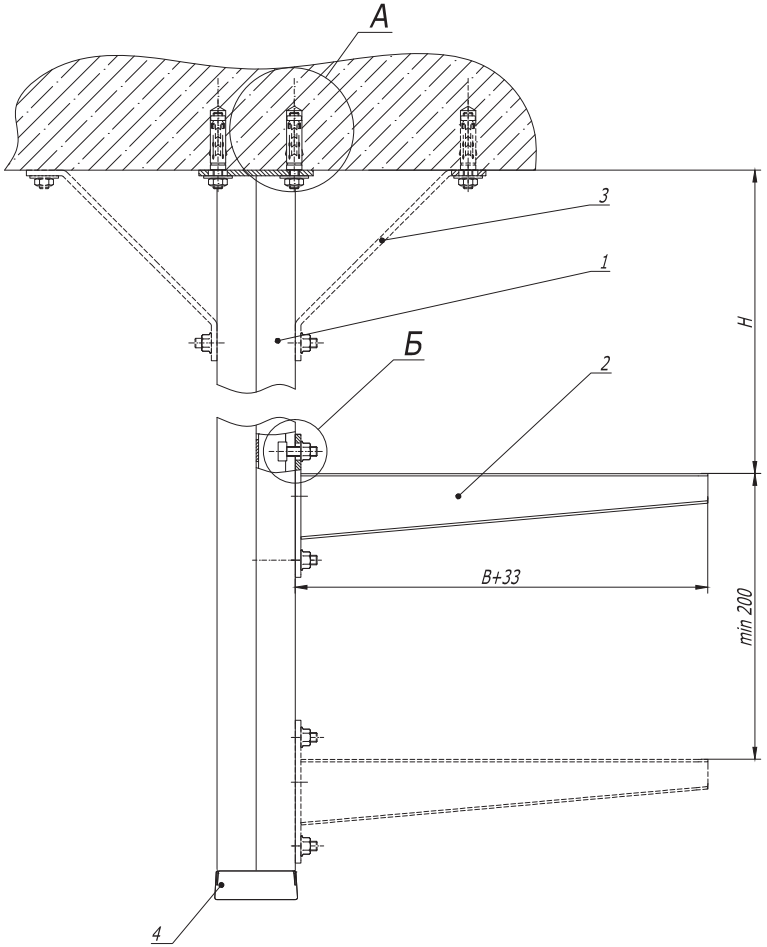

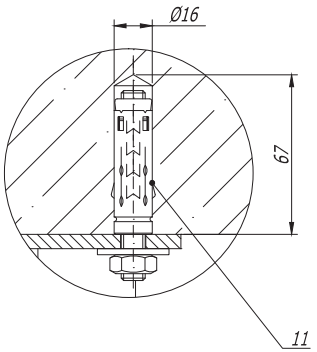

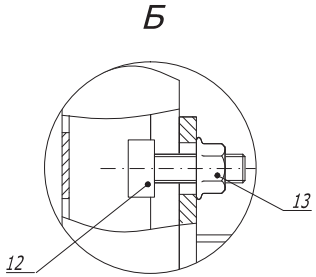

Поз.	Наименование	Код	Кол.	Примечание
1	Подвес BSD-21/BSD-41	BSD21**/ BSD41**	1	
2	Консоль ВВН -70/ВВН -60 (ВВР-41/ВВР-21/ВВD-21*)		n	
3	Укосина BMU-60	BMU60**	1	
4	Заглушка торцевая ВРО	ВРО4182	1	
11	Анкер со шпилькой М 10	СМ 441060	5	
12	Винт для крепления к профилю М10х30	СМ 041030	nх2+1	
13	Гайка с насечкой М 10 DIN 6923	СМ 101000	nх2+1	

1. * Использовать совместно с шайбой М 10 DIN 9021 (СМ121000), 2 шт. на одну консоль.
2. Н - высота подвеса.
3. В - ширина используемых лотков.

Изм.	Кол.уч.	Лист	№док.	Подпись	Дата
Разраб.		Асеев А.С.			13.09.2013
Пров.		Чередниченко Г.А.			26.09.2013
Н.контр.					

DKC-2014.B5. 09

Подвес к потолку односторонний

Монтажный чертеж

Стадия	Лист	Листов
Р		1

DKC

Формат А3

Взам. инв. №

Подпись и дата

Инв. № подл.

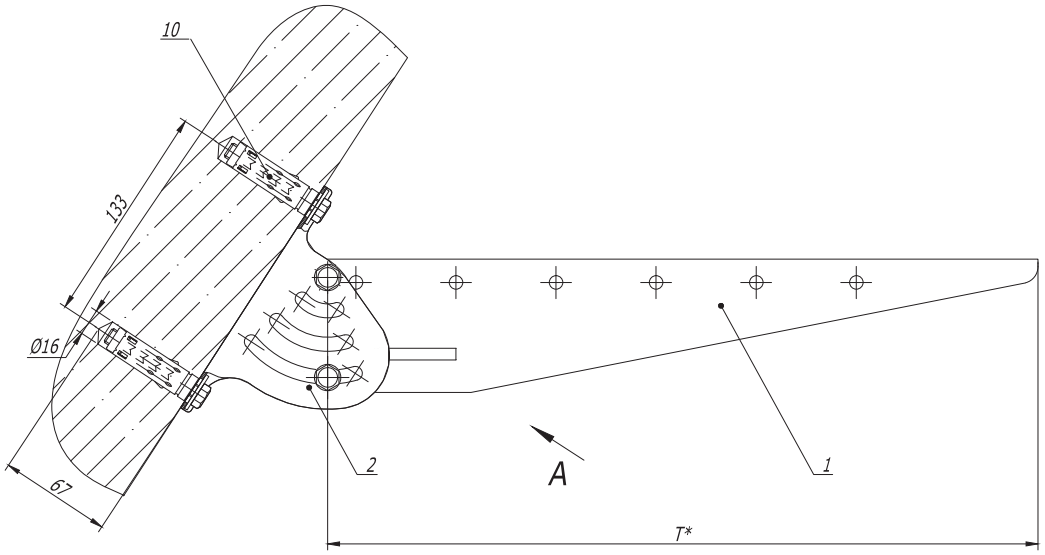

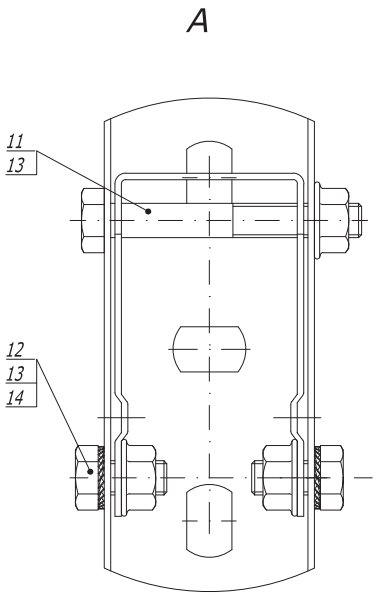

Поз.	Наименование	Код	Кол.	Примечание
1	Консоль BBM-50	BBM50**	1	
2	Опора шарнирная монтажная BSV-29	BSV2902	1	
10	Анкер усиленный с болтом М 10	CM 461065	2	
11	Болт с частичной резьбой M8x70 DIN 931	CM 020870	1	
12	Болт с шестигранной головкой M8x16 DIN 933	CM020816	2	
13	Гайка с насечкой М 8 DIN 6923	CM100800	3	
14	Шайба стопорная М 8 DIN 6798A	CM220800	2	

1. * Выбирая длину консоли "T", следует учитывать наклон стены.

Изм.	Кол.уч.	Лист	№док.	Подпись	Дата
Разраб.		Асеев А.С.			13.09.2013
Пров.		Чередниченко Г.А.			26.09.2013
Н.контр.					

DKC-2014.B5. 10

Опора на наклонной поверхности

Монтажный чертеж

Стадия	Лист	Листов
Р		1

DKC

Формат А3

Взам. инв. №

Подпись и дата

Инв. № подл.

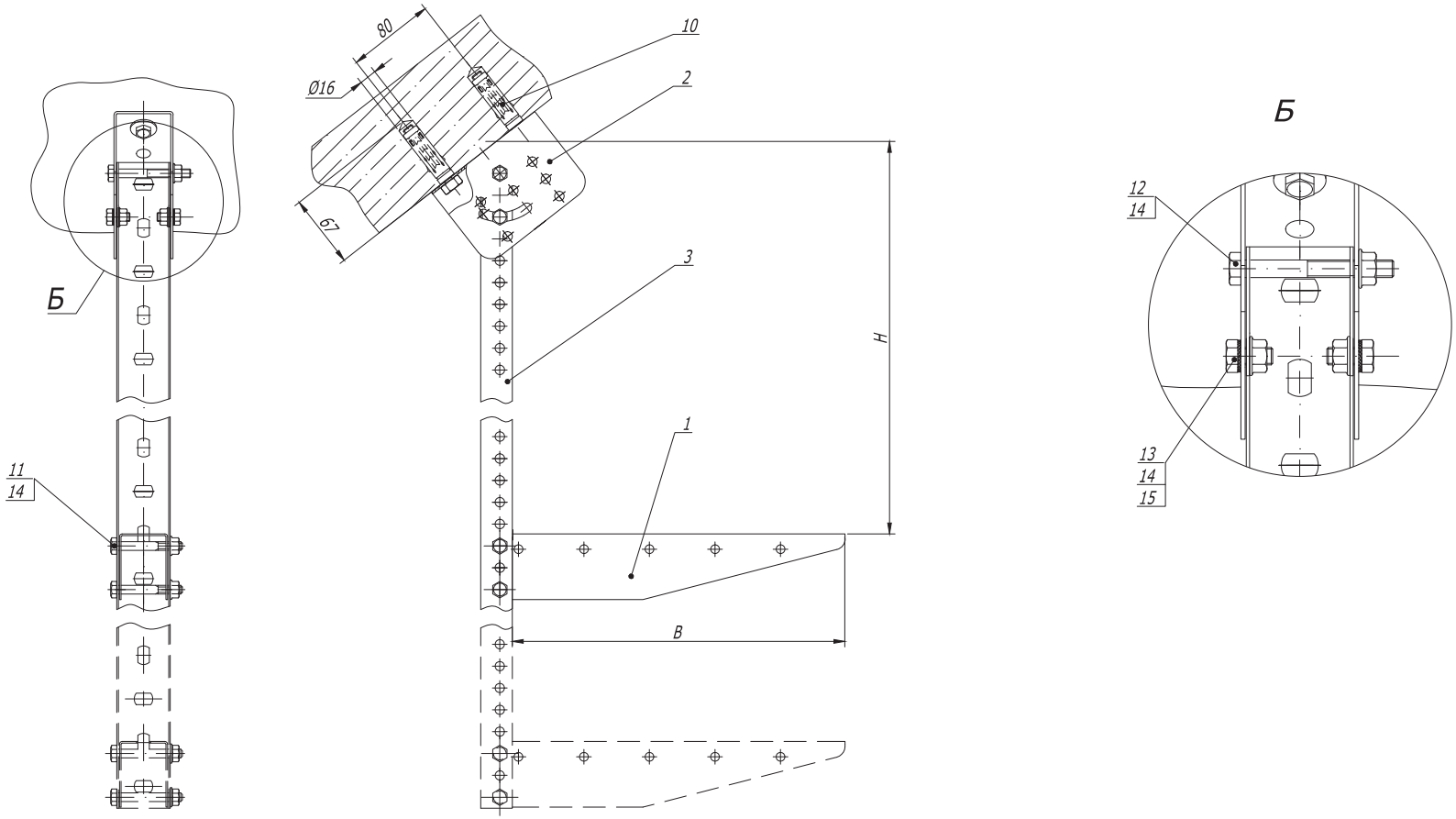

Поз.	Наименование	Код	Кол.	Примечание
1	Консоль BBM-50	BBM50**	n	
2	Крепление к потолку BSV-29	BSV2901	1	
3	Профиль BPM-29	BPM29**	1	
10	Анкер усиленный с болтом М 10	CM 461065	2	
11	Болт с частичной резьбой M8x60 DIN 931	CM 020860	nx2	
12	Болт с частичной резьбой M8x70 DIN 931	CM 020870	1	
13	Болт с шестигранной головкой M8x16 DIN 933	CM020816	2	
14	Гайка с насечкой М 8 DIN 6923	CM100800	nx2+3	
15	Шайба стопорная М 8 DIN 6798A	CM220800	2	

1. H - высота подвеса.
2. B - ширина используемых лотков.

Изм.	Кол.уч.	Лист	№док.	Подпись	Дата	DKC-2014.B5. 11		
Разраб.		Асеев А.С.			13.09.2013	Подвес на наклонной поверхности	Стадия	Лист	Листов
Пров.		Чередниченко Г.А.			26.09.2013		Р		1
Н.контр.						Монтажный чертеж	DKC		

Взам. инв. №

Подпись и дата

Инв. № подл.

Формат А3

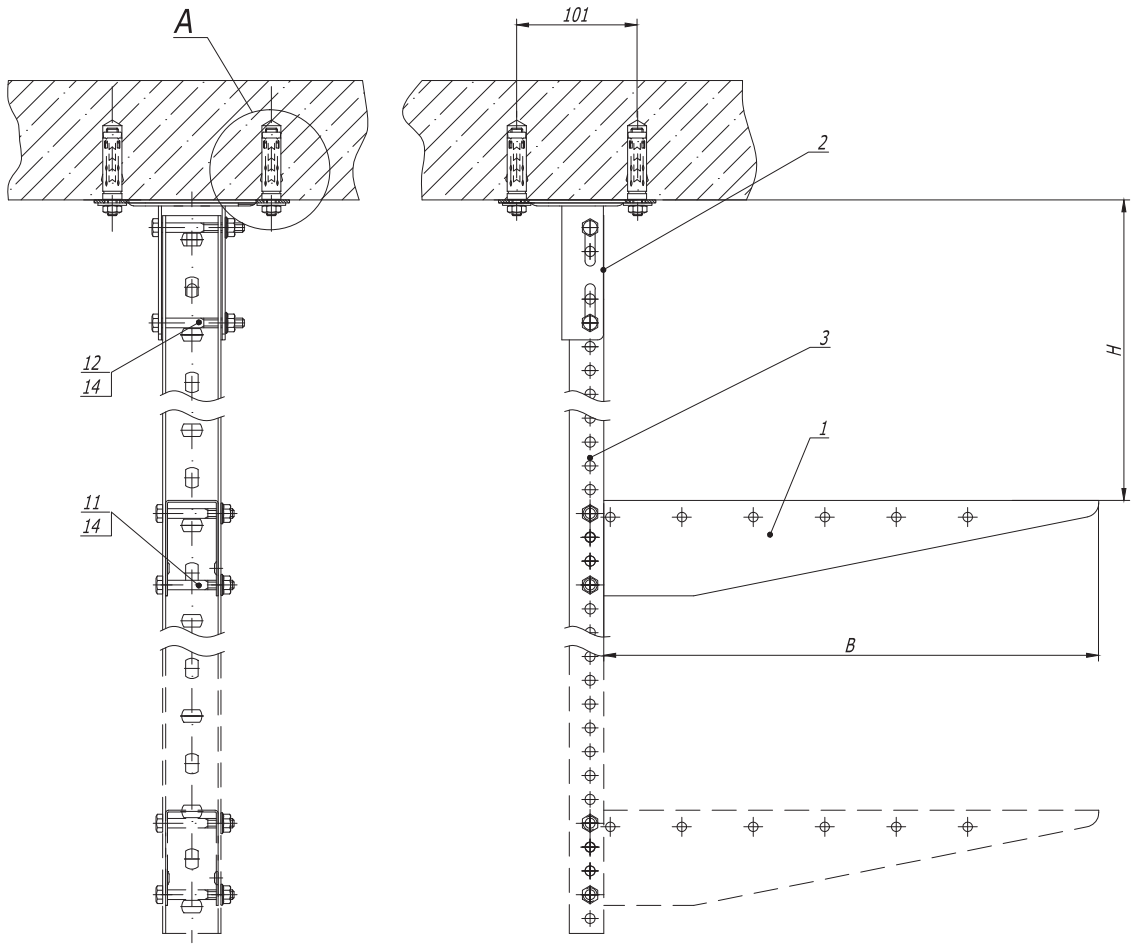

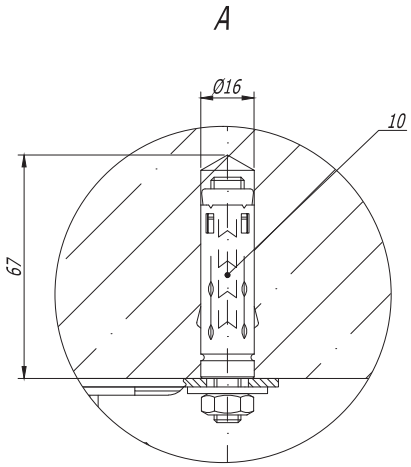

Поз.	Наименование	Код	Кол.	Примечание
1	Консоль BBM-50	BBM50**	п	
2	Крепление к потолку BSF-29	BSF2901	1	
3	Профиль BPM-29	BPM29**	1	
10	Стандартный анкер с болтом М 10	CM 431060	2	
11	Болт с частичной резьбой M8x60 DIN 931	CM 020860	пх2	
12	Болт с частичной резьбой M8x70 DIN 931	CM 020870	2	
14	Гайка с насечкой М 8 DIN 6923	CM100800	пх2+2	

1. H - высота подвеса.
2. B - ширина используемых лотков.

Изм.	Кол.уч	Лист	№док.	Подпись	Дата
Разраб.		Асеев А.С.			13.09.2013
Пров.		Чередниченко Г.А.			26.09.2013
Н.контр.					

DKC-2014.B5. 12

Подвес П-профиля к полотку

Монтажный чертеж

Стадия	Лист	Листов
Р		1

DKC

Взам. инв. №

Подпись и дата

Инв. № подл.

Формат А3

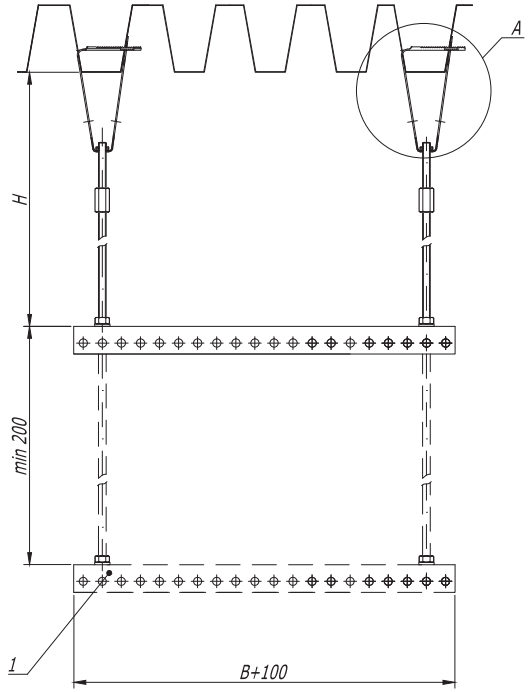

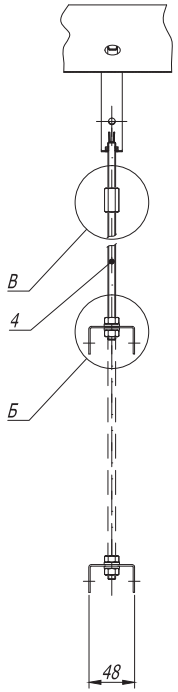

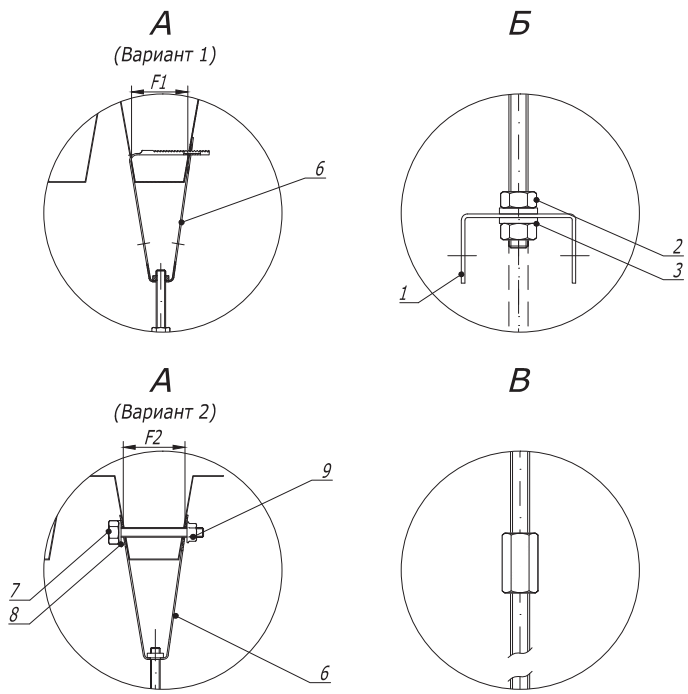

Поз.	Наименование	Код	Кол.	Примечание
1	Профиль BPL-29/BPM-29	BPL29**/ BPM29**	n	
2	Гайка шестигранная М 8	CM110800	nx4	
3	Шайба с узкими полями М 8	CM240800	nx4	
4	Шпилька резьбовая М 8 DIN 975	CM 200801/ CM 200802	2	
5	Соединительная гайка М 8 х 25	CM210825	2	
	Вариант 1			
6	Крепление к профнастилу потолочное	CM 310800	2	
	Вариант 2			
6	Крепление к профнастилу V- образное	CM330800	2	
7	Болт с шестигранной головкой М 10 х 120	CM 081012	4	
8	Шайба с узкими полями М 10	CM241000	4	
9	Гайка с насечкой М 10 DIN 6923	CM 101000	4	

1. F1 - шаг в профнастиле 50 мм;
   F2 - шаг в профнастиле 50-100 мм.
2. H - высота подвеса.
3. B - ширина используемых лотков.

Взам. инв. №

Подпись и дата

Инв. № подл.

Изм.	Кол.уч	Лист	N°док.	Подпись	Дата
Разраб.		Асеев А.С.			13.09.2013
Пров.		Чередниченко Г.А.			26.09.2013
Н.контр.					

DKC-2014.B5. 15

Подвес на двух шпильках к профнастилу

Монтажный чертеж

Стадия	Лист	Листов
Р		1

DKC

Формат А3

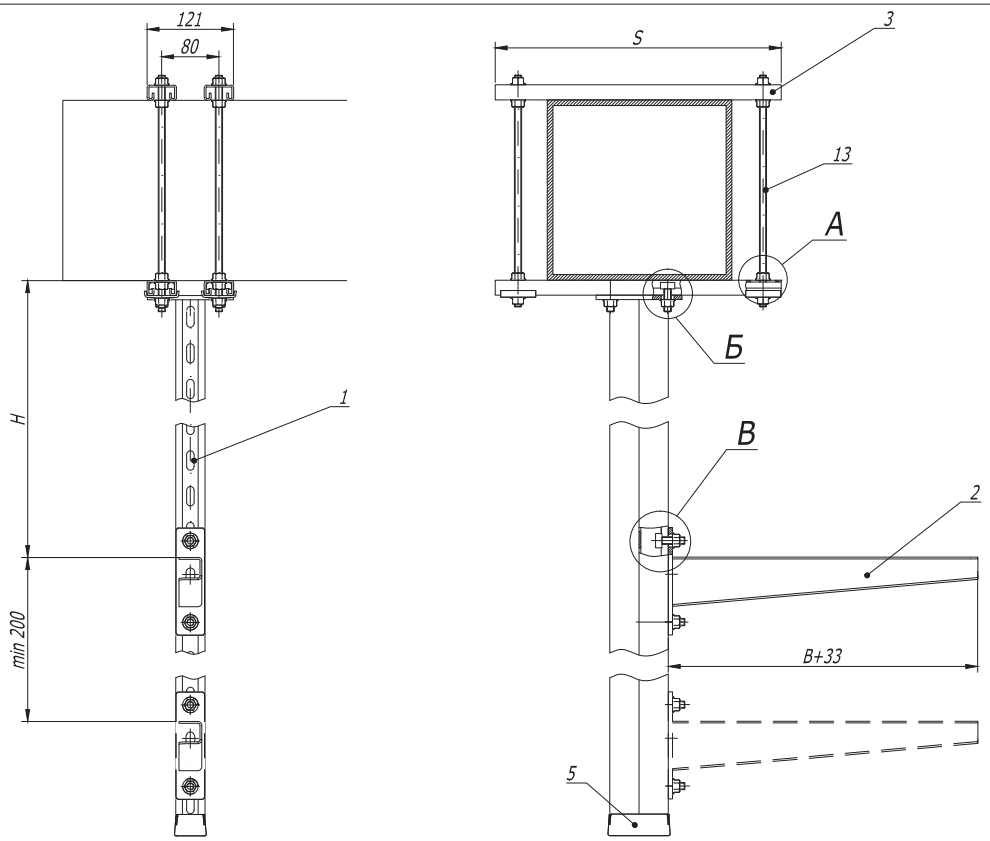

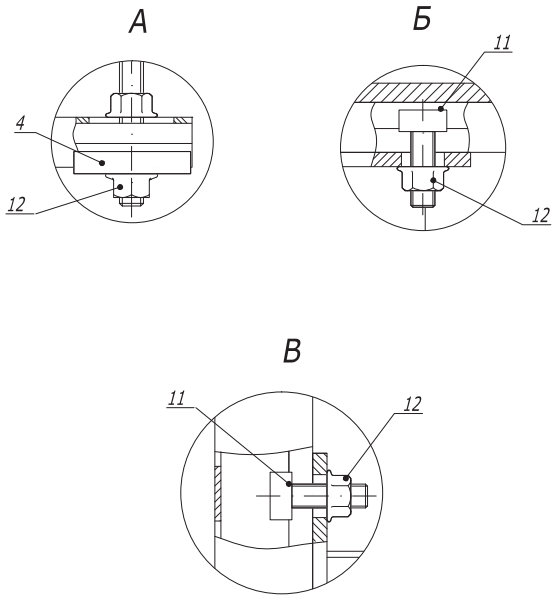

Поз.	Наименование	Код	Кол.	Примечание
1	Подвес BSD-41/BSD-21/BSP-21	BSD41**/ BSD21**/ BSP21**	1	
2	Консоль BBH -70/BBH -60 (BBP-41/BBP-21/BBD-21*)		n	
3	Профиль BPL-21/ Профиль BPM-21	BPL21**/ BPM21**	4	
4	Опорная пластина для С- образных профилей BHM-41	BHM4141	4	
5	Заглушка торцевая BPO	BPO4182	1	
11	Винт для крепления к профилю M10x30	CM 041030	nx2+4	
12	Гайка с насечкой M 10 DIN 6923	CM101000	nx2+20	
13	Шпилька резьбовая M 10 DIN 975/976	CM 201001	4	

1. * Использовать совместно с шайбой M 10 DIN 9021 (CM121000), 2 шт. на одну консоль.
2. H - высота подвеса.
3. B - ширина используемых лотков.

Взам. инв. №

Подпись и дата

Инв. № подл.

Изм.	Кол.уч.	Лист	N°док.	Подпись	Дата	DKC-2014.B5. 16		
Разраб.		Асеев А.С.			13.09.2013	Крепление подвеса вдоль/поперек балки	Стадия	Лист	Листов
Пров.		Чередниченко Г.А.			26.09.2013		Р		1
Н.контр.						Монтажный чертеж	DKC		

Формат А3

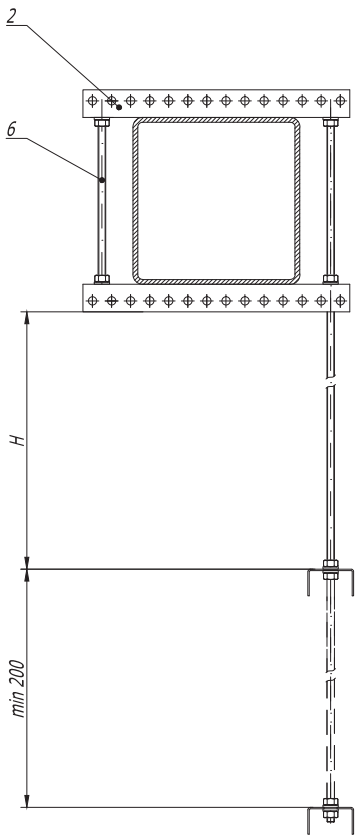

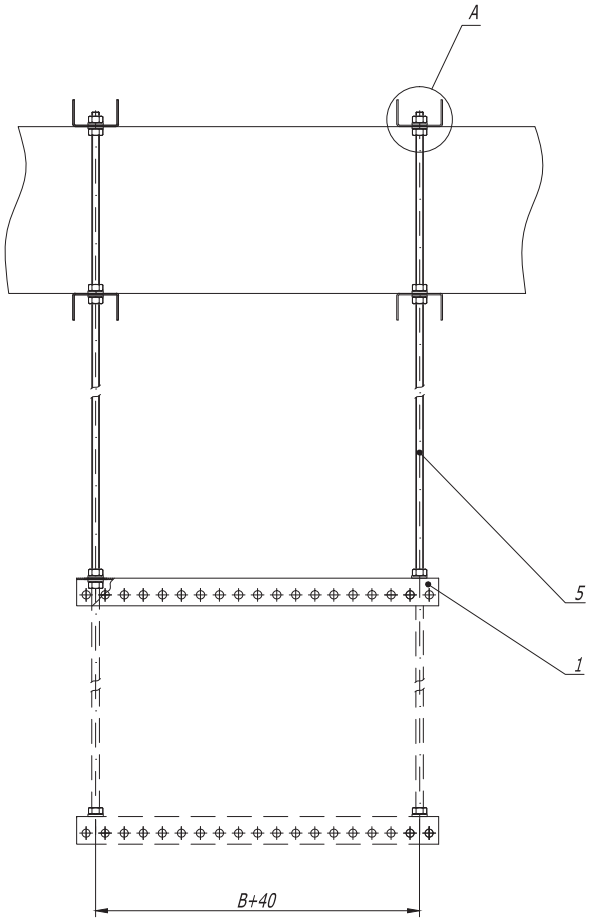

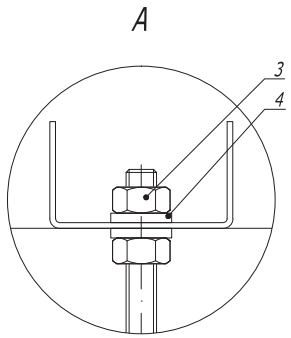

Поз.	Наименование	Код	Кол.	Примечание
1	Профиль BPL-29/BPM-29	BPL29**/ BPM29**	n	
2	Профиль BPL-29/BPM-29	BPL29**/ BPM29**	4	
3	Гайка шестигранная М 8	CM110800	nx4+16	
4	Шайба с узкими полями М 8	CM240800	nx4+16	
5	Шпилька резьбовая М 10 DIN 975/976	CM 201001/ CM 201002	2	
6	Шпилька резьбовая М 10 DIN 975/976	CM 201001	2	

1. H - высота подвеса.
2. B - ширина используемых лотков.

Изм.	Кол.уч.	Лист	N°док.	Подпись	Дата
Разраб.		Асеев А.С.			13.09.2013
Пров.		Чередниченко Г.А.			26.09.2013
Н.контр.					

DKC-2014.B5. 17

Крепление поперек балки с использованием подвеса на шпильках
Монтажный чертеж

Стадия	Лист	Листов
Р		1

DKC

Формат А3

Взам. инв. №
Подпись и дата
Инв. № подл.

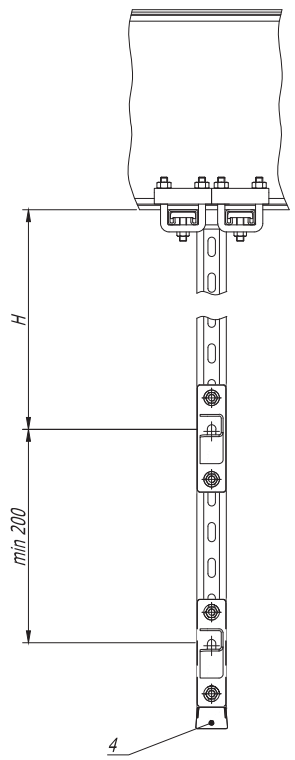

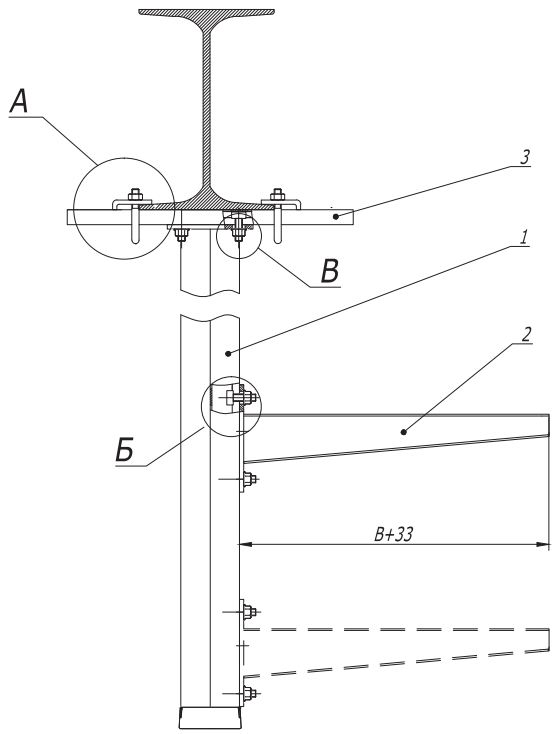

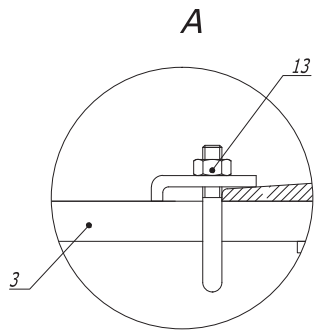

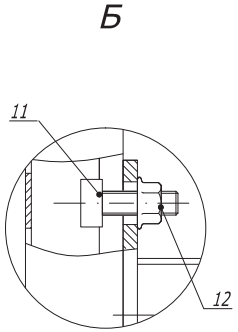

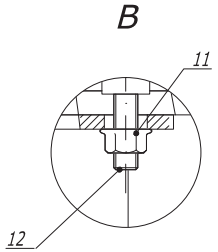

Поз.	Наименование	Код	Кол.	Примечание
1	Подвес BSD-41/BSD-21/BSP-21	BSD41**/ BSD21**/ BSP21**	1	
2	Консоль BBH -70/BBH -60 (BBP-41/BBP-21/BBD-21*)		n	
3	Профиль BPL-21/BPM-21	BPL21**/ BPM21**	2	
4	Заглушка торцевая BPO	BPO4182	1	
10	Болт M10x25 DIN933	CM021025	2	
12	Гайка с насечкой M 10 DIN 6923	CM101000	nx2+4	
13	Крепеж к металлическим балкам / Закрывающая струбцина M 10	BMH1010HDZ/CM 301001	4	

1. * Использовать совместно с шайбой M 10 DIN 9021 (CM121000), 2 шт. на одну консоль.
2. H - высота подвеса.
3. B - ширина используемых лотков.

Изм.	Кол.уч.	Лист	№док.	Подпись	Дата
Разраб.		Асеев А.С.			13.09.2013
Пров.		Чередниченко Г.А.			26.09.2013
Н.контр.					

DKC-2014.B5. 18

Крепление подвеса вдоль/поперек двутавра

Монтажный чертеж

Стадия	Лист	Листов
P		1

DKC

Взам. инв. №

Подпись и дата

Инв. № подл.

Формат А3

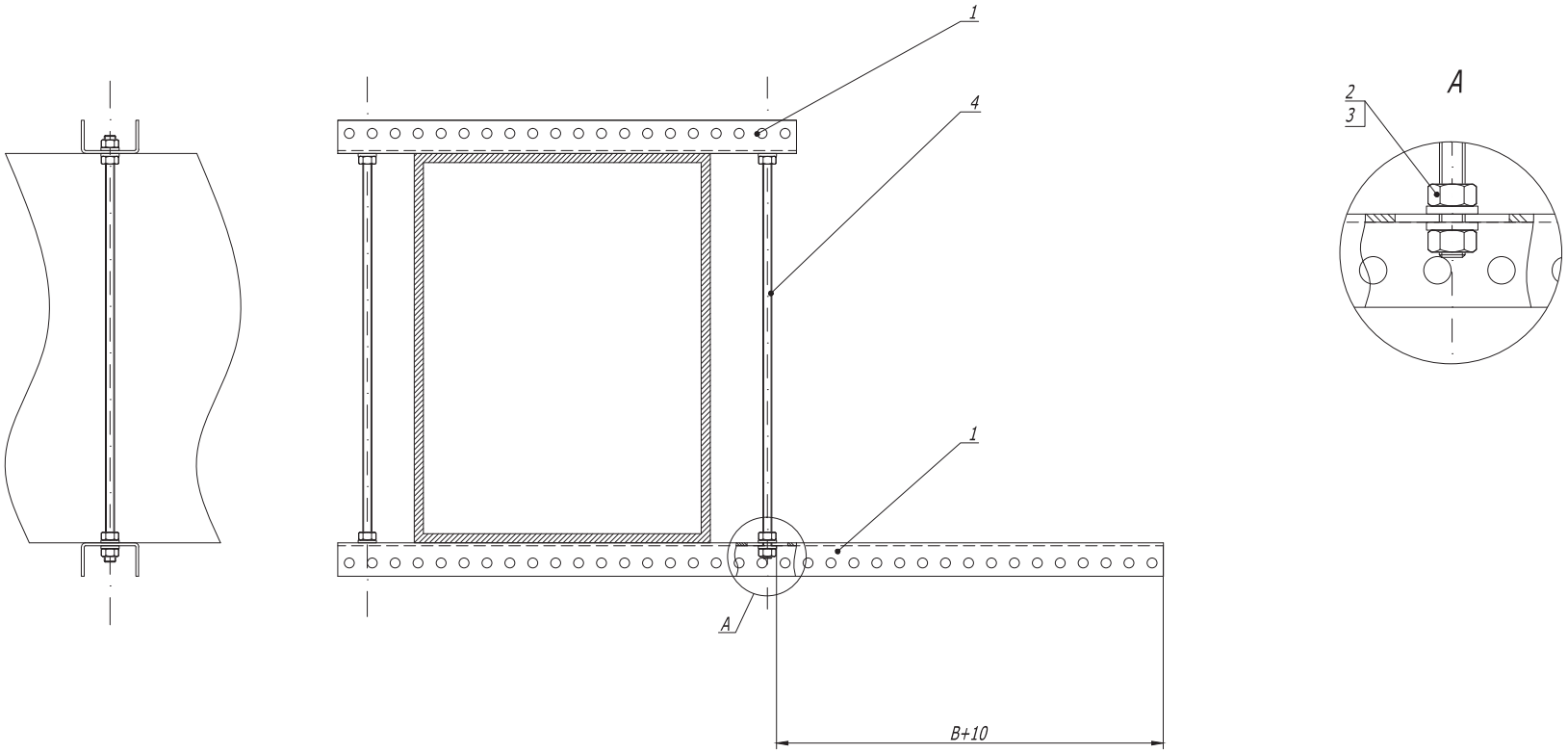

1. B - ширина используемых лотков .

Поз.	Наименование	Код	Кол.	Примечание
1	Профиль ВРМ-29	ВРМ29**	2	
2	Гайка шестигранная М 8	СМ110800	8	
3	Шайба с узкими полями М 8	СМ240800	8	
4	Шпилька резьбовая М 8 DIN 975/976	СМ 200801	4	

Изм.	Кол.уч.	Лист	№док.	Подпись	Дата
Разраб.		Асеев А.С.			13.09.2013
Пров.		Чередниченко Г.А.			26.09.2013
Н.контр.					

DKC-2014.B5. 19

Опора вдоль балки

Монтажный чертеж

Стадия	Лист	Листов
Р		1

DKC

Формат А3

Взам. инв. №

Подпись и дата

Инв. № подл.

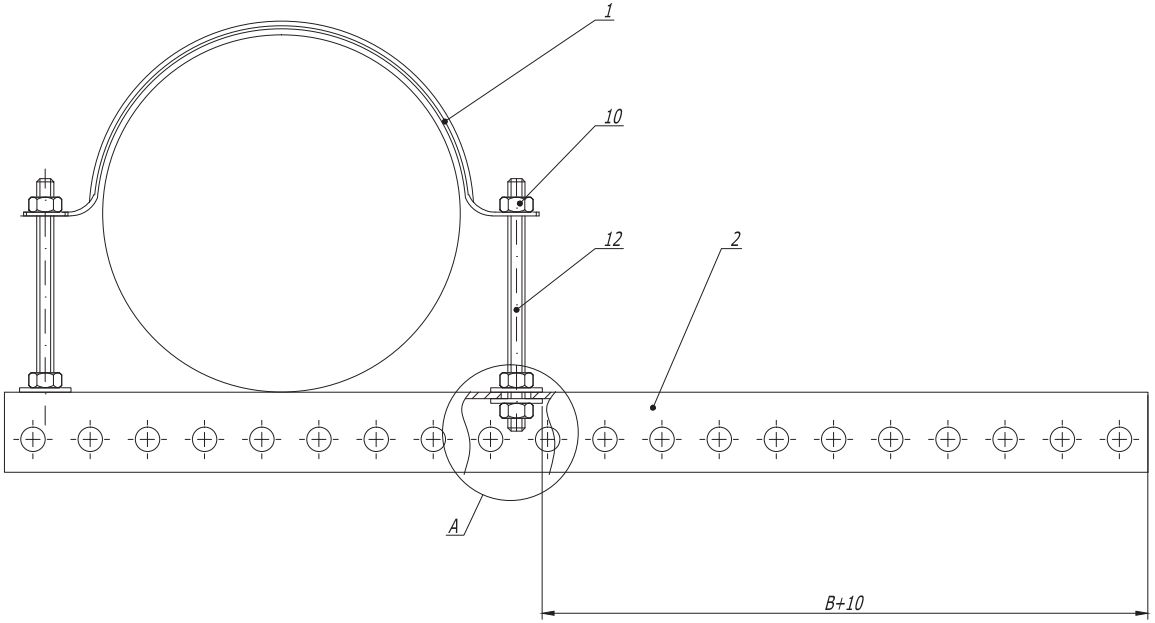

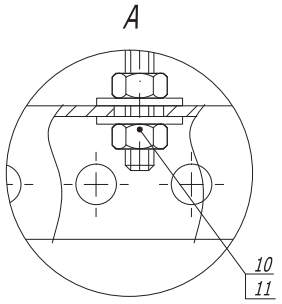

Поз.	Наименование	Код	Кол.	Примечание
1	Профиль ВРМ-29	ВРМ29**	1	
2	Хомут для тяжелых нагрузок ВНТ-30	ВНТ3***	1	разделить на две части
10	Гайка шестигранная М 6 DIN 934	С М110600	4	
11	Шайба кузовная М 6 DIN 9021	С М240600	4	
12	Шпилька резьбовая М 6 DIN 975/976	С М20060*	2	L=D

1. В - ширина используемых лотков.

Изм.	Кол.уч.	Лист	№док.	Подпись	Дата
Разраб.		Асеев А.С.			13.09.2013
Пров.		Чередниченко Г.А.			26.09.2013
Н.контр.					

DKC-2014.B5. 20

Опора вдоль круглой балки

Монтажный чертеж

Стадия	Лист	Листов
Р		1

DKC

Взам. инв. №

Подпись и дата

Инв. № подл.

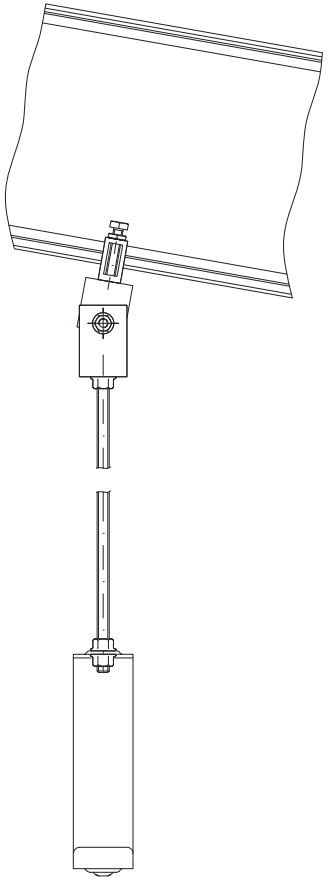

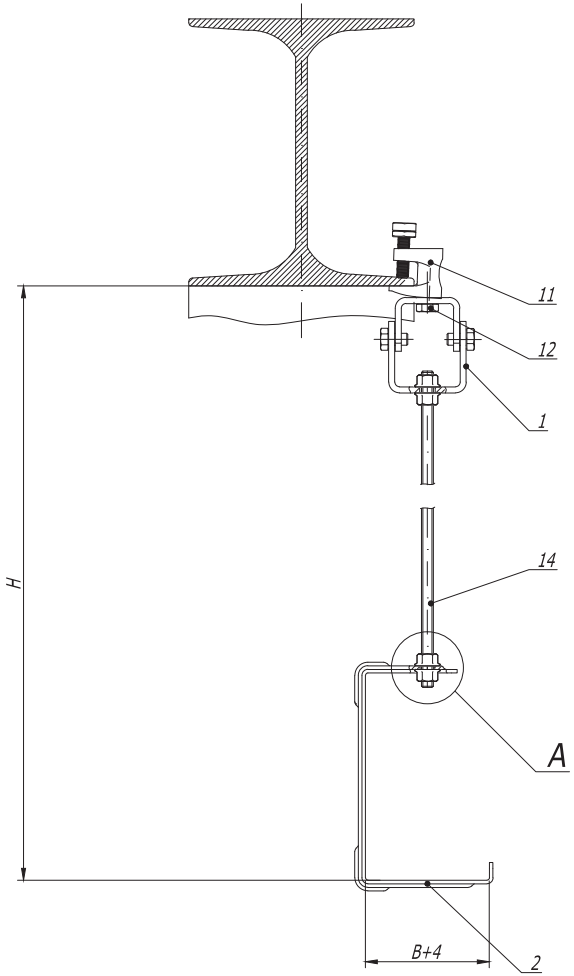

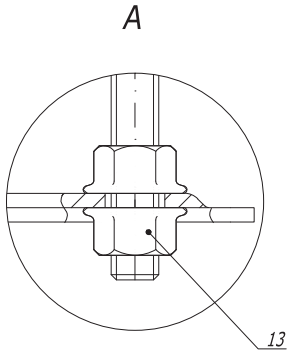

Поз.	Наименование	Код	Кол.	Примечание
1	Универсальный шарнир BSV-10	BSV1012	1	
2	Консоль потолочная BBA-10/ BBA-20	BBA10**/ BBA20**	1	
11	Струбцина M10	CM301000	1	
12	Болт с шестигранной головкой M 10x35 DIN 933	CM081035	1	
13	Гайка с насечкой M 10 DIN 6923	CM101000	4	
14	Шпилька резьбовая M 10 DIN 975	CM 201001/ CM 201002	1	

1. H - высота подвеса.
2. B - ширина используемых лотков.

Изм.	Кол.уч	Лист	N°док.	Подпись	Дата
Разраб.		Асеев А.С.			13.09.2013
Пров.		Чередниченко Г.А.			26.09.2013
Н.контр.					

DKC-2014.B5. 21.1

Подвес на шпильке к наклонной балке

Монтажный чертеж

Стадия	Лист	Листов
Р		1

DKC

Формат А3

Взам. инв. №

Подпись и дата

Инв. № подл.

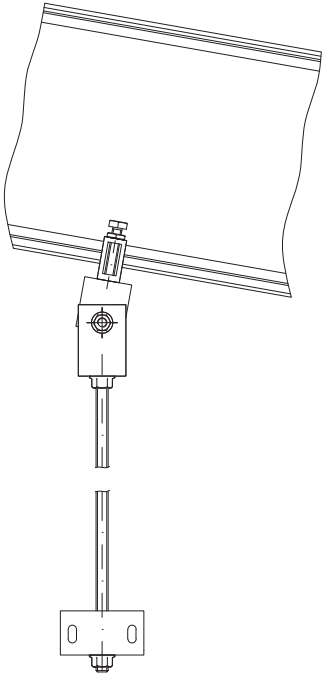

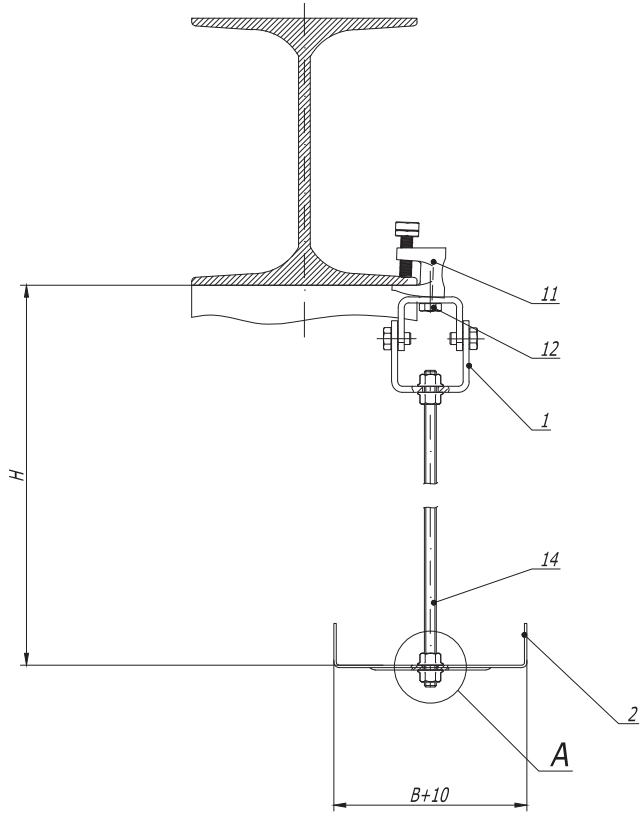

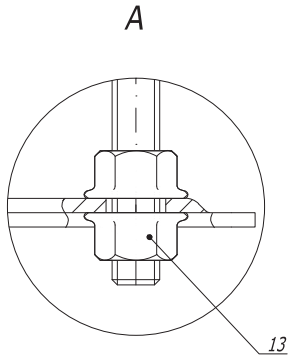

Поз.	Наименование	Код	Кол.	Примечание
1	Универсальный шарнир BSV-10	BSV1012	1	
2	Скоба BMT-10 (SPC) под кабельный лоток	BMT10**	1	
11	Струбцина M10	CM301000	1	
12	Болт с шестигранной головкой M 10x35 DIN 933	CM081035	1	
13	Гайка с насечкой M 10 DIN 6923	CM101000	4	
14	Шпилька резьбовая M 10 DIN 975	CM 201001/ CM 201002	1	

1. H - высота подвеса.
2. B - ширина используемых лотков.

Изм.	Кол.уч.	Лист	№док.	Подпись	Дата
Разраб.		Асеев А.С.			13.09.2013
Пров.		Чередниченко Г.А.			26.09.2013
Н.контр.					

DKC-2014.B5. 21.2

Подвес на шпильке к наклонной балке

Монтажный чертеж

Стадия	Лист	Листов
Р		1

DKC

Формат А3

Взам. инв. №

Подпись и дата

Инв. № подл.

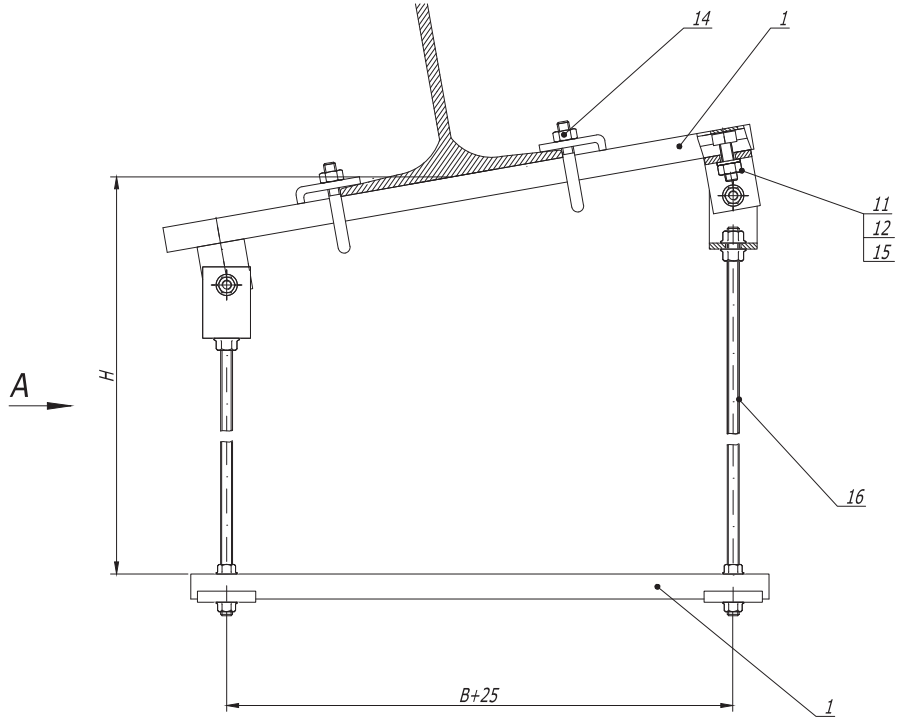

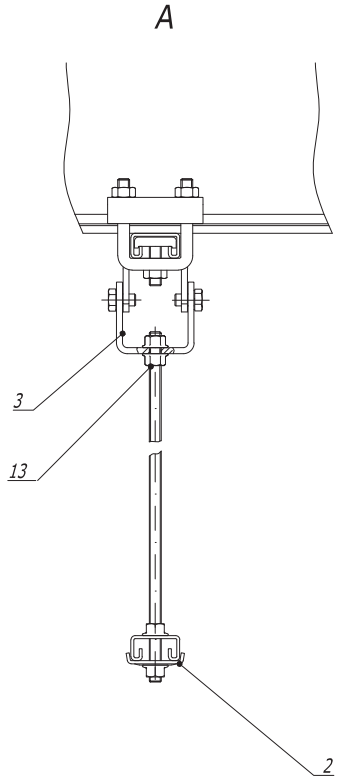

Поз.	Наименование	Код	Кол.	Примечание
1	Профиль BPL-21/ BPM-21	BPL21**/ BPM21**	2	
2	Опорная пластина	BHM4141	2	
3	Универсальный шарнир BSV-10	BSV1012	2	
11	Винт для крепления к профилю M10x30	CM 041030	2	
12	Гайка шестигранная M 10 DIN 934	CM 111000	2	
13	Гайка с насечкой M 10 DIN 6923	CM101000	8	
14	Крепеж к металлическим балкам / Закрывающая струбцина M 10	BMH1010HDZ/CM 301001	2	
15	Шайба M 10 DIN125	CM 241000	2	
16	Шпилька резьбовая M 10 DIN 975	C M201001 / C M201002	2	

1. H - высота подвеса.
2. B - ширина используемых лотков.

Изм.	Кол.уч.	Лист	N°док.	Подпись	Дата	DKC-2014.B5. 22		
Разраб.		Асеев А.С.			13.09.2013	Подвес на шпильках и профиле к наклонной балке	Стадия	Лист	Листов
Пров.		Чередниченко Г.А.			26.09.2013		Р		1
Н.контр.						Монтажный чертёж	DKC		

Формат А3

Взам. инв. №

Подпись и дата

Инв. №° подл.

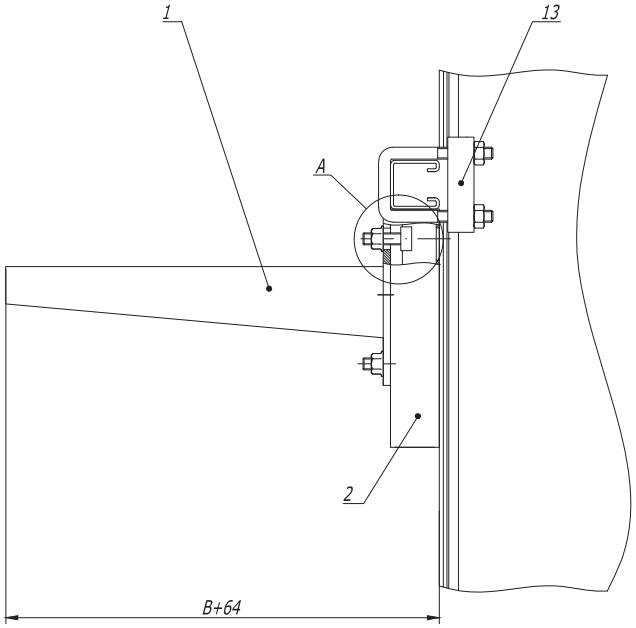

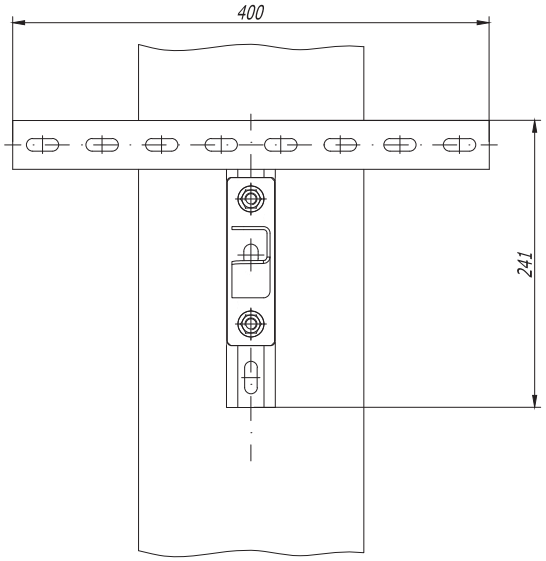

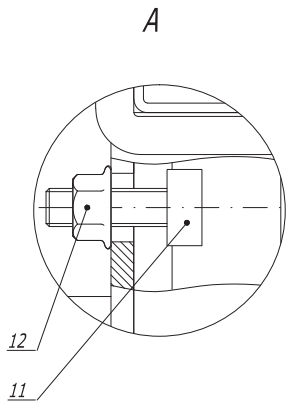

Поз.	Наименование	Код	Кол.	Примечание
1	Консоль ВВН -70/ВВН -60 (ВВР-41/ВВР-21/ВВD-21*) гор. цин -ая		1	
2	Крепление Т- образное	ВМН3020HDZ	1	
11	Винт для крепления к профилю М10х30	СМ 041030	2	
12	Гайка с насечкой М 10 DIN 6923	СМ101000	2	
13	Крепеж к металлическим балкам / Закрывающая струбцина М 10	ВМН1010HDZ/ СМ 301001	2	

1. * Использовать совместно с шайбой М 10 DIN 9021 (СМ121000), 2 шт. на одну консоль.
2. В - ширина используемых лотков.

Изм.	Кол.уч.	Лист	№док.	Подпись	Дата
Разраб.		Асеев А.С.			13.09.2013
Пров.		Чередниченко Г.А.			26.09.2013
Н.контр.					

DKC-2014.B5. 25

Крепление к вертикальной балке в один уровень

Монтажный чертеж

Стадия	Лист	Листов
Р		1

DKC

Формат А3

Взам. инв. №

Подпись и дата

Инв. №подл.

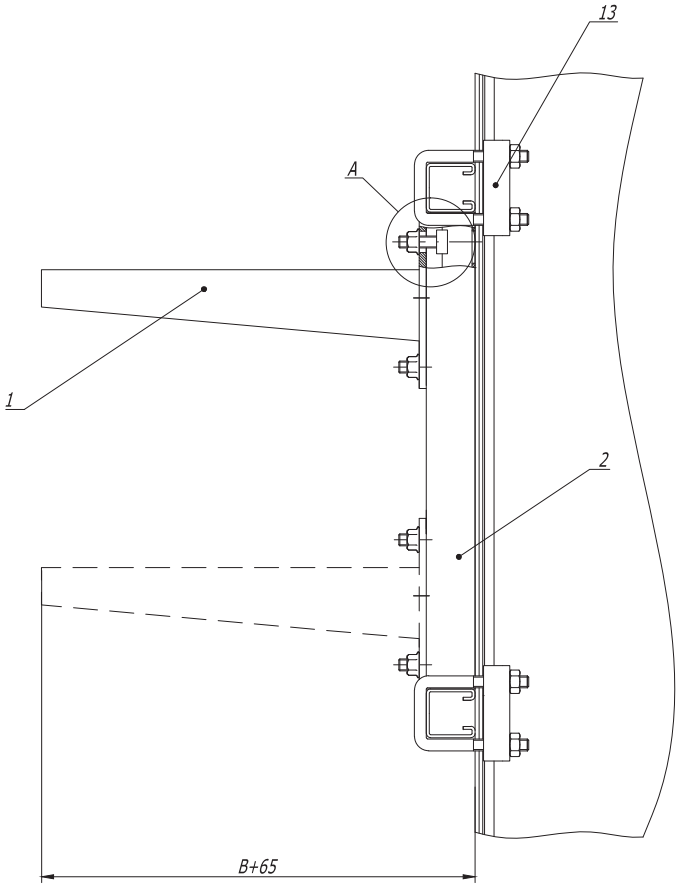

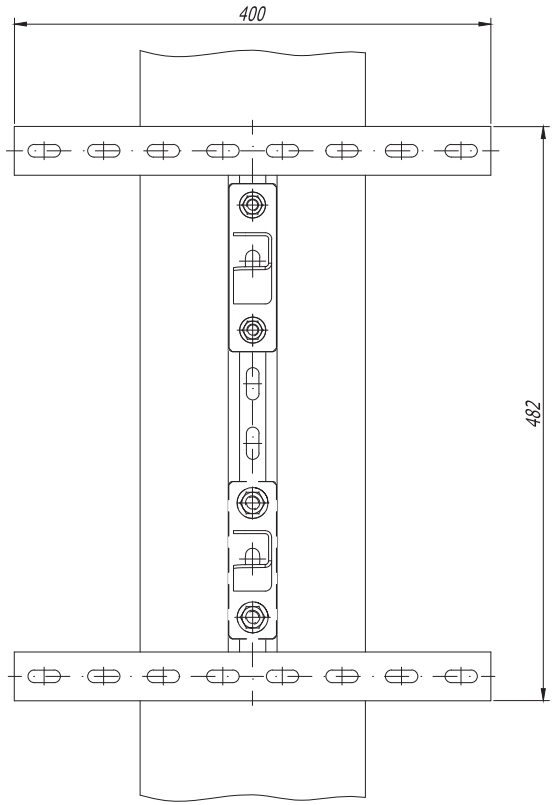

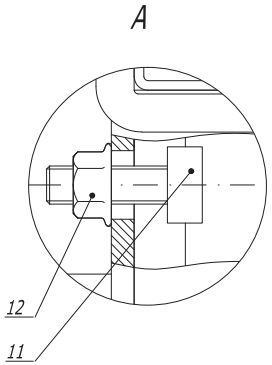

Поз.	Наименование	Код	Кол.	Примечание
1	Консоль BBH -70/BBH -60 (BBP-41/BBP-21/BBD-21*) гор. цин -ая		п	
2	Крепление Н- образное	BMH4040HDZ/ BMH4020HDZ	1	
11	Винт для крепления к профилю M10x30	CM 041030	пх2	
12	Гайка с насечкой M 10 DIN 6923	CM101000	пх2	
13	Крепеж к металлическим балкам / Закрывающая струбцина M 10	BMH1010HDZ/ CM 301001	4	

1. * Использовать совместно с шайбой M 10 DIN 9021 (CM121000), 2 шт. на одну консоль.
2. B - ширина используемых лотков.

Изм.	Кол.уч.	Лист	№док.	Подпись	Дата
Разраб.		Асеев А.С.			13.09.2013
Пров.		Чередниченко Г.А.			26.09.2013
Н.контр.					

DKC-2014.B5. 26

Крепление к вертикальной балке в два уровня

Монтажный чертеж

Стадия	Лист	Листов
Р		1

DKC

Формат А3

Взам. инв. №

Подпись и дата

Инв. № подл.

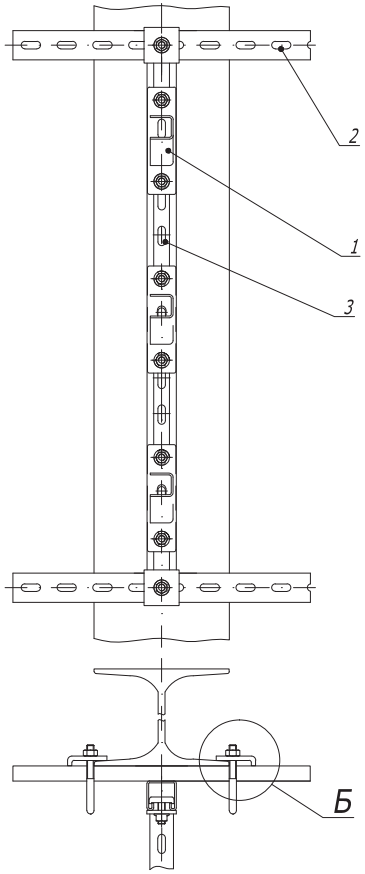

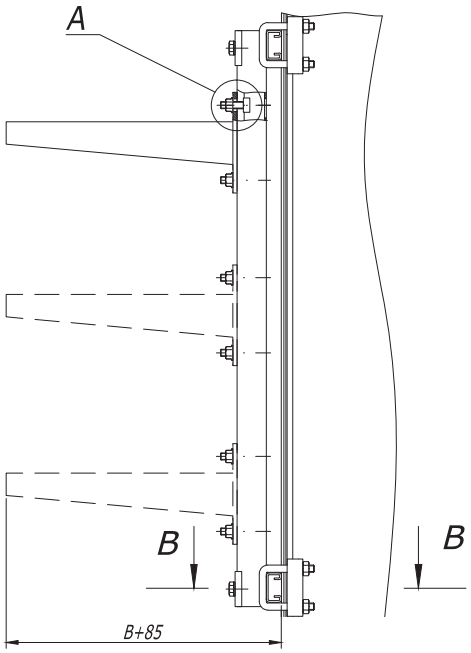

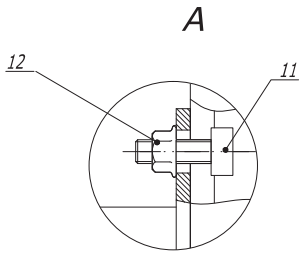

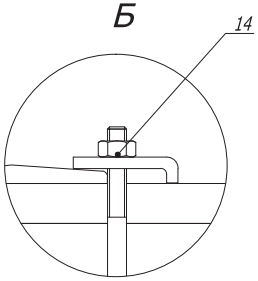

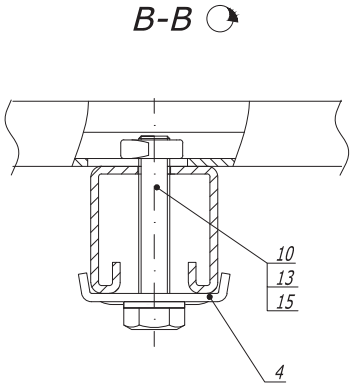

Поз.	Наименование	Код	Кол.	Примечание
1	Консоль ВВН -70/ВВН -60 (ВВР-41/ВВР-21/ВВD-21*) гор. цин -ая		n	
2	Профиль BPL-41/BPM-41/BPL-21/BPM-21	BPL41**/ BPM41**/ BPL41**/ BPM21**	2	
3	Профиль BPL-41/BPM-41 (BPL-21/BPM-21)**		1	
4	Опорная пластина для С- образных профилей ВНМ-41	BHM4141	2	
10	Болт с шестигранной головкой М 10 х 60 DIN 933	CM081060	2	
11	Винт для крепления к профилю М10х30	CM 041030	nx2	
12	Гайка с насечкой М 10 DIN 6923	CM101000	nx2	
13	Гайка для подвешивания профиля М 10 DIN 934	CM 141000	4	
14	Крепеж к металлическим балкам / Закрывающая струбцина М 10	BMH1010HDZ/CM301001	4	
15	Шайба М 10 DIN125	CM 241000	2	

1. * Использовать совместно с шайбой М 10 DIN 9021 (CM121000), 2 шт. на одну консоль.
2. ** При использовании профиля BPL-21/BPM-21 поз. 3, болт М10х60 поз.10 следует заменить на болт М10х35 (CM081035).
3. В - ширина используемых лотков.

Взам. инв. №

Подпись и дата

Инв. № подл.

Изм.	Кол.уч	Лист	№док.	Подпись	Дата
Разраб.		Асеев А.С.			13.09.2013
Пров.		Чередниченко Г.А.			26.09.2013
Н.контр.					

DKC-2014.B5. 27

Крепление к вертикальной балке в несколько уровней

Монтажный чертеж

Стадия	Лист	Листов
Р		1

DKC

Формат А3

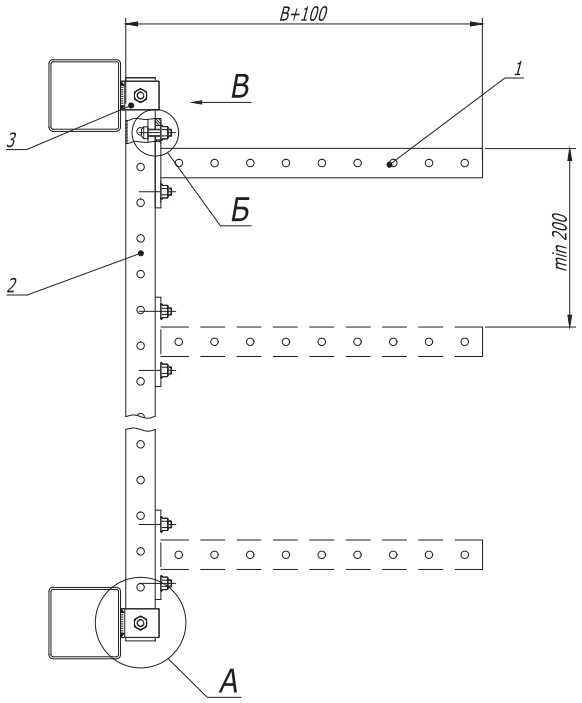

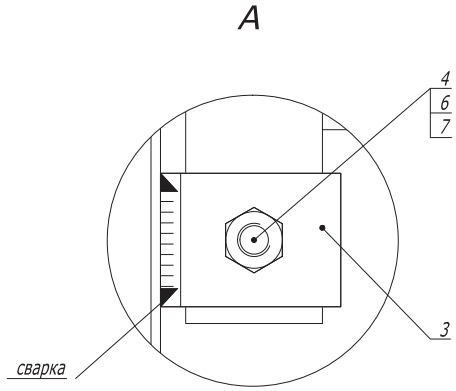

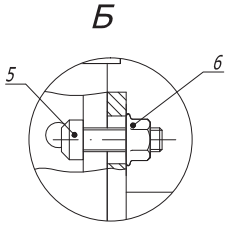

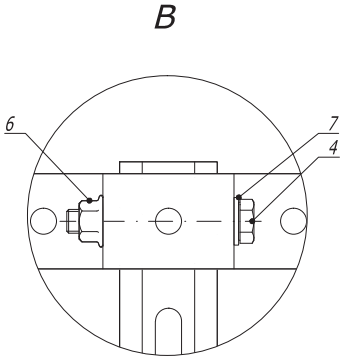

1. B - ширина используемых лотков .

Поз.	Наименование	Код	Кол.	Примечание
1	Консоль BBP-41/BBP-21/BBD-21 (BBH -70/BBH -60)		n	
2	Профиль BPL-41/BPM-41	BPL41**/ BPM41**	1	
3	Крепление стеновое BMD-10/ Крепление приварное BSW-41	BMD1051HDZ/ BSW4101	2	
4	Болт с шестигранной головкой M10x70 DIN 933	CM081070	2	
5	Винт для крепления к профилю M10x30	CM 041030	nx2	
6	Гайка с насечкой M 10 DIN 6923	CM101000	nx2+2	
7	Шайба M 10 DIN 12 5	CM 241000	2	

Взам. инв. №

Подпись и дата

Инв. № подл.

Изм.	Кол.уч.	Лист	№док.	Подпись	Дата
Разраб.		Асеев А.С.			13.09.2013
Пров.		Чередниченко Г.А.			26.09.2013
Н.контр.					

DKC-2014.B5. 28

Стойка на горизонтальных прогонах

Монтажный чертеж

Стадия	Лист	Листов
Р		1

DKC

Формат А3

Вертикальная стойка из С-образного профиля

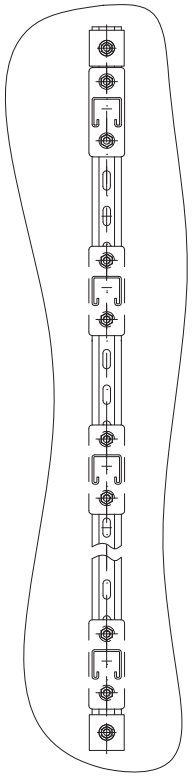

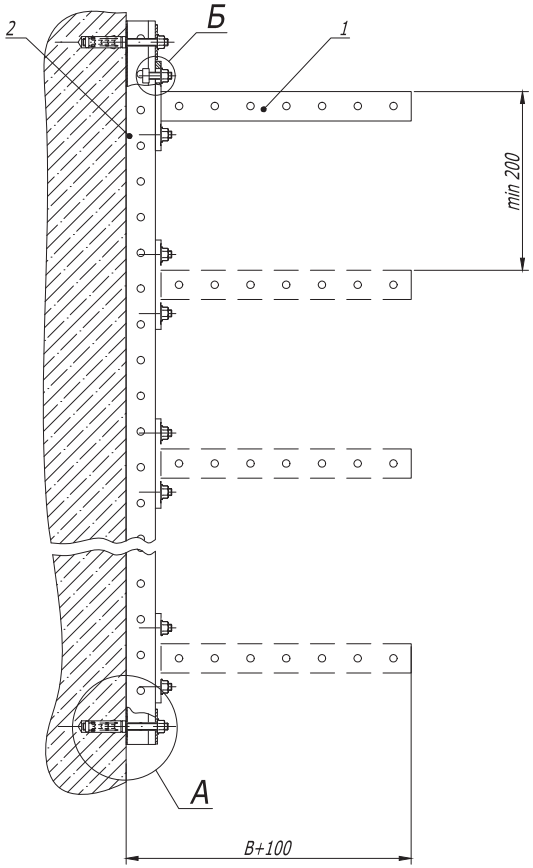

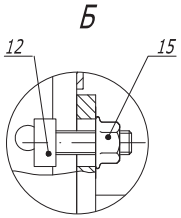

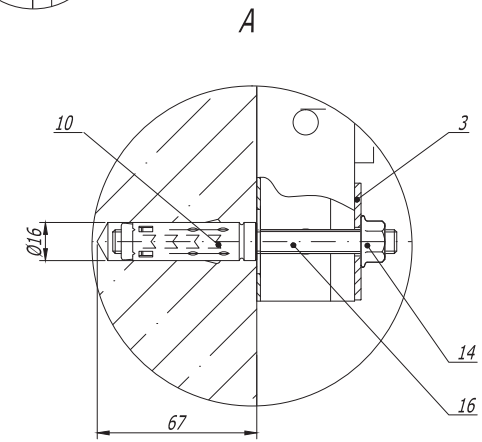

Поз.	Наименование	Код	Кол.	Примечание
1	Консоль BBP-41/BBP-21/BBD-21 (BBH-70/BBH-60)		n	
2	Профиль BPL-41/BPM-41	BPL41**/ BPM41**	1	
3	Пластина опорная BHM-41	BHM4141	2	
10	Анкер стандартный М 10	СМ 421060	2	
12	Винт для крепления к профилю М10х30	СМ 041030	nx2	
14	Гайка с насечкой М 10 DIN 6923	СМ101000	nx2+2	
16	Шпилька резьбовая М 10 х 150	СМ 201015	2	

1. B - ширина используемых лотков.

Изм.	Кол.уч	Лист	№док.	Подпись	Дата	DKC-2014.B5. 29		
Разраб.		Асеев А.С.			13.09.2013	Вертикальная стойка к бетонной стене	Стадия	Лист	Листов
Пров.		Чередниченко Г.А.			26.09.2013		Р	1	4
Н.контр.						Монтажный чертеж	DKC		

Взам. инв. №

Подпись и дата

Инв. № подл.

Формат А3

Вертикальная стойка из П -образного профиля

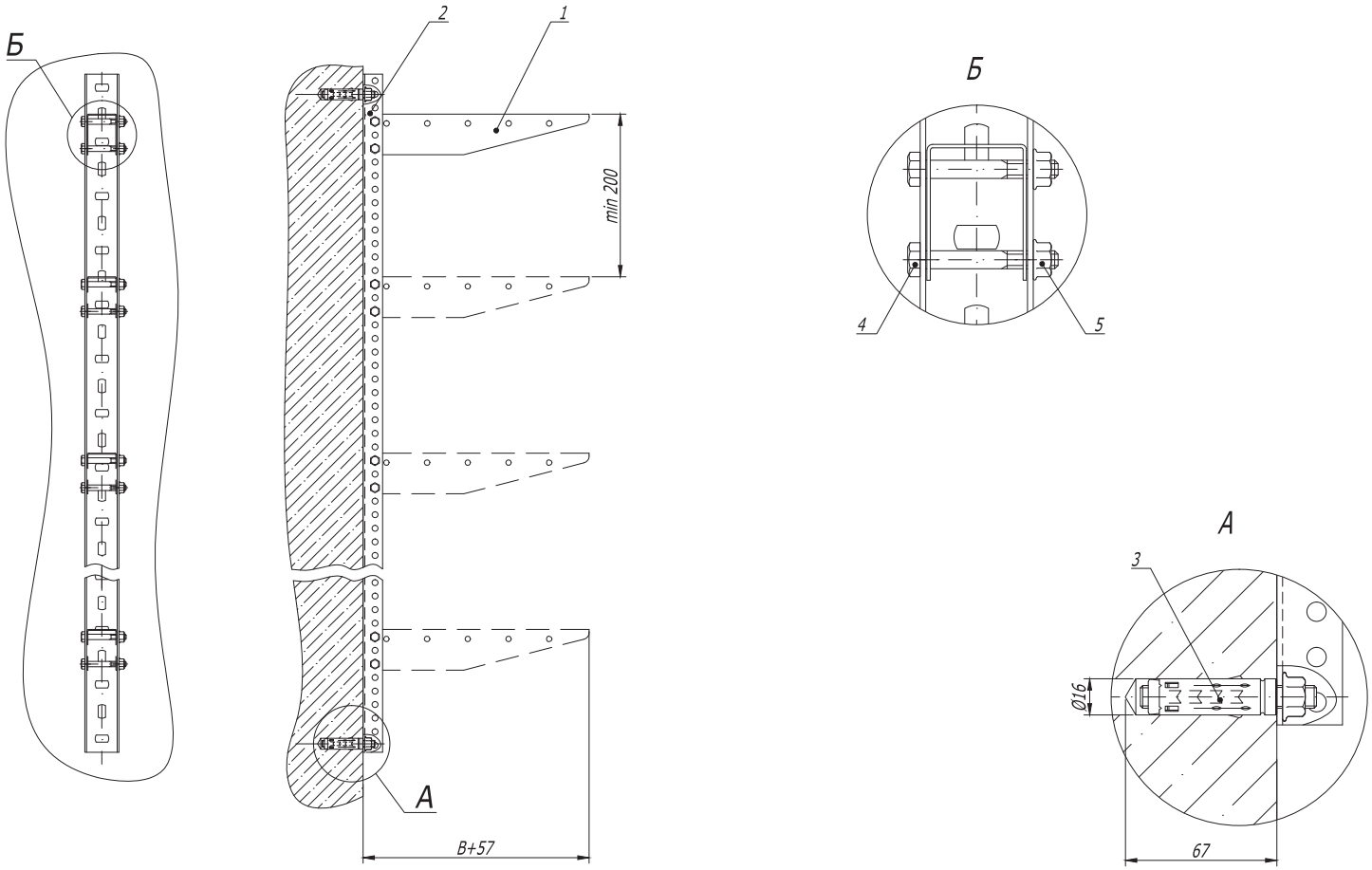

1. В - ширина используемых лотков.

Поз.	Наименование	Код	Кол.	Примечание
1	Консоль BBM-50/BBL-30	BBM50**/BBL30**	n	
2	Профиль BPL-29/BPM-29	BPL29**/ BPM29**	1	
3	Анкер стандартный со шпилькой М 10	CM 441060	2	
4	Болт с шестигранной головкой и частичной резьбой М 8 х 60	CM 020860	nx2	
5	Гайка с насечкой, препятствующей откручиванию М 8	CM100800	nx2	

Изм.	Кол.уч.	Лист	№док.	Подпись	Дата	DKC-2014.B5. 29		
Разраб.		Асеев А.С.			13.09.2013	Вертикальная стойка к бетонной стене	Стадия	Лист	Листов
Пров.		Чередниченко Г.А.			26.09.2013		Р	2	4
Н.контр.						Монтажный чертеж	DKC		

Взам. инв. №

Подпись и дата

Инв. № подл.

Формат А3

Вертикальная стойка из I- образного профиля
Консоль ВВН-75

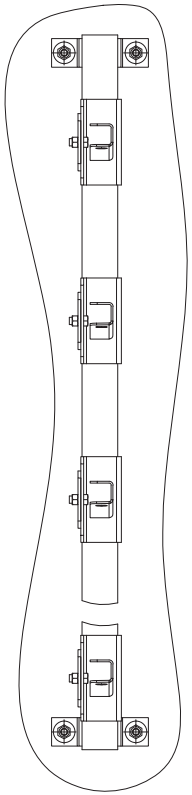

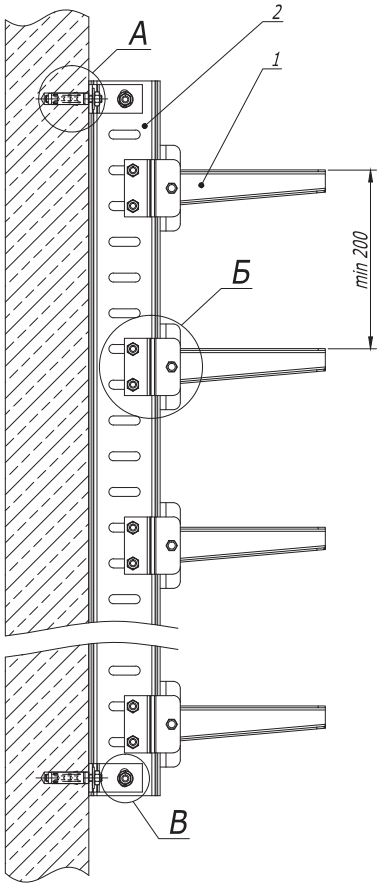

А

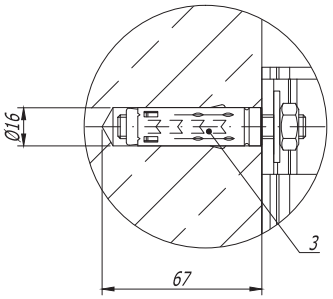

Б

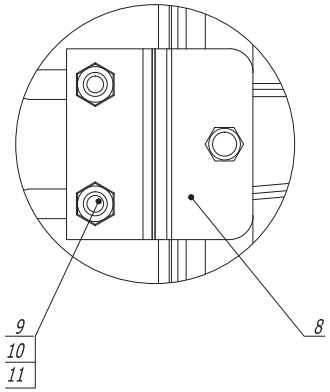

В

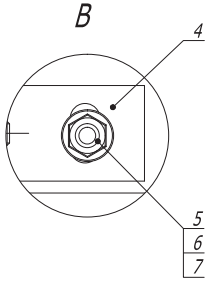

Поз.	Наименование	Код	Кол.	Примечание
1	Консоль ВВН-75	ВВН 75**	п	
2	Профиль ВРМ-50	ВРМ50**	1	
3	Анкер стандартный со шпилькой М 10	CM441060	4	
4	Пластина для крепления I- образного профиля к стене	BMD2032HDZ	4	
5	Болт с шестигранной головкой DIN 933 М 12 х 40	CM 081240HDZ	2	
6	Гайка с насечкой DIN 6923 М 12	CM101200HDZ	2	
7	Шайба DIN125 М12	CM241200	2	
8	Соединительная пластина для консоли ВВН-75		п	Поставляется в комплекте с консолью
9	Болт с шестигранной головкой DIN 933 М 10 х 35		пх3	
10	Гайка шестигранная DIN 934 М 10		пх3	
11	Шайба DIN125 М10		пх3	

Взам. инв. №

Подпись и дата

Инв. № подл.

Изм.	Кол.уч.	Лист	№док.	Подпись	Дата
Разраб.		Тиунов И.А.			28.07.2017
Пров.		Чередниченко Г.А.			28.07.2017
Н.контр.					

DKC-2017.B5. 29

Вертикальная стойка к бетонной стене

Монтажный чертеж

Стадия	Лист	Листов
Р	3	4

DKC

Формат А3

Вертикальная стойка из I- образного профиля .
Консоль BBH-41.

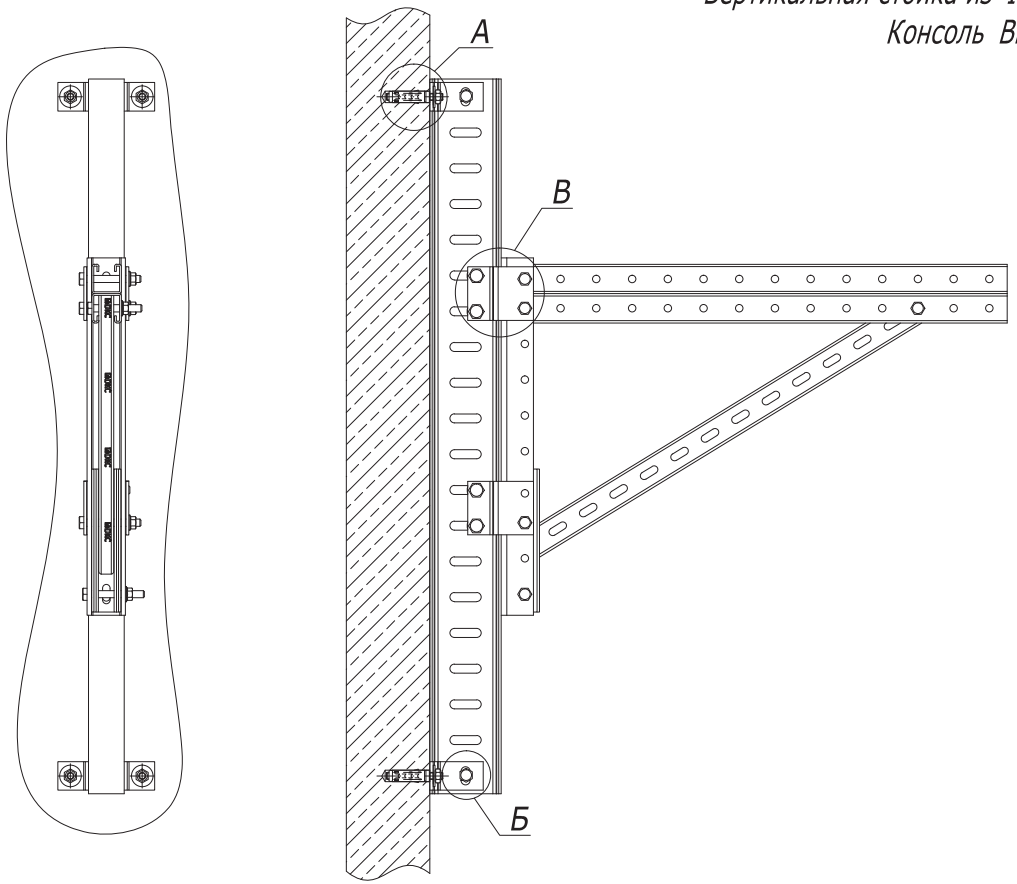

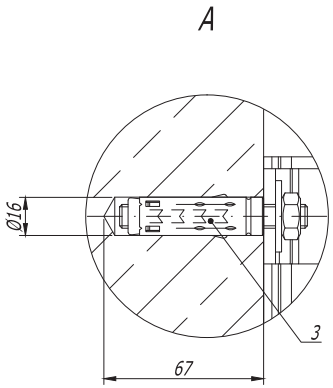

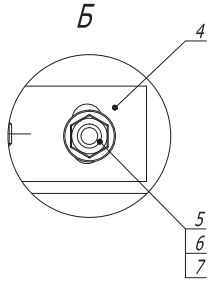

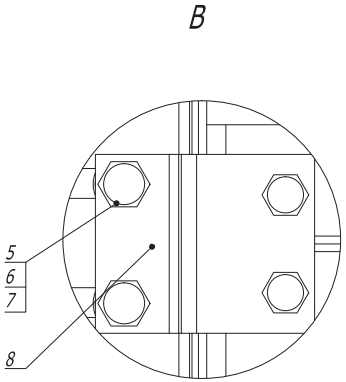

Поз.	Наименование	Код	Кол.	Примечание
1	Консоль BBD-41	BB D41**	1	
2	Профиль BPM-50	BPM50**	1	
3	Анкер стандартный со шпилькой M 10	CM441060	4	
4	Пластина для крепления I- образного профиля к стене	BMD2032HDZ	4	
5	Болт с шестигранной головкой DIN 933 M 12 x 40	CM 081240HDZ	6	
6	Гайка с насечкой DIN 6923 M 12	CM101200HDZ	6	
7	Шайба DIN125 M12	CM241200	6	
8	Соединительная пластина для консоли BBD-41	BMD2001HDZ	2	

Взам. инв. №

Подпись и дата

Инв. № подл.

Изм.	Кол.уч.	Лист	№док.	Подпись	Дата
Разраб.		Тиунов И.А.			28.07.2017
Пров.		Чередниченко Г.А.			28.07.2017
Н.контр.					

DKC-2017.B5. 29

Вертикальная стойка к бетонной стене

Монтажный чертеж

Стадия	Лист	Листов
Р	4	4

DKC

Формат А3

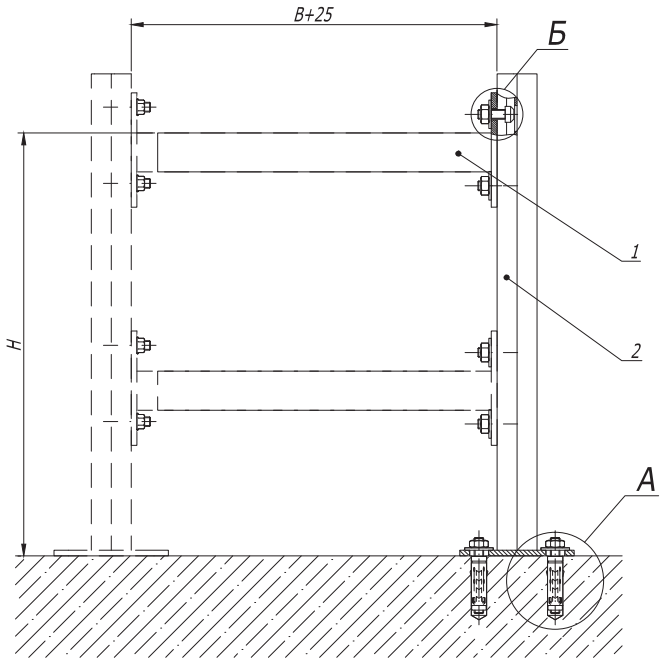

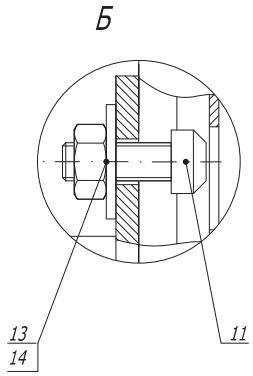

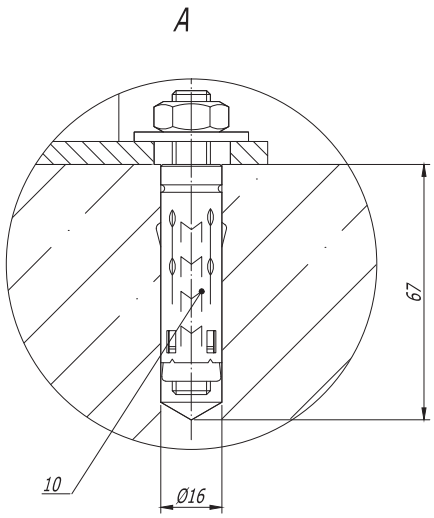

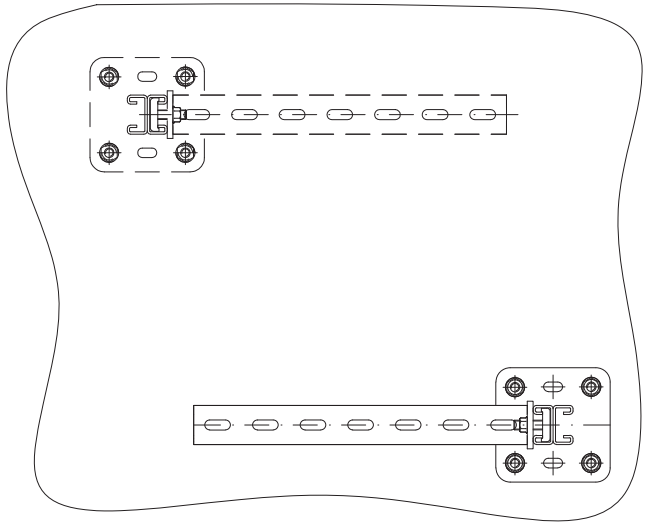

Поз.	Наименование	Код	Кол.	Примечание
1	Подвес BSD-21	BSD21**	1	
2	Консоль BBP-41/BBP-21/BBD-21 (BBH -70/ BBH -60)		n	
10	Анкер со шпилькой М 10	СМ 441060	4	
11	Винт для крепления к профилю М10х30	СМ 041030	nх2	
13	Гайка шестигранная М 10 DIN 934	СМ101000	nх2	
14	Шайба М 10 DIN 9021	СМ 121000	nх2	

1. H - высота подвеса.
2. B - ширина используемых лотков.

Изм.	Кол.уч	Лист	N°док.	Подпись	Дата	DKC-2014.B5. 30		
Разраб.		Асеев А.С.			13.09.2013	Консольная опора на пол Монтажный чертеж	Стадия	Лист	Листов
Пров.		Чередниченко Г.А.			26.09.2013		Р		1
Н.контр.							DKC		

Взам. инв. №

Подпись и дата

Инв. №° подл.

Формат А3

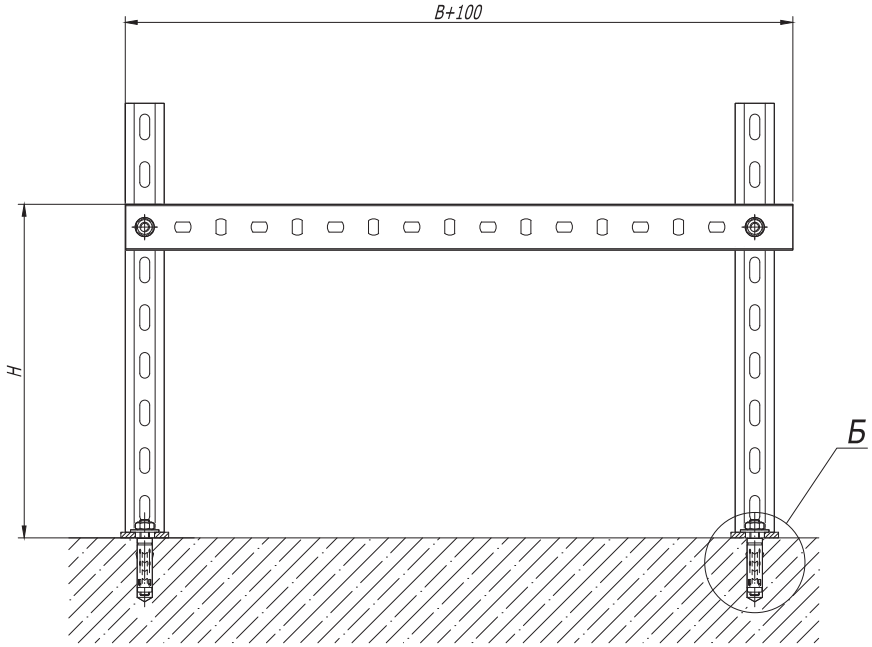

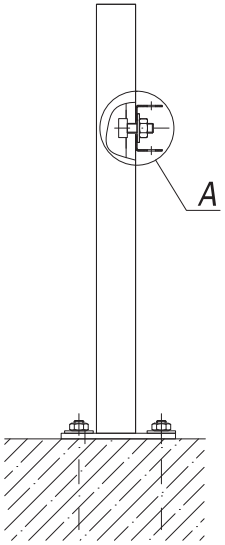

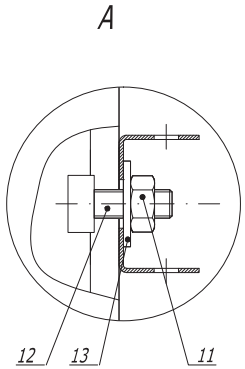

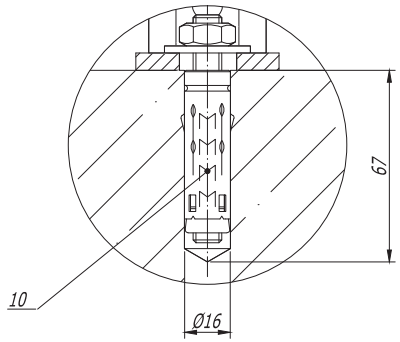

1. H - высота подвеса.
2. B - ширина используемых лотков.

Поз.	Наименование	Код	Кол.	Примечание
1	Консоль ВВР-41	ВВР41**	2	
2	Профиль ВРМ-29	ВРМ29**	1	
10	Анкер со шпилькой М 10	СМ 441060	4	
11	Винт для крепления к профилю М10х30	СМ 041030	2	
12	Гайка шестигранная М 10 DIN 934	СМ101000	2	
13	Шайба М 10 DIN 9021	СМ 121000	2	

Взам. инв. № | Подпись и дата | Инв. № подл.

Изм.	Кол.уч.	Лист	N°док.	Подпись	Дата	DKC-2014.B5. 31		
Разраб.		Асеев А.С.			13.09.2013	Опора П-рама на пол	Стадия	Лист	Листов
Пров.		Чередниченко Г.А.			26.09.2013		Р		1
Н.контр.						Монтажный чертеж	DKC		

Формат А3

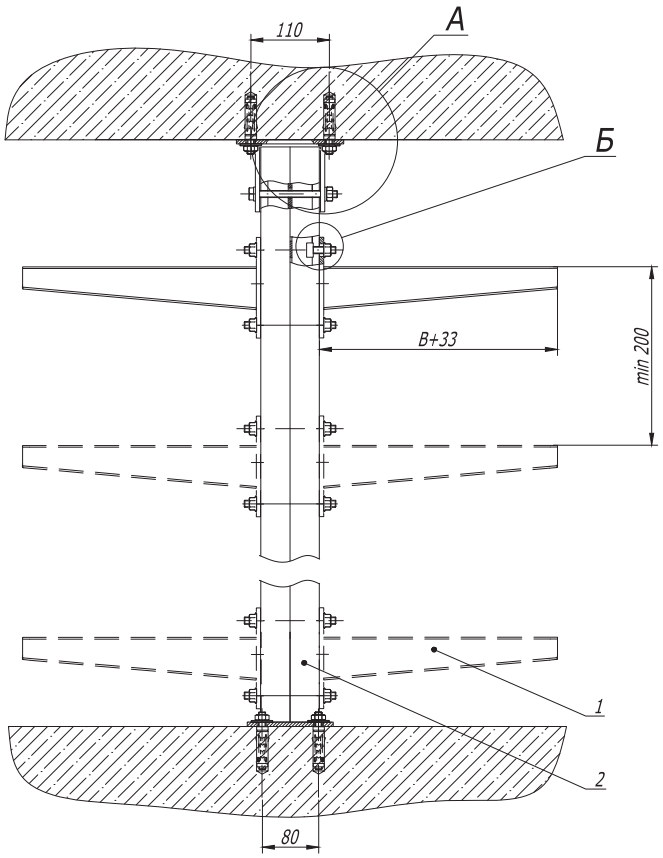

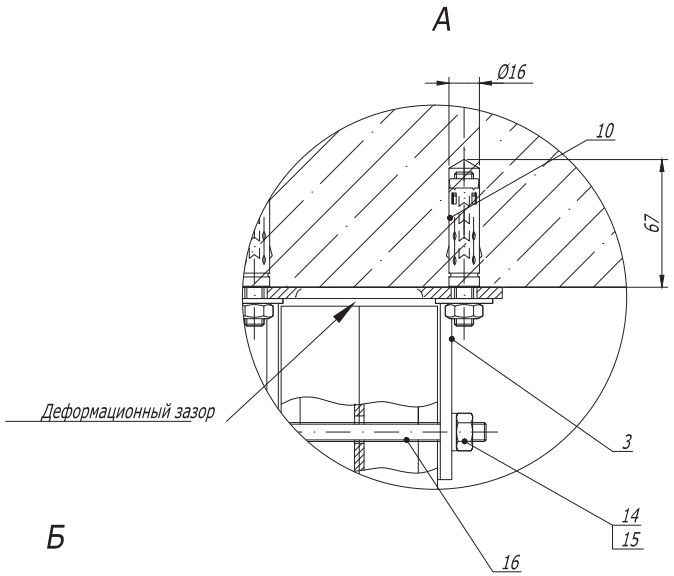

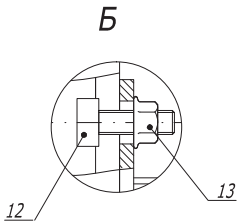

Поз.	Наименование	Код	Кол.	Примечание
1	Консоль BBH -70/BBH -60 (BBP-41/BBP-21/BBD-21*)		n	
2	Подвес BSD-41	BSD41**	1	
3	Монтажная опора для профиля 82 x 41	BSF8201HDZ	1	
10	Анкер со шпилькой M 10	CM 441060	6	
12	Винт для крепления к профилю M10x30	CM 041030	nx2	
13	Гайка с насечкой M 10 DIN 6923	CM101000	nx2	
14	Гайка шестигранная M 10 DIN 934	CM 111000	2	
15	Шайба M 10 DIN125	CM 241000	2	
16	Болт с шестигранной головкой M 10-120 DIN933	CM 081012	1	

1. * Использовать совместно с шайбой DIN 9021 M 10 (CM121000), 2 шт. на одну консоль.
2. B - ширина используемых лотков.

Взам. инв. №

Подпись и дата

Инв. № подл.

Изм.	Кол.уч	Лист	№док.	Подпись	Дата
Разраб.		Асеев А.С.			13.09.2013
Пров.		Чередниченко Г.А.			26.09.2013
Н.контр.					

DKC-2014.B5. 32

Опора в распор

Монтажный чертеж

Стадия	Лист	Листов
Р		1

DKC

Формат А3

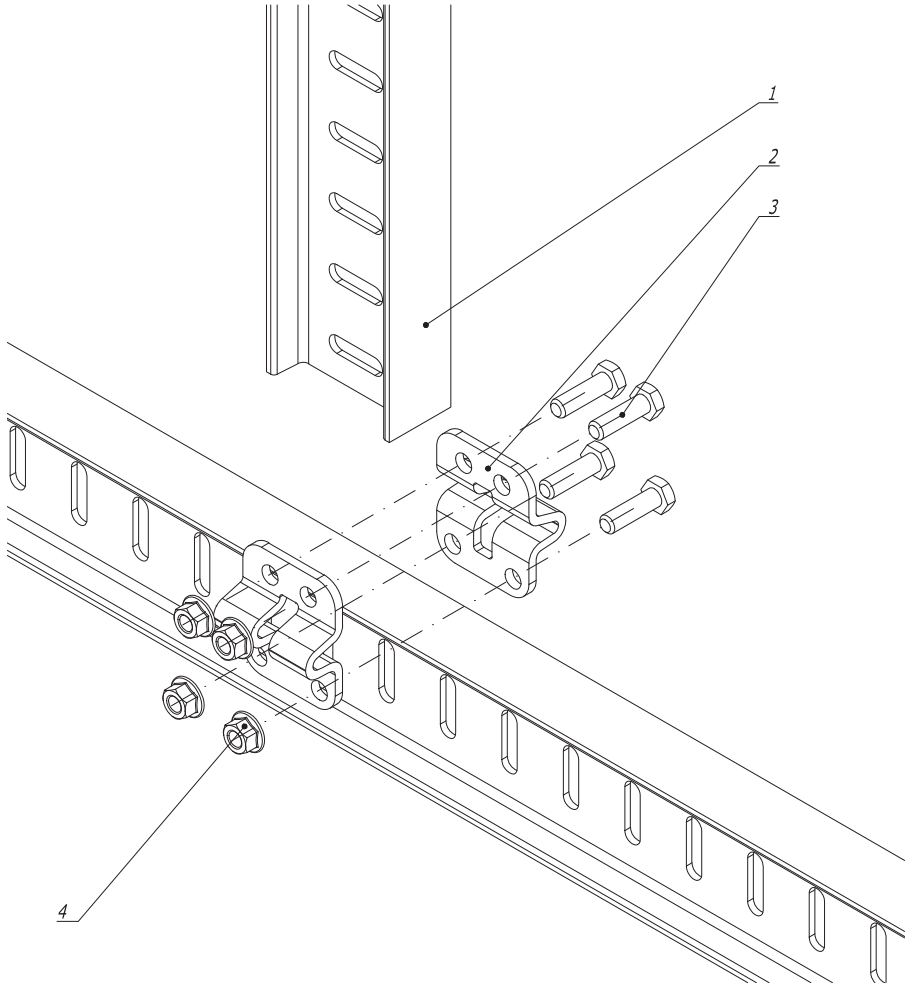

Поз.	Наименование	Код	Кол.	Примечание
1	Профиль BPM-50	BPM50**		
2	Пластина для Т -образного соединения профиля BPM-50	BMD2031HDZ	2	
3	Болт с шестигранно головкой DIN 933 M 12 x 40	CM 081240HDZ	4	
4	Гайка с насечкой M 12 DIN 6923	CM101200HDZ	4	

Изм.	Кол.уч.	Лист	N°док.	Подпись	Дата
Разраб.		Тиунов И.А.			28.07.2017
Пров.		Чередниченко Г.А.			28.07.2017
Н.контр.					

DKC-2017.B5. 250

Соединение I-образных профилей под углом 90°

Монтажный чертеж

Стадия	Лист	Листов
Р		1

DKC

Формат А3

Взам. инв. №

Подпись и дата

Инв. № подл.

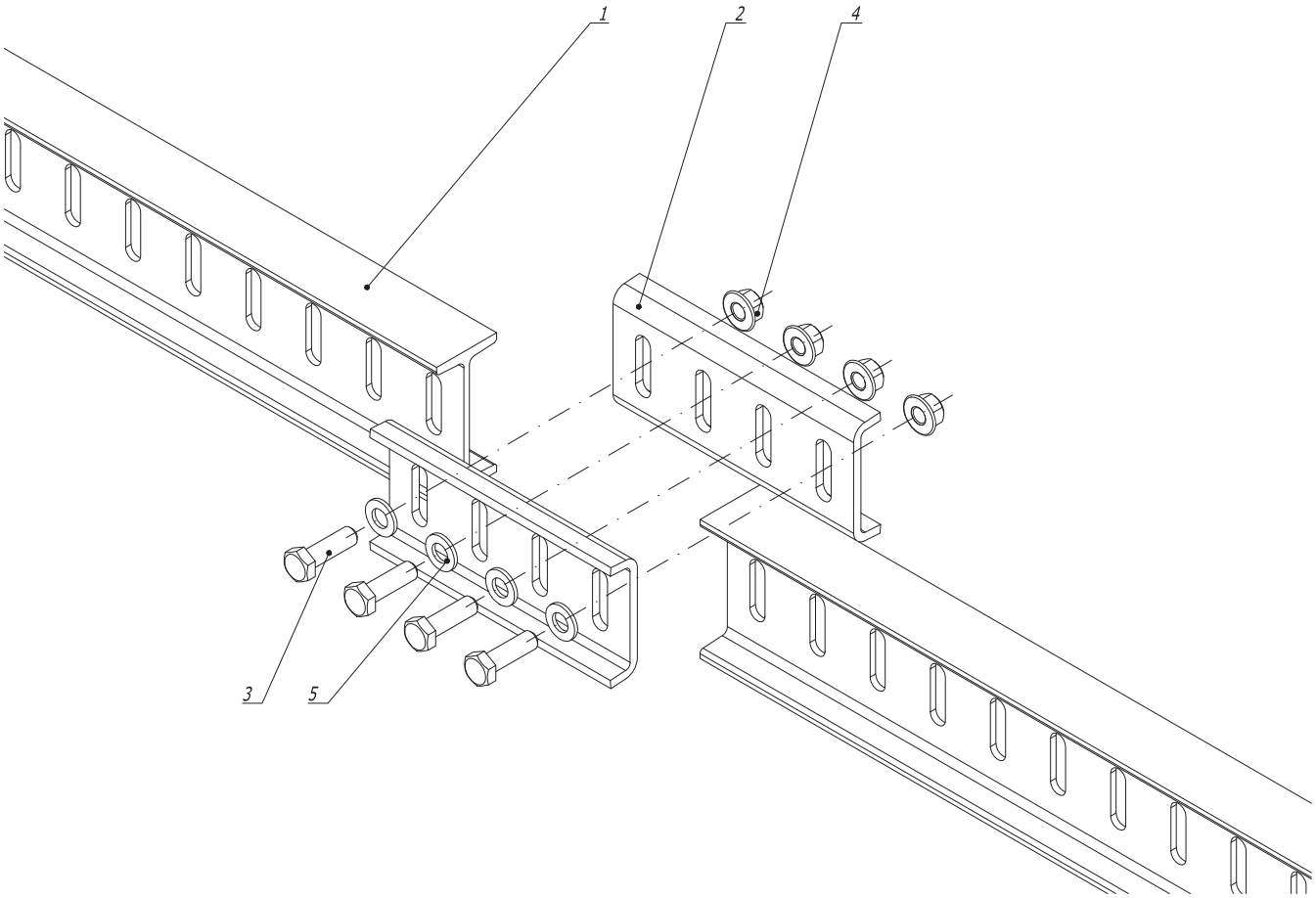

Поз.	Наименование	Код	Кол.	Примечание
1	Профиль BPM-50	BPM50**		
2	Пластина для соединения профиля BPM-50 встык	BMD2011HDZ	2	
3	Болт с шестигранной головкой DIN 933 M 12 x 40	CM 081240HDZ	4	
4	Гайка с насечкой DIN 6923 M 12	CM101200HDZ	4	
5	Шайба DIN125 M12	CM 241200HDZ	4	

Взам. инв. №

Подпись и дата

Инв. №º подл.

Изм.	Кол.уч	Лист	№док.	Подпись	Дата
Разраб.		Тиунов И.А.			28.07.2017
Пров.		Чередниченко Г.А.			28.07.2017
Н.контр.					

DKC-2017.B5. 251

Продольное соединение I- образных профилей

Монтажный чертеж

Стадия	Лист	Листов
Р		1

DKC

Формат А3

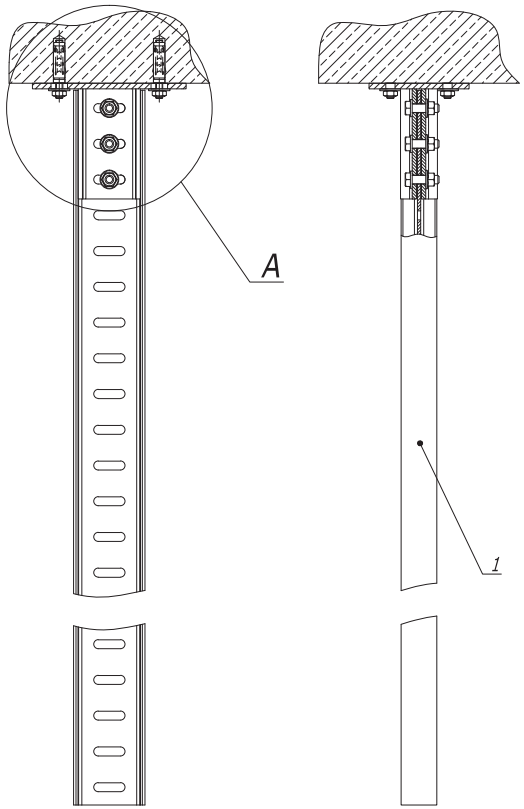

Установочные размеры

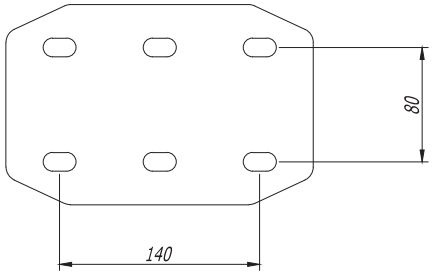

A

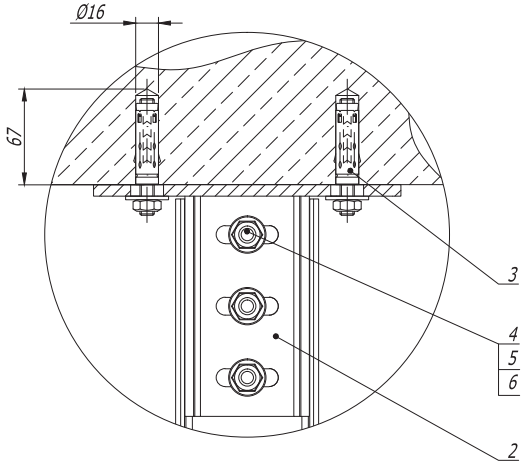

Поз.	Наименование	Код	Кол.	Примечание
1	Профиль BPM-50	BPM50**		
2	Крепление к потолку BSF-50	BSF5001HDZ	1	
3	Стандартный анкер со шпилькой M 10	CM 441060	4	
4	Болт с шестигранной головкой DIN 933 M 12 x 40	CM 081240HDZ	3	
5	Гайка с насечкой DIN 6923 M 12	CM101200HDZ	3	
6	Шайба DIN125 M12	CM 241200HDZ	3	

Взам. инв. № | Подпись и дата | Инв. № подл.

Изм.	Кол.уч.	Лист	№док.	Подпись	Дата
Разраб.		Тиунов И.А.			28.07.2017
Пров.		Чередниченко Г.А.			28.07.2017
Н.контр.					

DKC-2017.B5. 252

Крепление I-образного профиля к полу/потолку

Монтажный чертеж

Стадия	Лист	Листов
Р		1

DKC

Формат А3

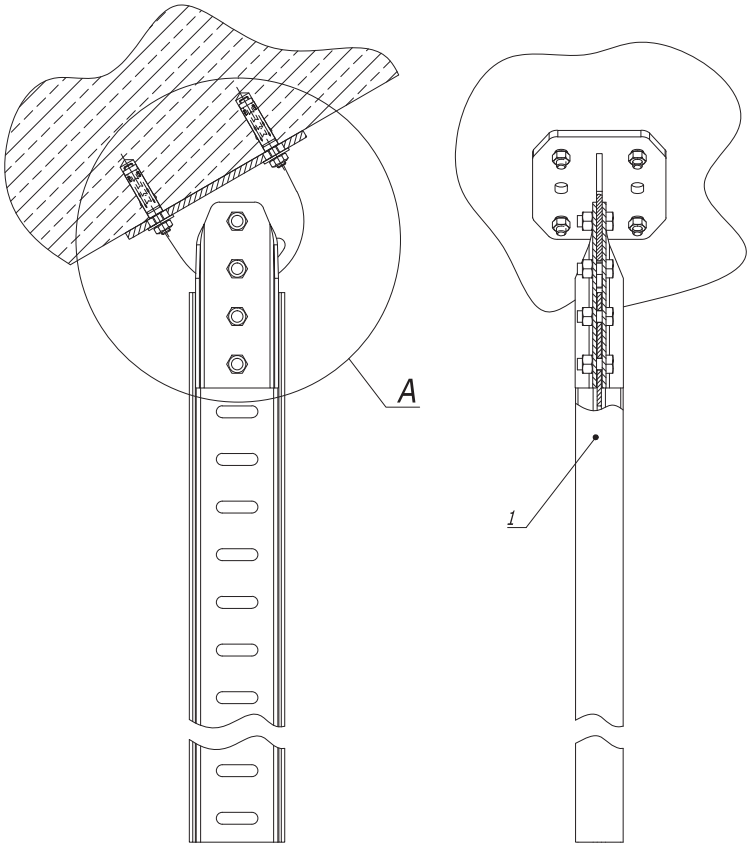

Установочные размеры

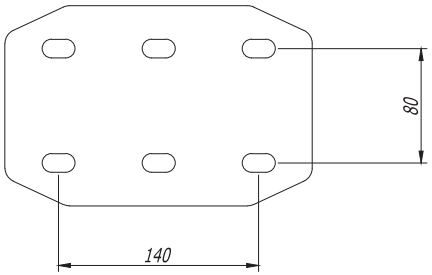

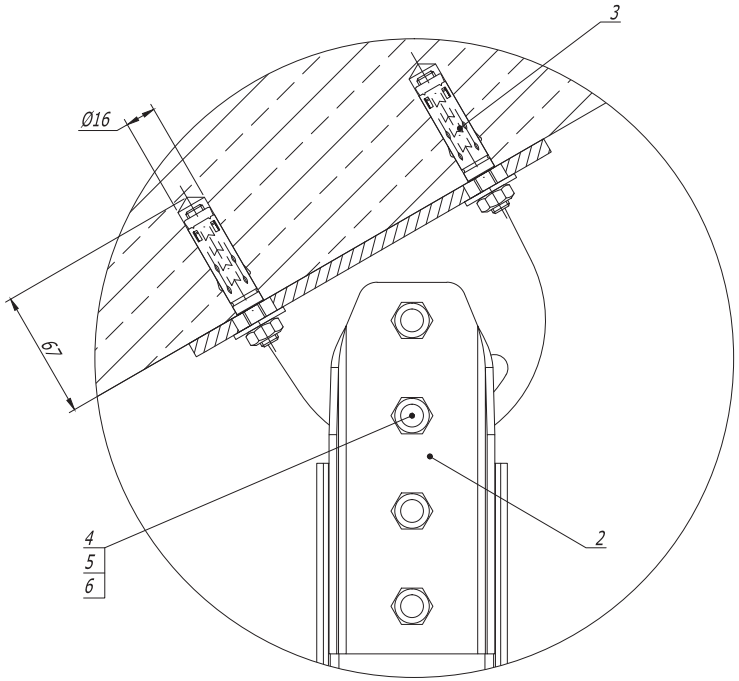

Поз.	Наименование	Код	Кол.	Примечание
1	Профиль BPM-50	BPM50**		
2	Крепление к потолку BSF-50	BSF5002HDZ	1	
3	Стандартный анкер со шпилькой M 10	CM 441060	4	
4	Болт с шестигранной головкой DIN 933 M 12 x 30		4	Поставляется в комплекте с креплением
5	Гайка с насечкой DIN 6923 M 12		4	
6	Шайба DIN125 M12		4	

Взам. инв. №

Подпись и дата

Инв. №º подл.

Изм.	Кол.уч	Лист	№док.	Подпись	Дата
Разраб.		Тиунов И.А.			28.07.2017
Пров.		Чередниченко Г.А.			28.07.2017
Н.контр.					

DKC-2017.B5. 253

Шарнирное крепление I-образного профиля к полу/потолку
Монтажный чертеж

Стадия	Лист	Листов
Р		1

DKC

Формат А3

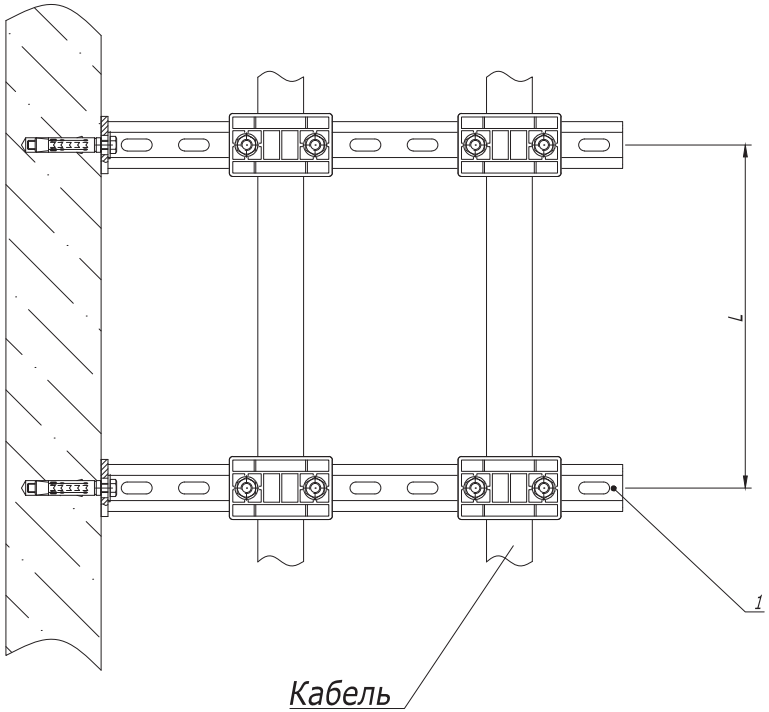

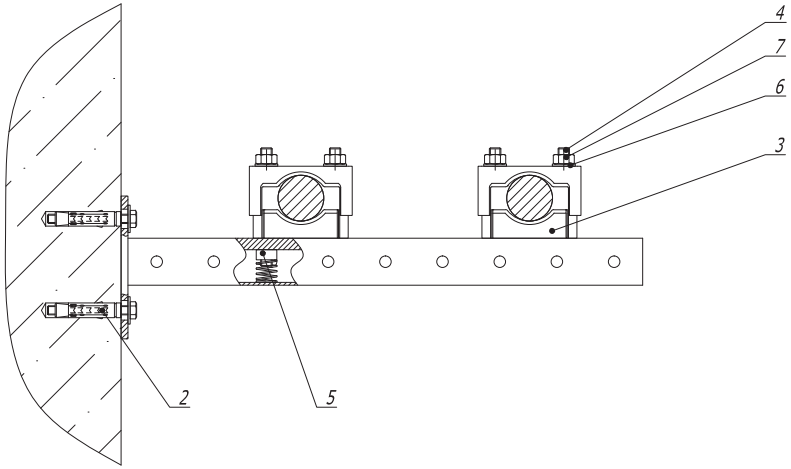

Поз.	Наименование	Код	Кол.	Примечание
1	Консоль BBP-41		2	
2	Стандартный анкер с болтом	CM 431060	4	
3	Кабельный держатель BHR-20	BHR2004/ BHR2006	4	
4	Шпилька М 10 х 150	CM201015	8	
5	Гайка для подвешивания профиля (с удлиненной пружиной) М 10 х 40	CM161000	8	
6	Шайба с узкими полями М 10	CM241000	8	
7	Гайка шестигранная М 10	CM111000	8	

1. L- расстояние между точками подвеса выбирается в зависимости от нагрузки в диапазоне от 500 до 1000 мм.

Изм.	Кол.уч.	Лист	№док.	Подпись	Дата
Разраб.		Тиунов И.А.			28.07.2017
Пров.		Чередниченко Г.А.			28.07.2017
Н.контр.					

DKC-2017.B5. 254

Прокладка кабеля при помощи кабельных держателей BHR-20 тип 1
Монтажный чертеж

Стадия	Лист	Листов
Р		1

DKC

Формат А3

Взам. инв. №

Подпись и дата

Инв. № подл.

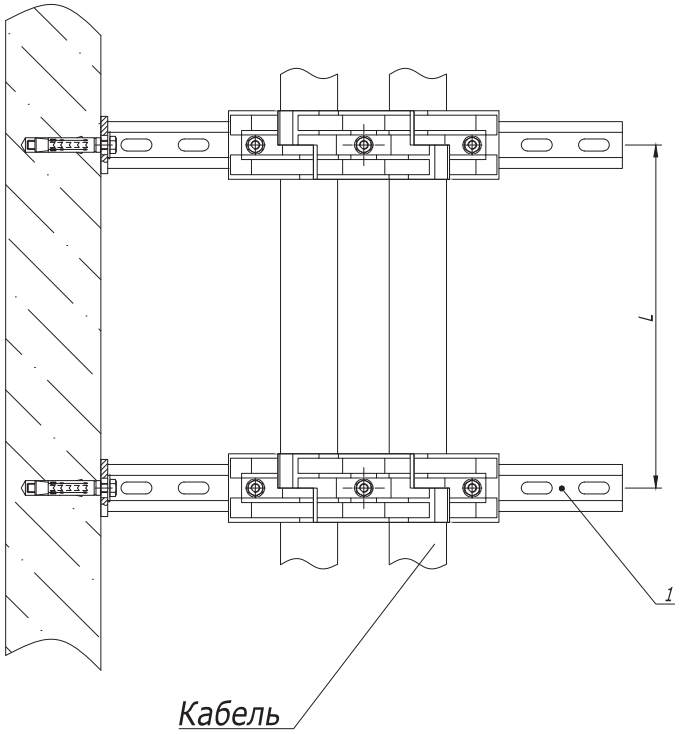

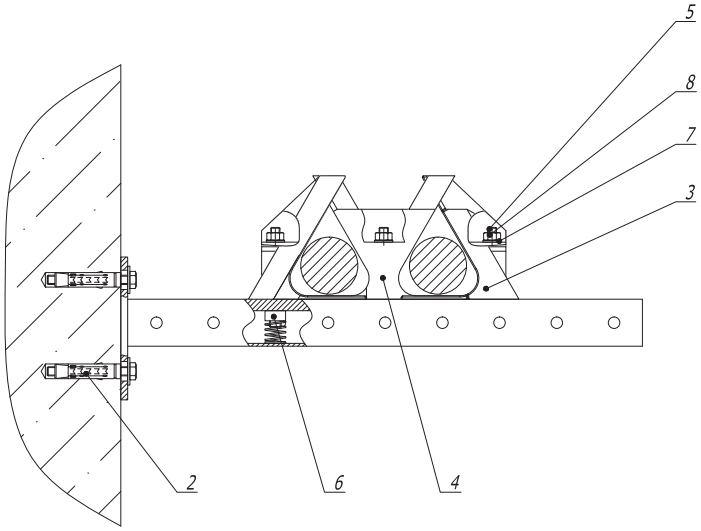

Поз.	Наименование	Код	Кол.	Примечание
1	Консоль ВВР-41		2	
2	Стандартный анкер с болтом	CM 431060	4	
3	Кабельный держатель для крепления в треугольник, д. 30-40 мм, тип 1	BHR1004	2	
4	Кабельный держатель для крепления в треугольник, д. 30-40 мм, тип 2	BHR1104	2	
5	Шпилька М 8 х 100	CM200810	6	
6	Гайка для подвешивания профиля (с удлиненной пружиной) М 8 х 40	CM160800	6	
7	Шайба с узкими полями М 8	CM240800	6	
8	Гайка шестигранная М 8	CM110800	6	

1. L - расстояние между точками подвеса выбирается в зависимости от нагрузки в диапазоне от 500 до 1000 мм.

Изм.	Кол.уч	Лист	№док.	Подпись	Дата	DKC-2017.B5. 255		
Разраб.		Тиунов И.А.			28.07.2017	Прокладка кабеля при помощи кабельных держателей BHR-10	Стадия	Лист	Листов
Пров.		Чередниченко Г.А.			28.07.2017		Р		1
Н.контр.						Монтажный чертеж	DKC		

Взам. инв. №

Подпись и дата

Инв. № подл.

Формат А3

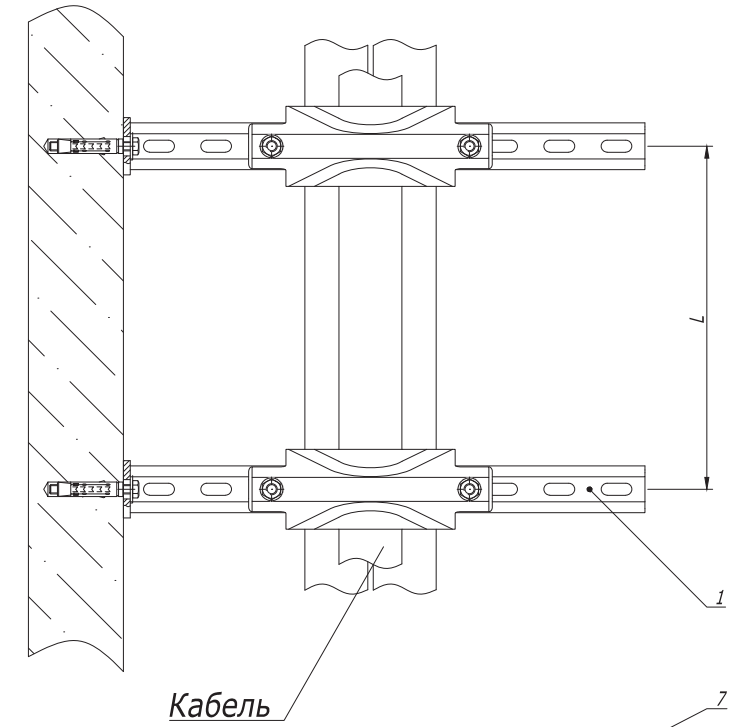

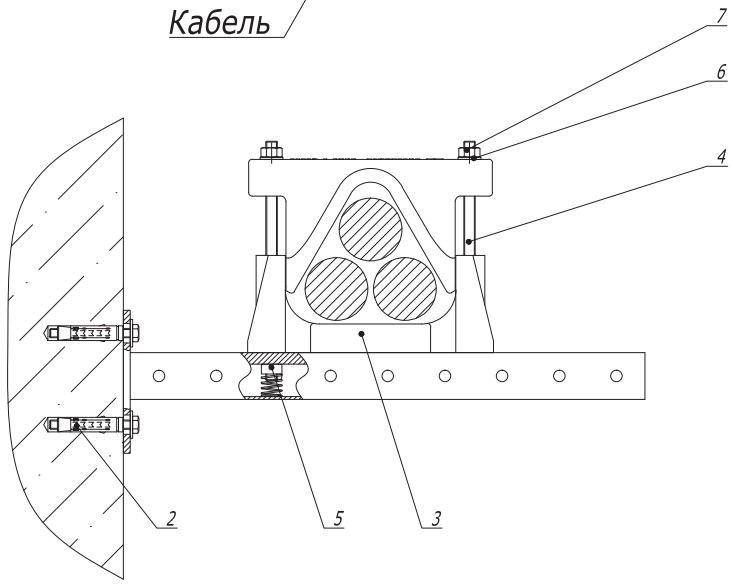

Таблица 1		
Код держателя	Размер шпильки	Код шпильки
BHR3505	M 12 x 200	CM201220
BHR3507	M 12 x 250	CM201225

Поз.	Наименование	Код	Кол.	Примечание
1	Консоль BBP-41		2	
2	Стандартный анкер с болтом	CM 431060	4	
3	Кабельный держатель BHR-35		2	
4	Шпилька		4	См. таблицу 1
5	Гайка для подвешивания профиля (с удлиненной пружиной) M 12 x 40	CM161200	4	
6	Шайба с узкими полями M 12	CM241200	4	
7	Гайка шестигранная M 12	CM111200	4	

1. L- расстояние между точками подвеса выбирается в зависимости от нагрузки в диапазоне от 500 до 1000 мм.

Изм.	Кол.уч.	Лист	N°док.	Подпись	Дата
Разраб.		Тиунов И.А.			28.07.2017
Пров.		Чередниченко Г.А.			28.07.2017
Н.контр.					

DKC-2017.B5. 256

Прокладка кабеля при помощи кабельных держателей BHR-35

Монтажный чертеж

Стадия	Лист	Листов
P		1

DKC

Взам. инв. №

Подпись и дата

Инв. № подл.

Формат А3

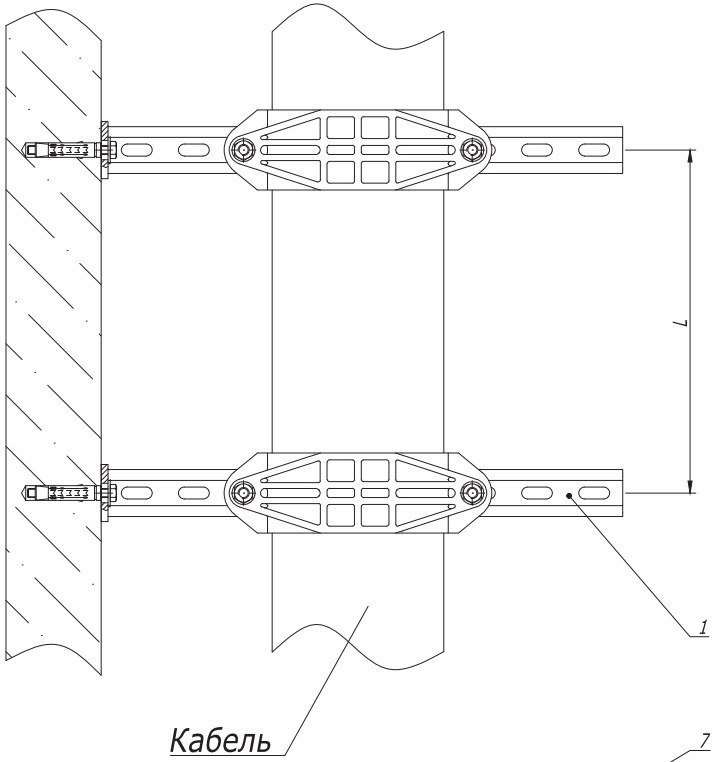

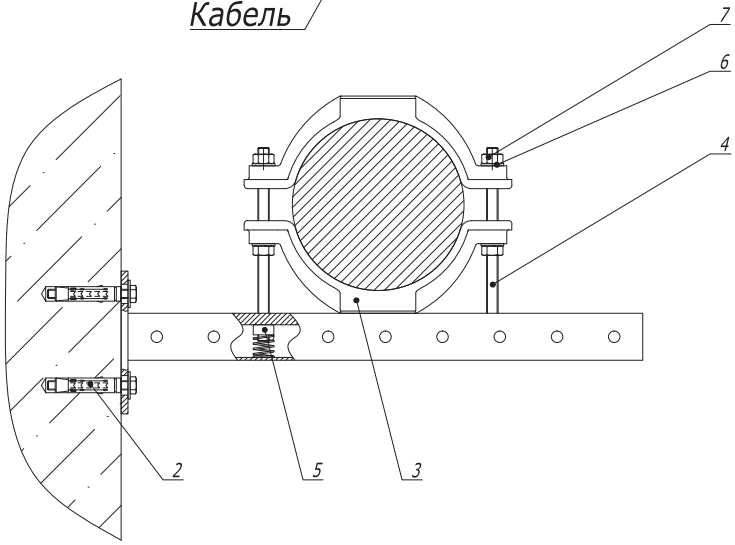

Таблица 1		
Код держателя	Размер шпильки	Код шпильки
BHR2009	M 12 x 150	CM201215
BHR2010	M 12 x 150	CM201215
BHR2012	M 12 x 200	CM201220
BHR2015	M 12 x 200	CM201220

Поз.	Наименование	Код	Кол.	Примечание
1	Консоль BBP-41		2	
2	Стандартный анкер с болтом	CM 431060	4	
3	Кабельный держатель BHR-20		2	
4	Шпилька		4	См. таблицу 1
5	Гайка для подвешивания профиля (с удлиненной пружиной) M 12 x 40	CM161200	4	
6	Шайба с узкими полями M 12	CM241200	8	
7	Гайка шестигранная M 12	CM111200	8	

1. L- расстояние между точками подвеса выбирается в зависимости от нагрузки в диапазоне от 500 до 1000 мм.

Изм.	Кол.уч.	Лист	№док.	Подпись	Дата	DKC-2017.B5. 257		
Разраб.		Тиунов И.А.			28.07.2017	Прокладка кабеля при помощи кабельных держателей BHR-20 тип 2 Монтажный чертеж	Стадия	Лист	Листов
Пров.		Чередниченко Г.А.			28.07.2017		Р		1
Н.контр.							DKC		

Формат А3

Взам. инв. №

Подпись и дата

Инв. № подл.

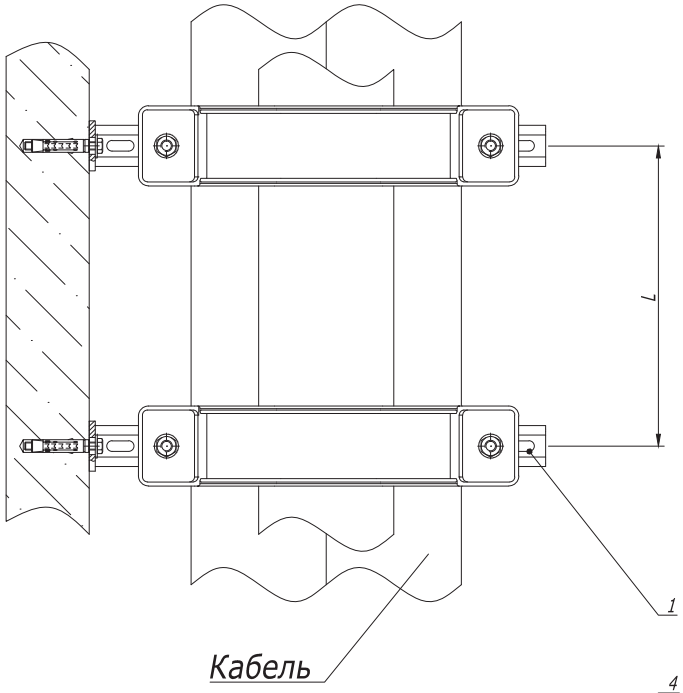

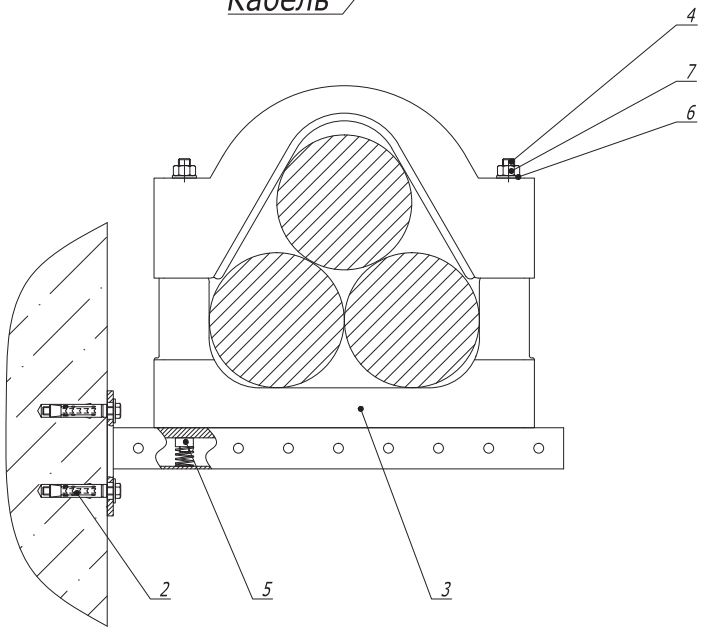

Поз.	Наименование	Код	Кол.	Примечание
1	Консоль BBP-41		2	
2	Стандартный анкер с болтом	CM 431060	4	
3	Кабельный держатель BHR-40	BHR4009/ BHR4011/ BHR4013	2	
4	Шпилька M 12 x 300	CM 201230	4	
5	Гайка для подвешивания профиля (с удлиненной пружиной) M 12 x 40	CM161200	4	
6	Шайба с узкими полями M 12	CM241200	4	
7	Гайка шестигранная M 12	CM111200	4	

1. L- расстояние между точками подвеса выбирается в зависимости от нагрузки в диапазоне от 500 до 1000 мм.

Изм.	Кол.уч.	Лист	№док.	Подпись	Дата
Разраб.		Тиунов И.А.			28.07.2017
Пров.		Чередниченко Г.А.			28.07.2017
Н.контр.					

DKC-2017.B5. 258

Прокладка кабеля при помощи кабельных держателей BHR-40

Монтажный чертеж

Стадия	Лист	Листов
Р		1

DKC

Взам. инв. № | Подпись и дата | Инв. № подл.

Формат А3

Крепление профиля BPD-41

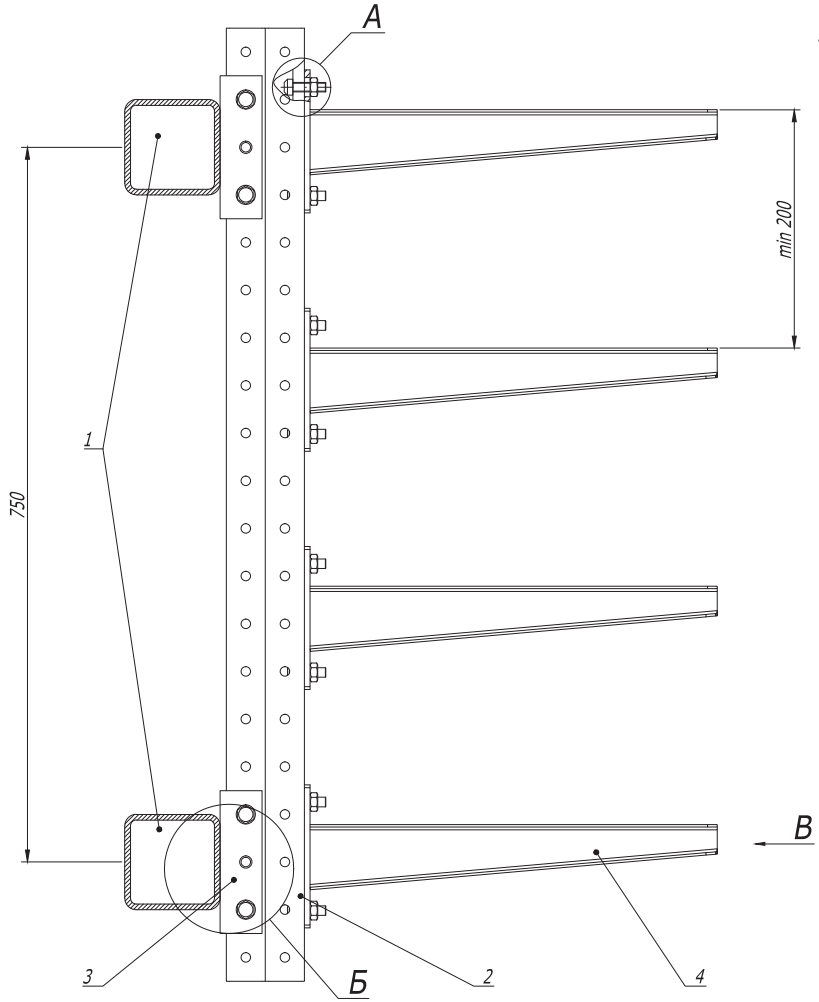

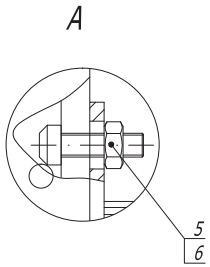

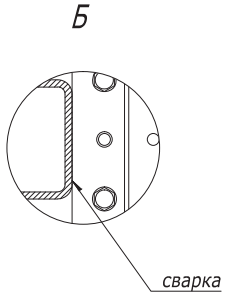

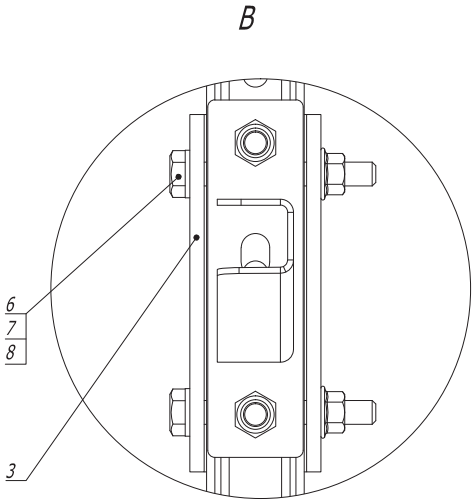

Поз.	Наименование	Код	Кол.	Примечание
1	Ригель эстакады Т5			
2	Профиль BPD41	BPD4110HDZ	2	
3	Крепление приварное	BSW4101	2	
4	Консоль BBH-70/BBH-60 (BBP-41, BBP-21, BBD-21*)		n	
5	Винт для крепления к профилю М 10 х 30	CM 041030	nx2	
6	Гайка с насечкой М 10 DIN6923	CM 101000HDZ	nx2+4	
7	Болт с шестигранной головкой М 10 х 80	CM 081080HDZ	4	
8	Шайба с узкими полями М 10 DIN125	CM 241000HDZ	4	

1. * Использовать совместно с шайбой М 10 DIN 9021 (CM 121000), 2 шт. на одну консоль.

Изм.	Кол.уч	Лист	№док.	Подпись	Дата	DKC-2017.B5. 259		
Разраб.		Тиунов И.А.			28.07.2017	Крепление профиля к ригелю эстакады Т5 сваркой	Стадия	Лист	Листов
Пров.		Чередниченко Г.А.			28.07.2017		Р	1	2
Н.контр.						Монтажный чертеж	DKC		

Формат А3

Взам. инв. №

Подпись и дата

Инв. № подл.

Крепление профиля BPM-50

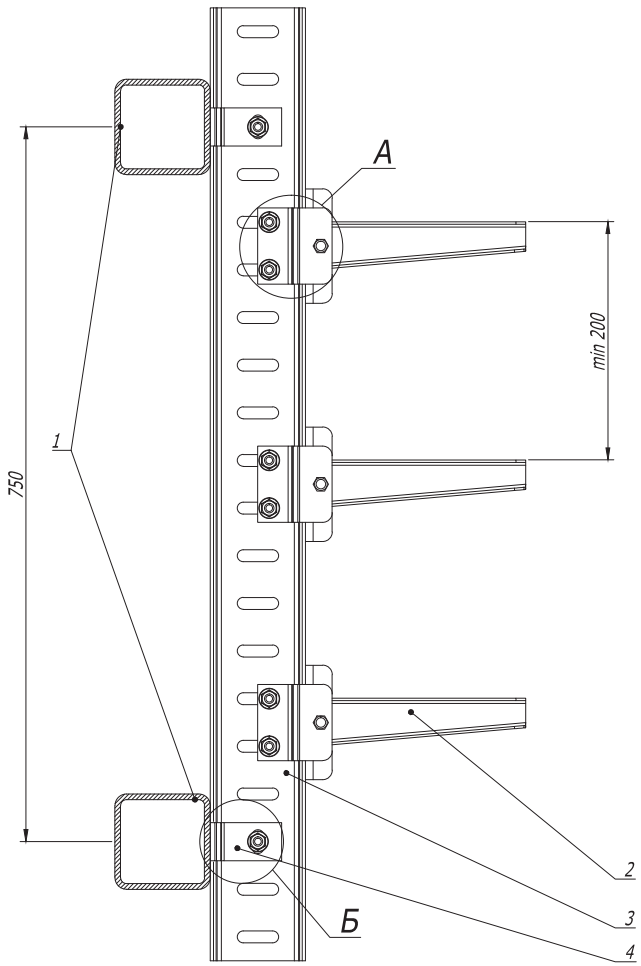

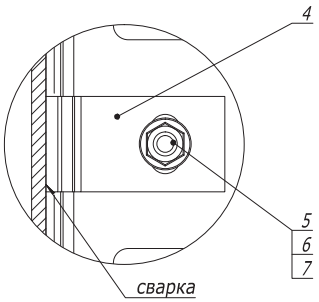

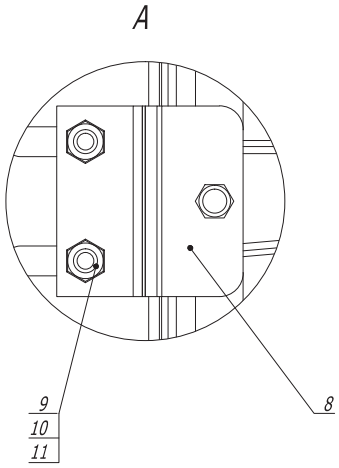

Поз.	Наименование	Код	Кол.	Примечание
1	Ригель эстакады Т 5			
2	Консоль BBH-75	BBH 75**	n	
3	Профиль BPM-50	BPM5010HDZ	1	
4	Пластина для крепления I- образного профиля к стене	BMD2032HDZ	4	
5	Болт с шестигранной головкой DIN 933 M 12 x 40	CM 081240HDZ	2	
6	Гайка с насечкой DIN 6923 M 12	CM101200HDZ	2	
7	Шайба DIN125 M12	CM241200HDZ	2	
8	Соединительная пластина для консоли BBH-75		n	Поставляется в комплекте с консолью
9	Болт с шестигранной головкой DIN 933 M 10 x 35		nx3	
10	Гайка шестигранная DIN 934 M 10		nx3	
11	Шайба DIN125 M10		nx3	

Изм.	Кол.уч.	Лист	N°док.	Подпись	Дата	DKC-2017.B5. 259			
Разраб.		Тиунов И.А.			28.07.2017	Крепление профиля к ригелю эстакады Т5 сваркой	Стадия	Лист	Листов
Пров.		Чередниченко Г.А.			28.07.2017		Р	2	2
Н.контр.						Монтажный чертеж	DKC		

Взам. инв. №

Подпись и дата

Инв. №° подл.

Формат А3

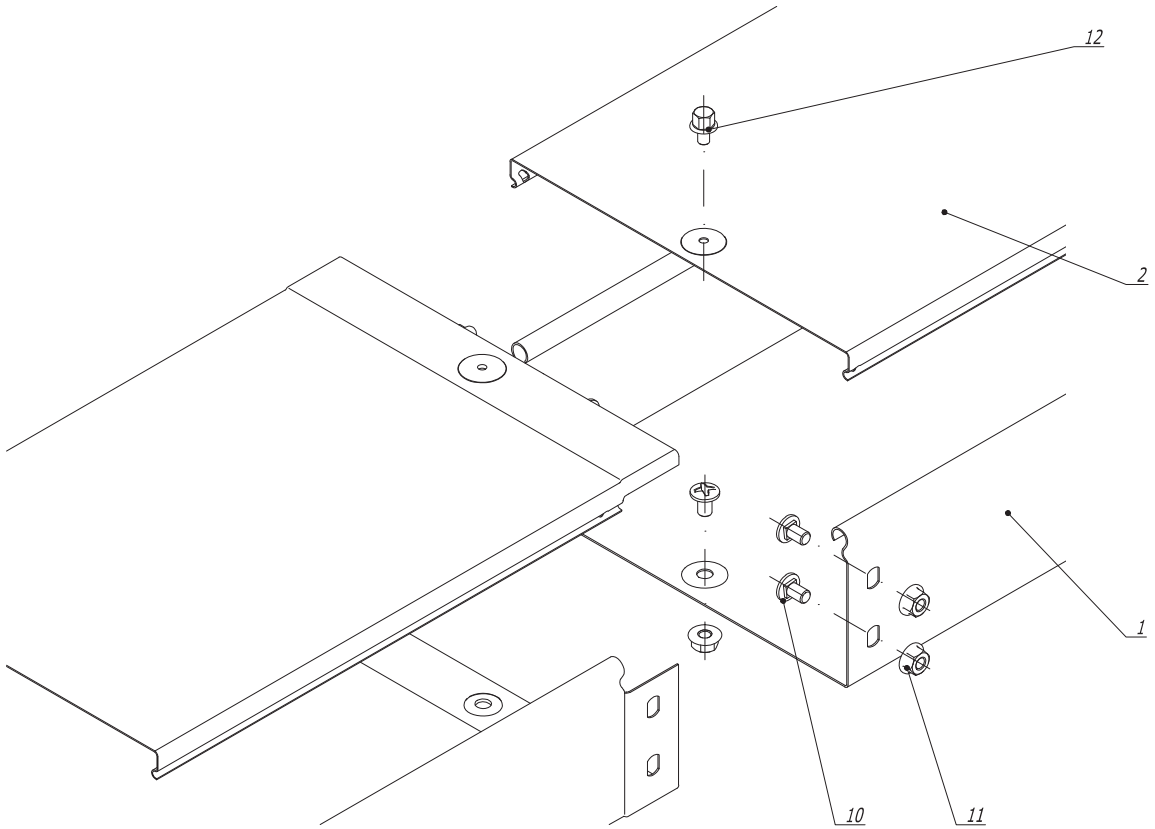

Поз.	Наименование	Код	Кол.	Примечание
	Комплектация для лотка			
1	Лоток кабельный		2	
10	Винт с крестообразным шлицем М 6 х 10	СМ 010610	nx2+1	
11	Гайка с насечкой DIN 6923 М 6	СМ 100600	nx2+1	
	Комплектация для крышки			
2	Крышка на лоток		1	
12	Винт для электрического соединения	СМ 030508	1	

1. n=1 для высоты борта (H) 50 мм.
2. n=2 для высоты борта (H) 80 мм и 100 мм.

Изм.	Кол.уч.	Лист	№док.	Подпись	Дата
Разраб.		Асеев А.С.			13.09.2013
Пров.		Чередниченко Г.А.			26.09.2013
Н.контр.					

DKC-2014.S5.80

Соединение лотков "папа-мама"

Монтажный чертеж

Стадия	Лист	Листов
Р		1

DKC

Формат А3

Взам. инв. N

Подпись и дата

Инв. N подл.

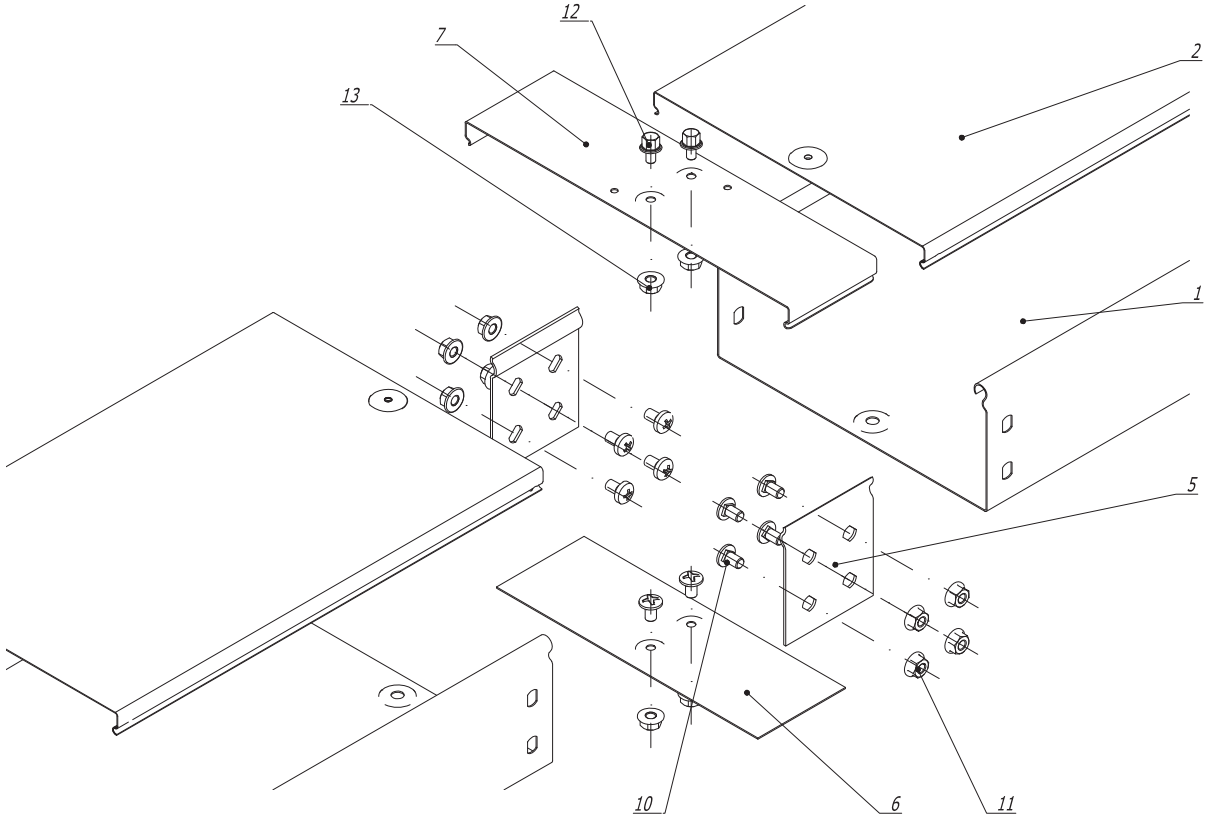

Поз.	Наименование	Код	Кол.	Примечание
	Комплектация для лотка			
1	Лоток кабельный		1	
5	Пластина крепежная GTO		2	
6	Соединительная накладка CGB		1	
10	Винт с крестообразным шлицем М 6 х 10	СМ 010610	nx4+2	
11	Гайка с насечкой DIN 6923 М 6	СМ 100600	nx4+2	
	Комплектация для крышки			
2	Крышка на лоток		1	
7	Соединительная накладка CGC для крышек лотка		1	
12	Винт для электрчиеского соединения М 5 х 8	СМ 030508	2	
13	Гайка с насечкой DIN 6923 М 5	СМ 100500	2	

1. n=1 для высоты борта (Н) 50 мм.
2. n=2 для высоты борта (Н) 80 мм и 100 мм.

Взам. инв. N

Подпись и дата

Инв. N подл.

Изм.	Кол.уч.	Лист	№док.	Подпись	Дата
Разраб.		Асеев А.С.			13.09.2013
Пров.		Чередниченко Г.А.			26.09.2013
Н.контр.					

DKC-2014.S5.81

Соединение лотков в местах однотипных окончаний

Монтажный чертеж

Стадия	Лист	Листов
Р	1	2

DKC

Формат А3

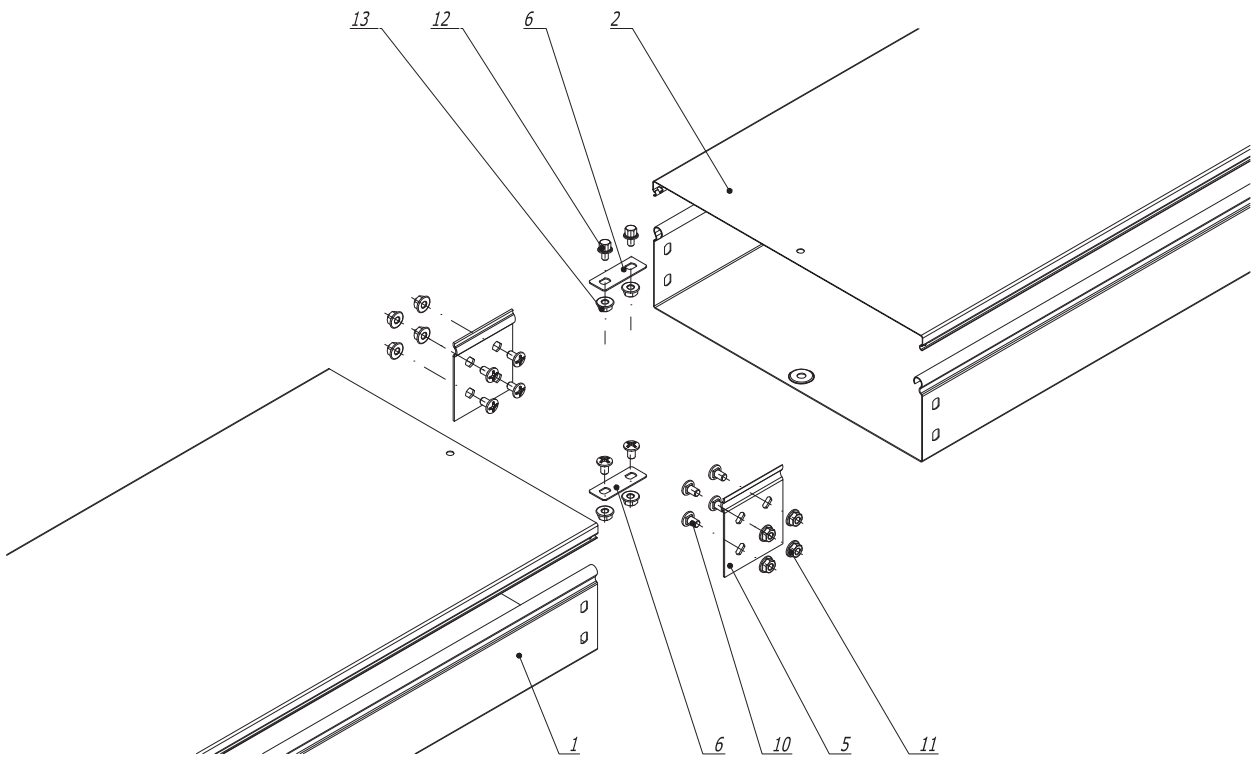

Поз.	Наименование	Код	Кол.	Примечание
	Комплектация для лотка			
1	Лоток кабельный		1	
5	Пластина крепежная GTO		2	
6	Соединительная накладка PTCE	37501	1	
10	Винт с крестообразным шлицем М 6 х 10	СМ 010610	nx4+2	
11	Гайка с насечкой DIN 6923 М 6	СМ 100600	nx4+2	
	Комплектация для крышки			
2	Крышка на лоток		1	
6	Соединительная накладка PTCE	37501	1	
12	Винт для электрчиеского соединения М 5 х 8	СМ 030508	2	
13	Гайка с насечкой DIN 6923 М 5	СМ 100500	2	

1. n=1 для высоты борта (H) 50 мм.
2. n=2 для высоты борта (H) 80 мм и 100 мм.

Изм.	Кол.уч	Лист	№док.	Подпись	Дата
Разраб.		Асеев А.С.			13.09.2013
Пров.		Чередниченко Г.А.			26.09.2013
Н.контр.					

DKC-2014.S5.81

Соединение лотков в местах однотипных окончаний

Монтажный чертеж

Стадия	Лист	Листов
Р	2	2

DKC

Взам. инв. N

Подпись и дата

Инв. N подл.

Формат А3

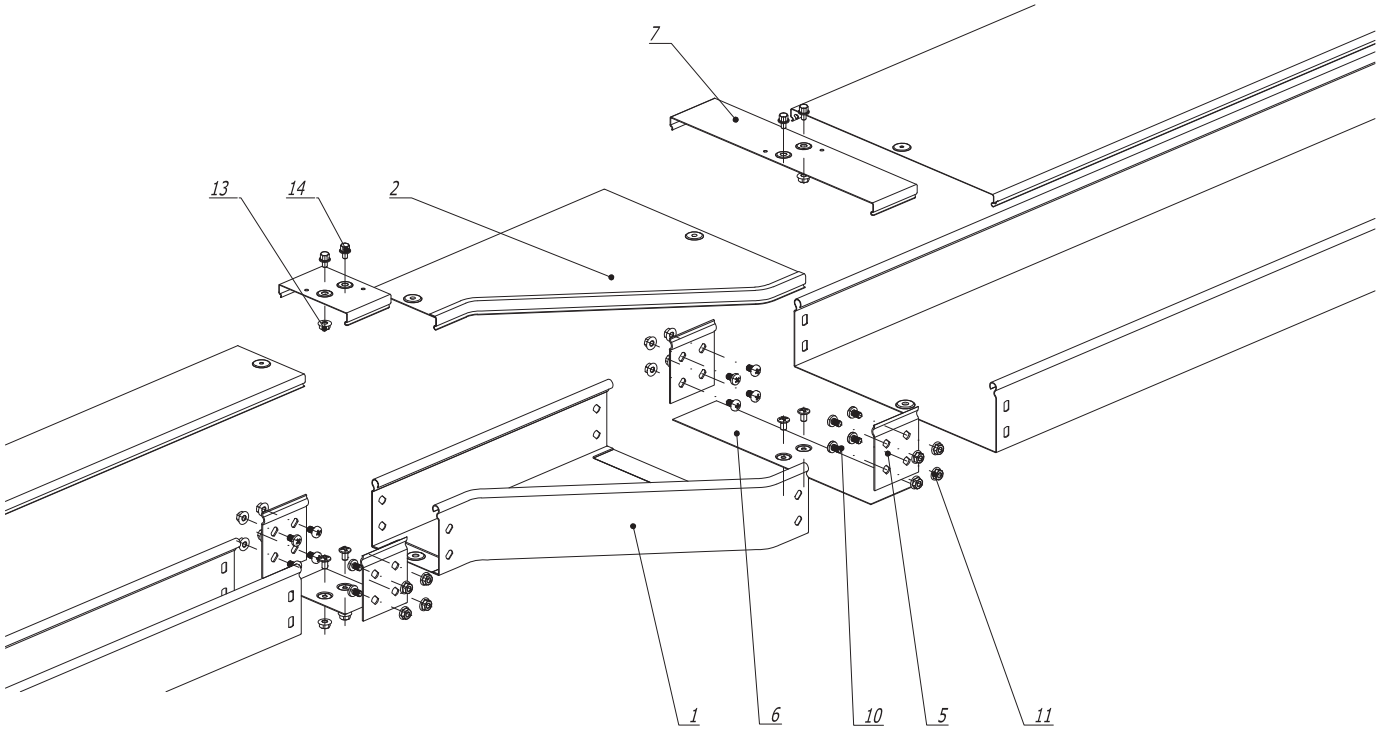

Поз.	Наименование	Код	Кол.	Примечание
	Комплектация для аксессуара			
1	Переходник RRC / правосторонний RRD/ левосторонний RRS		1	
5	Пластина крепежная GTO		4	
6	Накладка соединительная CGB		2	
10	Винт с крестообразным шлицем M 6 x 10	CM 010610	nx8+4	
11	Гайка с насечкой DIN 6923 M 6	CM 100600	nx8+4	
	Комплектация для крышки			
2	Крышка на переходник		1	
7	Накладка соединительная CGC		2	
13	Гайка с насечкой DIN 6923 M 5	CM 100500	2	
14	Винт для электрического соединения M 5 x 8	CM 030508	4	

1. n=1 для высоты борта (H) 50 мм.
2. n=2 для высоты борта (H) 80 мм и 100 мм.

Изм.	Кол.уч.	Лист	№док.	Подпись	Дата
Разраб.		Асеев А.С.			13.09.2013
Пров.		Чередниченко Г.А.			26.09.2013
Н.контр.					

DKC-2014.S5.82

Переход по ширине

Монтажный чертеж

Стадия	Лист	Листов
Р		1

DKC

Формат А3

Взам. инв. № | Подпись и дата | Инв. № подл.

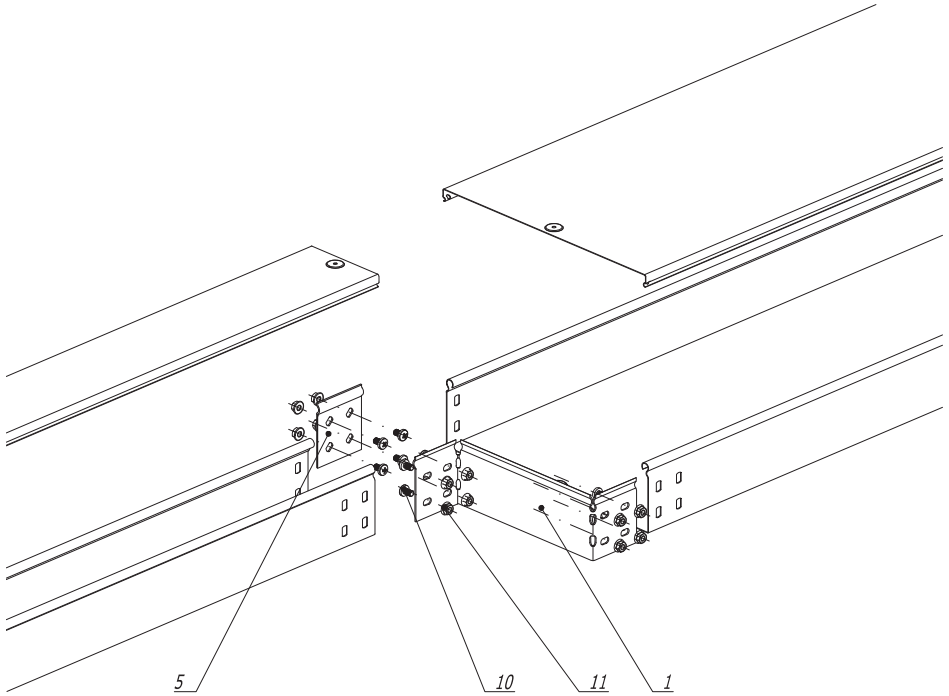

1. n=1 для высоты борта (H) 50 мм.
2. n=2 для высоты борта (H) 80 мм и 100 мм.

Поз.	Наименование	Код	Кол.	Примечание
	Комплектация для аксессуара			
1	Редукция упрощённая		1	
5	Пластина крепежная GTO		1	
10	Винт с крестообразным шлицем М 6 х 10	СМ 010610	пх6	
11	Гайка с насечкой DIN 6923 М 6	СМ 100600	пх6	

Изм.	Кол.уч	Лист	№док.	Подпись	Дата	DKC-2014.S5.83		
Разраб.		Асеев А.С.			13.09.2013	Переход по ширине упрощенный	Стадия	Лист	Листов
Пров.		Чередниченко Г.А.			26.09.2013		Р		1
Н.контр.						Монтажный чертеж	DKC		

Формат А3

Взам. инв. N

Подпись и дата

Инв. N подл.

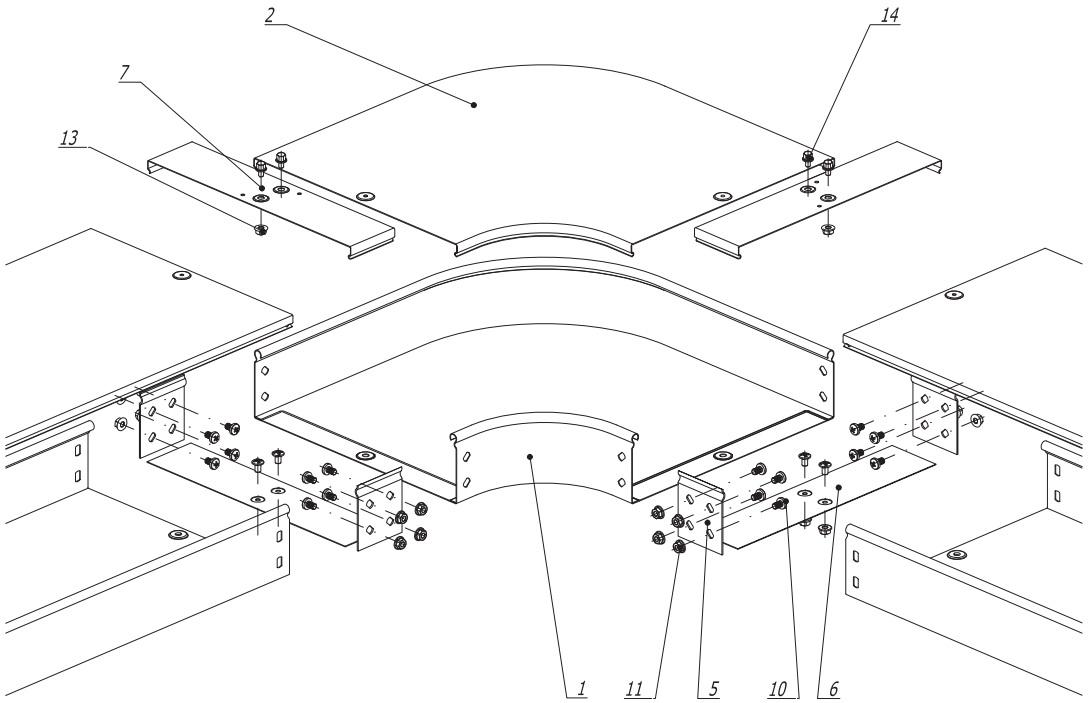

Поз.	Наименование	Код	Кол.	Примечание
	Комплектация для аксессуара			
1	Угол горизонтальный CPO 45 / CPO 90		1	
5	Пластина крепежная GTO		4	
6	Накладка соединительная CGB		2	
10	Винт с крестообразным шлицем M 6 x 10	CM 010610	nx8+4	
11	Гайка с насечкой DIN 6923 M 6	CM 100600	nx8+4	
	Комплектация для крышки			
2	Крышка к углу горизонтальному		1	
7	Накладка соединительная CGC		2	
13	Гайка с насечкой DIN 6923 M 5	CM 100500	2	
14	Винт для электрического соединения M 5 x 8	CM 030508	4	

1. n=1 для высоты борта (H) 50 мм.
2. n=2 для высоты борта (H) 80 мм и 100 мм.

Взам. инв. N

Подпись и дата

Инв. N подл.

Изм.	Кол.уч.	Лист	№док.	Подпись	Дата
Разраб.		Асеев А.С.			13.09.2013
Пров.		Чередниченко Г.А.			26.09.2013
Н.контр.					

DKC-2014.S5.84

Угол горизонтальный

Монтажный чертеж

Стадия	Лист	Листов
Р		1

DKC

Формат А3

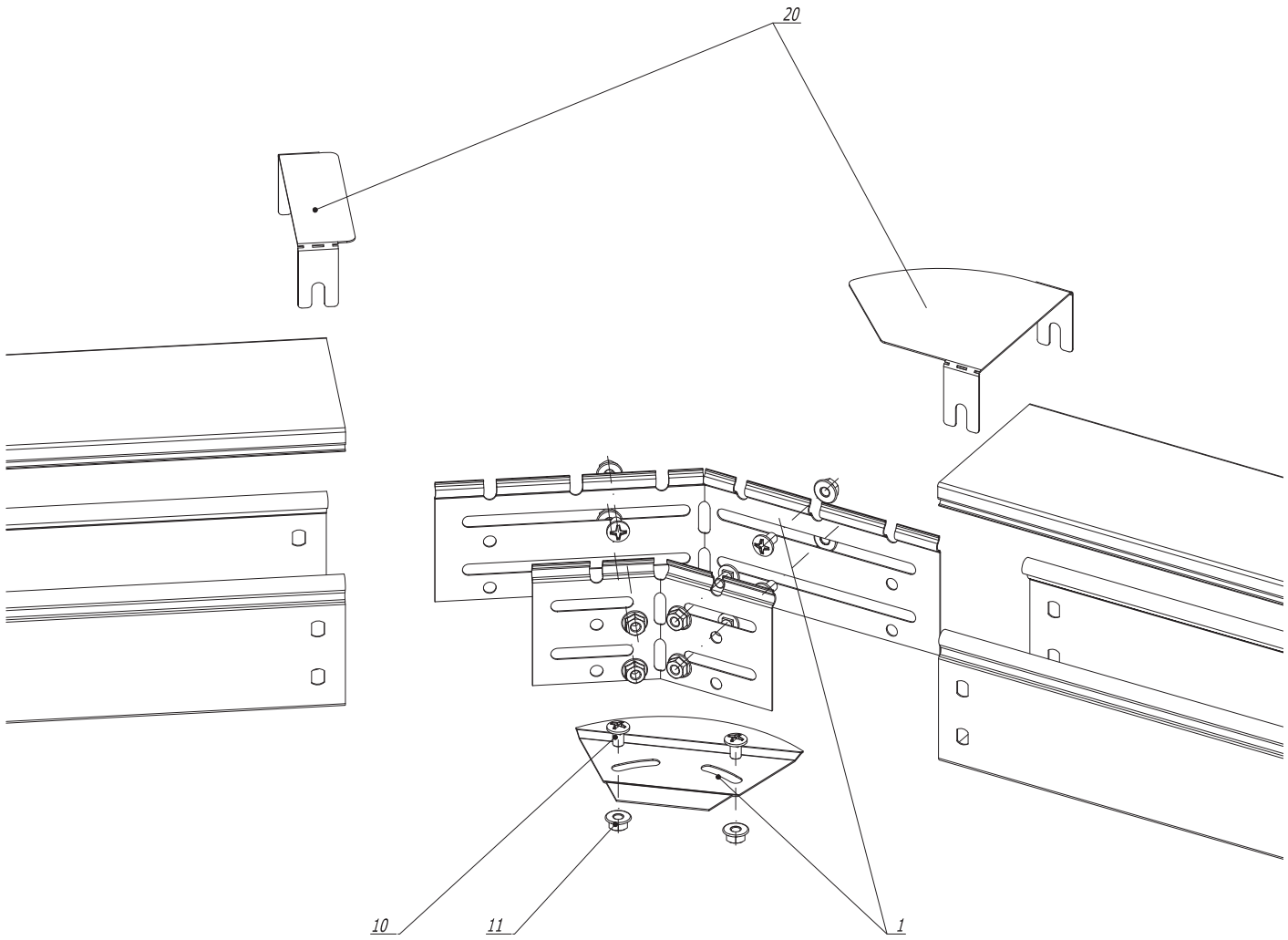

1. n=1 для высоты борта (H) 50 мм.
2. n=2 для высоты борта (H) 80 мм и 100 мм.

Поз.	Наименование	Код	Кол.	Примечание
	Комплектация для аксессуара			
1	Угол горизонтальный изменяемый СРО		1	
10	Винт с крестообразным шлицем М 6 х 10	СМ 010610	nx4+2	
11	Гайка с насечкой DIN 6923 М 6	СМ 100600	nx4+2	
20	Крышка для угла горизонтального изменяемого СРО		1	

Изм.	Кол.уч.	Лист	№док.	Подпись	Дата
Разраб.		Асеев А.С.			13.09.2013
Пров.		Чередниченко Г.А.			26.09.2013
Н.контр.					

DKC-2014.S5.85

Угол горизонтальный 0-44°

Монтажный чертеж

Стадия	Лист	Листов
Р	1	2

DKC

Формат А3

Взам. инв. №

Подпись и дата

Инв. №подл.

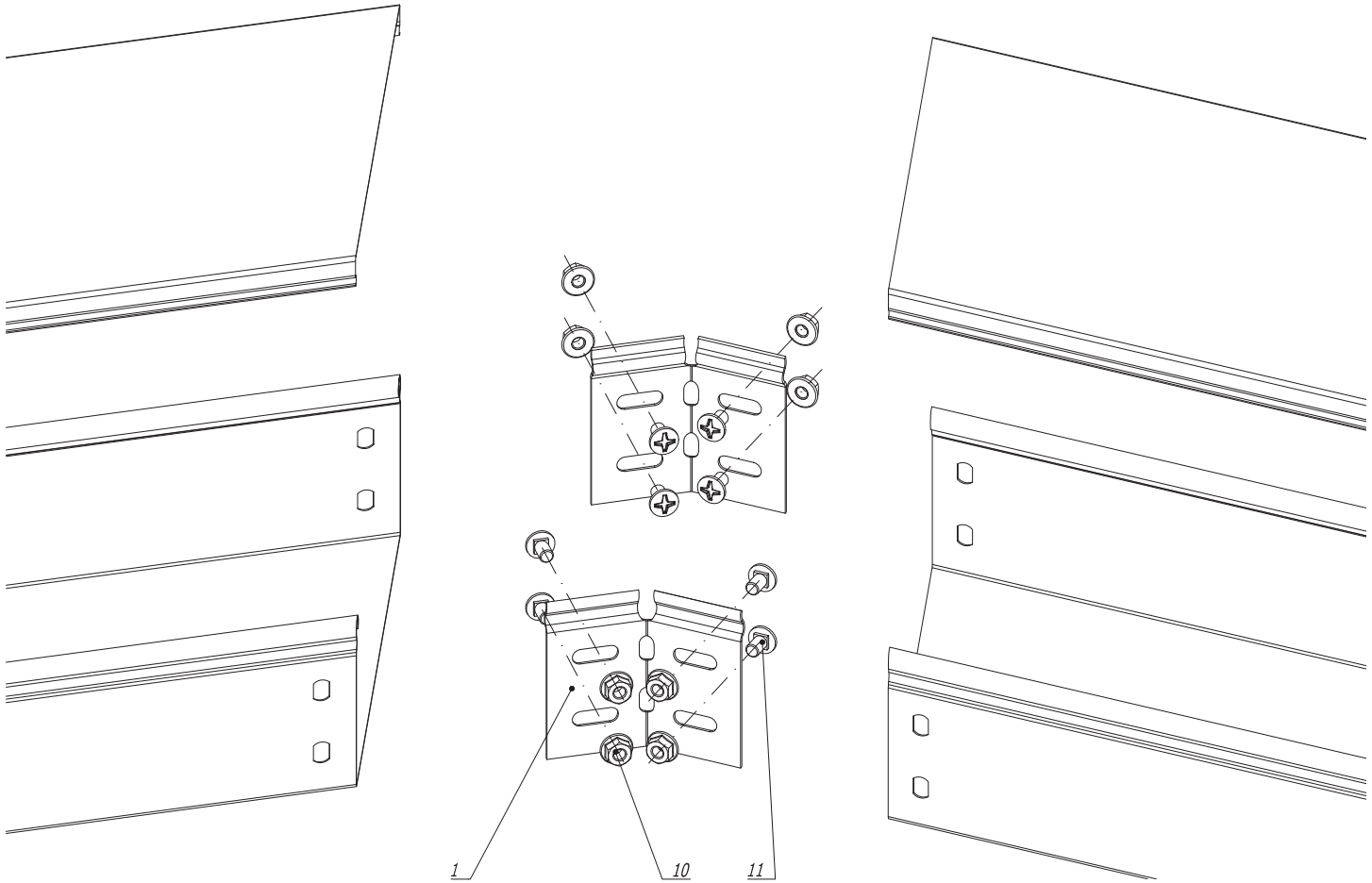

1. n=1 для высоты борта (H) 50 мм.
2. n=2 для высоты борта (H) 80 мм и 100 мм.
3. Для осуществления поворота по данной схеме необходимо отрезать кабельные лотки под нужным углом.

Поз.	Наименование	Код	Кол.	Примечание
	Комплектация для аксессуара			
1	Соединитель регулируемый горизонтальный		1	
10	Винт с крестообразным шлицем М 6 х 10	СМ 010610	nx4	
11	Гайка с насечкой DIN 6923 М 6	СМ 100600	nx4	

Изм.	Кол.уч.	Лист	№док.	Подпись	Дата
Разраб.		Асеев А.С.			13.09.2013
Пров.		Чередниченко Г.А.			26.09.2013
Н.контр.					

DKC-2014.S5.85

Угол горизонтальный 0-44°

Монтажный чертеж

Стадия	Лист	Листов
Р	2	2

DKC

Формат А3

Взам. инв. N | Подпись и дата | Инв. N подл.

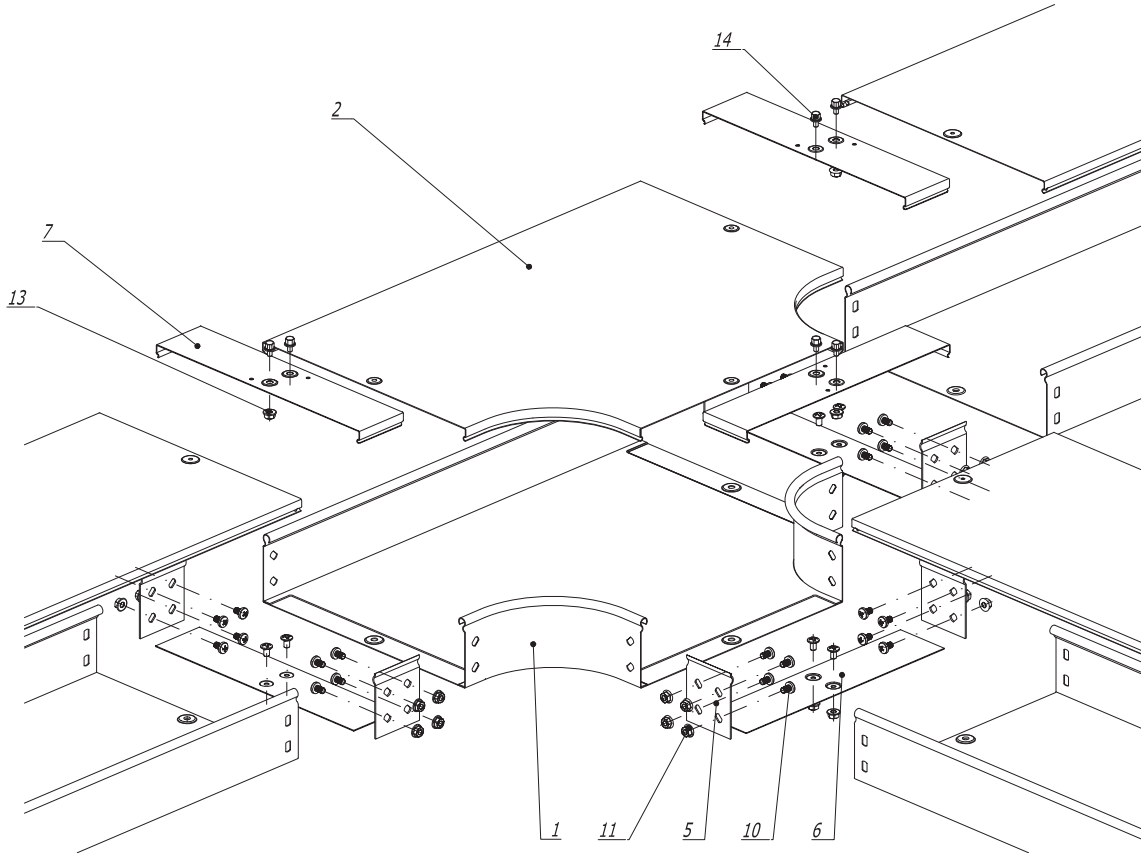

Поз.	Наименование	Код	Кол.	Примечание
	Комплектация для аксессуара			
1	Ответвитель Т-образный DPT		1	
5	Пластина крепежная GTO		6	
6	Накладка соединительная CGB		3	
10	Винт с крестообразным шлицем М 6 х 10	СМ 010610	пх12+6	
11	Гайка с насечкой DIN 6923 М 6	СМ 100600	пх12+6	
	Комплектация для крышки			
2	Крышка на ответвитель Т-образный DPT		1	
7	Накладка соединительная CGC		3	
13	Гайка с насечкой DIN 6923 М 5	СМ 100500	3	
14	Винт для электрического соединения М 5 х 8	СМ 030508	6	

1. п=1 для высоты борта (Н) 50 мм.
2. п=2 для высоты борта (Н) 80 мм и 100 мм.

Взам. инв. N

Подпись и дата

Инв. N подл.

Изм.	Кол.уч	Лист	№док.	Подпись	Дата
Разраб.		Асеев А.С.			13.09.2013
Пров.		Чередниченко Г.А.			26.09.2013
Н.контр.					

DKC-2014.S5.86

Ответвитель Т-образный DPT

Монтажный чертеж

Стадия	Лист	Листов
Р		1

DKC

Формат А3

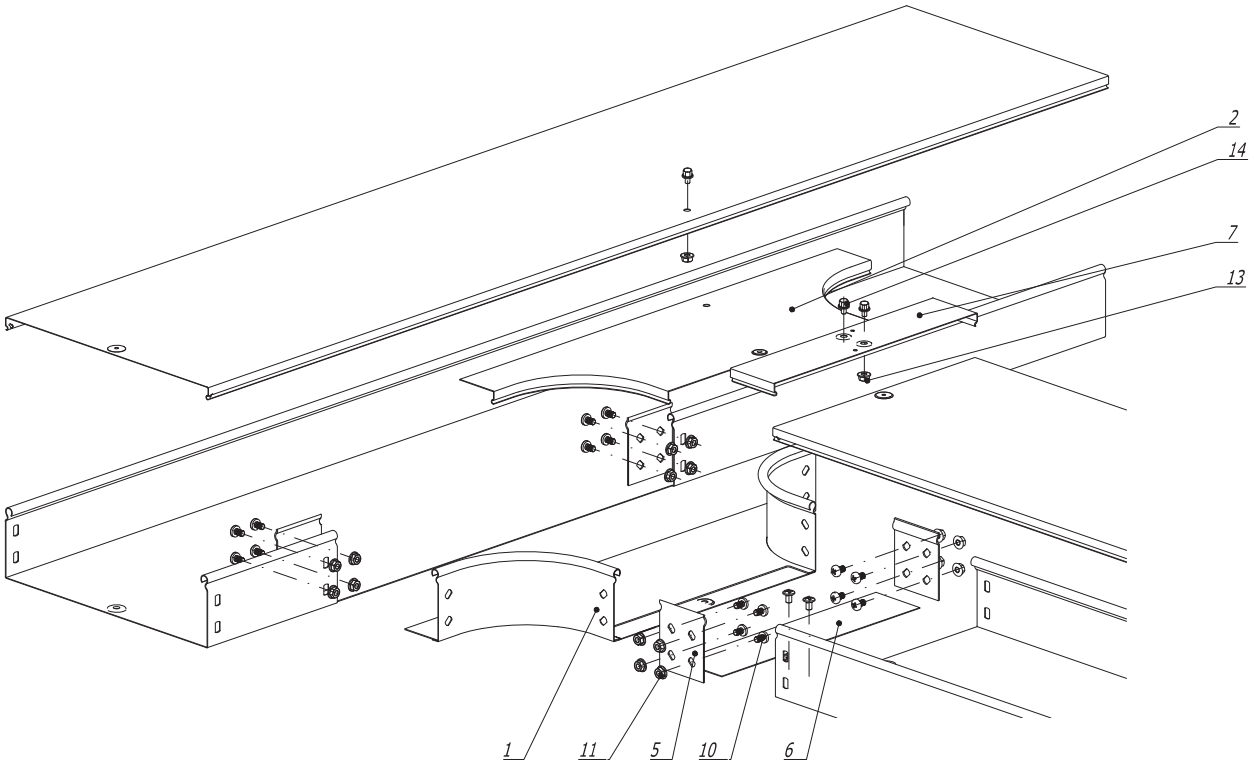

Поз.	Наименование	Код	Кол.	Примечание
	Комплектация для аксессуара			
1	Ответвитель Т-образный DL		1	
5	Пластина крепежная GTO		4	
6	Накладка соединительная CGB		1	
10	Винт с крестообразным шлицем М 6 х 10	CM 010610	nx8+2	
11	Гайка с насечкой DIN 6923 М 6	CM 100600	nx8+2	
	Комплектация для крышки			
2	Крышка на ответвитель Т-образный DL		1	
7	Накладка соединительная CGC		1	
13	Гайка с насечкой DIN 6923 М 5	CM 100500	2	
14	Винт для электрического соединения М 5 х 8	CM 030508	4	

1. n=1 для высоты борта (H) 50 мм.
2. n=2 для высоты борта (H) 80 мм и 100 мм.

Взам. инв. N | Подпись и дата | Инв. N подл.

Изм.	Кол.уч.	Лист	№док.	Подпись	Дата
Разраб.		Асеев А.С.			13.09.2013
Пров.		Чередниченко Г.А.			26.09.2013
Н.контр.					

DKC-2014.S5.87

Ответвитель DL

Монтажный чертеж

Стадия	Лист	Листов
Р		1

DKC

Формат А3

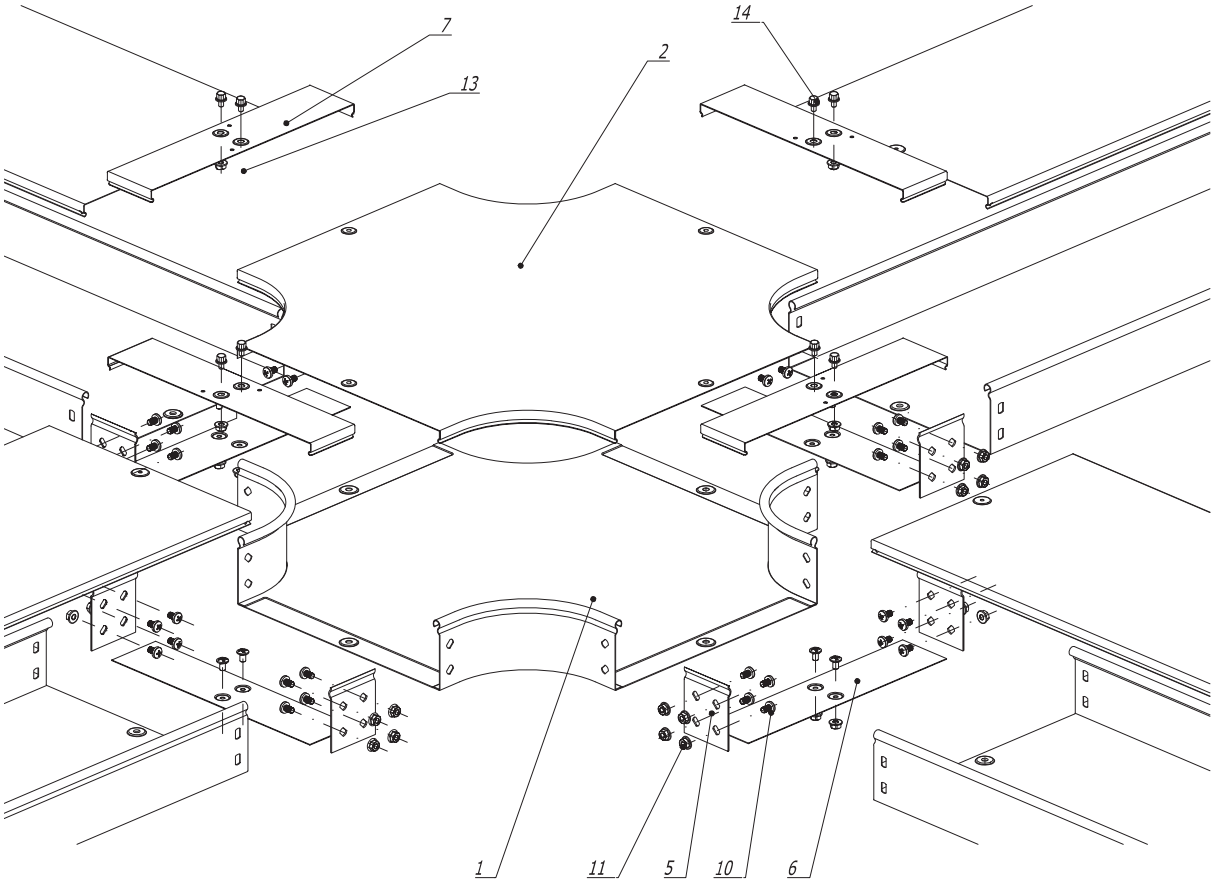

Поз.	Наименование	Код	Кол.	Примечание
	Комплектация для аксессуара			
1	Ответвитель X -образный DPT		1	
5	Пластина крепежная GTO		8	
6	Накладка соединительная CGB		4	
10	Винт с крестообразным шлицем M 6 x 10	CM 010610	nx16+8	
11	Гайка с насечкой DIN 6923 M 6	CM 100600	nx16+8	
	Комплектация для крышки			
2	Крышка на ответвитель X -образный DPT		1	
7	Накладка соединительная CGC		4	
13	Гайка с насечкой DIN 6923 M 5	CM 100500	4	
14	Винт для электрического соединения M 5 x 8	CM 030508	8	

Взам. инв. N º

Подпись и дата

Инв. N º подл.

1. n=1 для высоты борта (H) 50 мм.
2. n=2 для высоты борта (H) 80 мм и 100 мм.

Изм.	Кол.уч.	Лист	№док.	Подпись	Дата
Разраб.		Асеев А.С.			13.09.2013
Пров.		Чередниченко Г.А.			26.09.2013
Н.контр.					

DKC-2014.S5.88

Ответвитель крестообразный DPX

Монтажный чертеж

Стадия	Лист	Листов
Р		1

DKC

Формат А3

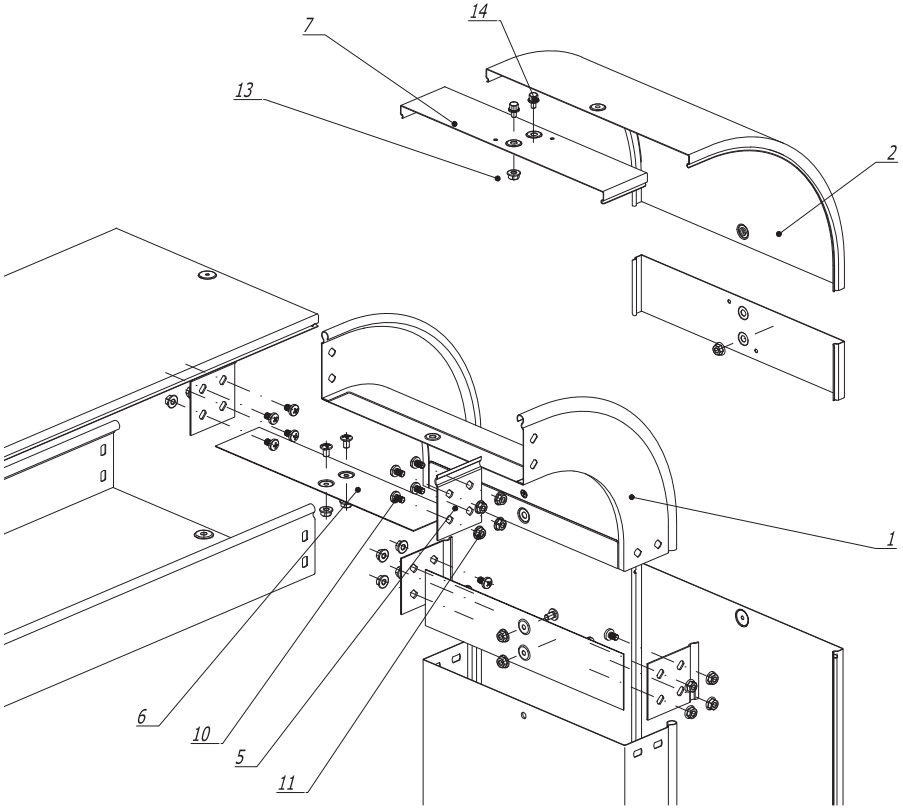

Поз.	Наименование	Код	Кол.	Примечание
	Комплектация для аксессуара			
1	Угол вертикальный внешний CD 45/ CD 90		1	
5	Пластина крепежная GTO		4	
6	Накладка соединительная CGB		2	
10	Винт с крестообразным шлицем М 6 х 10	СМ 010610	nx8+4	
11	Гайка с насечкой DIN 6923 М 6	СМ 100600	nx8+4	
	Комплектация для крышки			
2	Крышка на угол вертикальный внешний		1	
7	Накладка соединительная CGC		2	
13	Гайка с насечкой DIN 6923 М 5	СМ 100500	2	
14	Винт для электрического соединения М 5 х 8	СМ 030508	4	

1. n=1 для высоты борта (H) 50 мм.
2. n=2 для высоты борта (H) 80 мм и 100 мм.

Изм.	Кол.уч	Лист	№док.	Подпись	Дата
Разраб.		Асеев А.С.			13.09.2013
Пров.		Чередниченко Г.А.			26.09.2013
Н.контр.					

DKC-2014.S5.89

Угол вертикальный внешний CD90

Монтажный чертеж

Стадия	Лист	Листов
Р		1

DKC

Формат А3

Взам. инв. N

Подпись и дата

Инв. N подл.

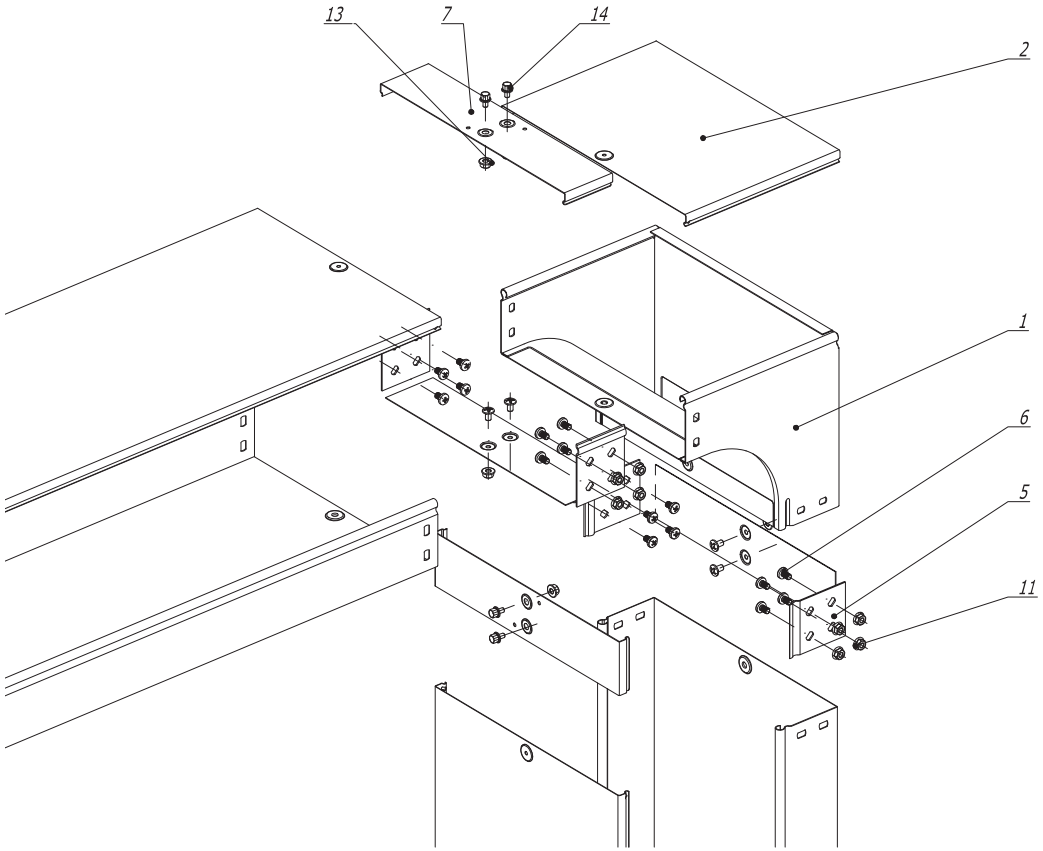

Поз.	Наименование	Код	Кол.	Примечание
	Комплектация для аксессуара			
1	Угол вертикальный внешний CDV 90		1	
5	Пластина крепежная GTO		4	
6	Накладка соединительная CGB		2	
10	Винт с крестообразным шлицем M 6 x 10	CM 010610	nx8+4	
11	Гайка с насечкой DIN 6923 M 6	CM 100600	nx8+4	
	Комплектация для крышки			
2	Крышка на угол вертикальный внешний		1	
7	Накладка соединительная CGC		2	
13	Гайка с насечкой DIN 6923 M 5	CM 100500	2	
14	Винт для электрического соединения	CM 030508	4	

1. n=1 для высоты борта (H) 50 мм.
2. n=2 для высоты борта (H) 80 мм и 100 мм.

Взам. инв. N ° | Подпись и дата | Инв. N подл.

Изм.	Кол.уч.	Лист	№док.	Подпись	Дата	DKC-2014.S5.90			
Разраб.		Асеев А.С.			13.09.2013	Угол вертикальный внешний CDV 90	Стадия	Лист	Листов
Пров.		Чередниченко Г.А.			26.09.2013		Р		1
Н.контр.						Монтажный чертеж	DKC		

Формат А3

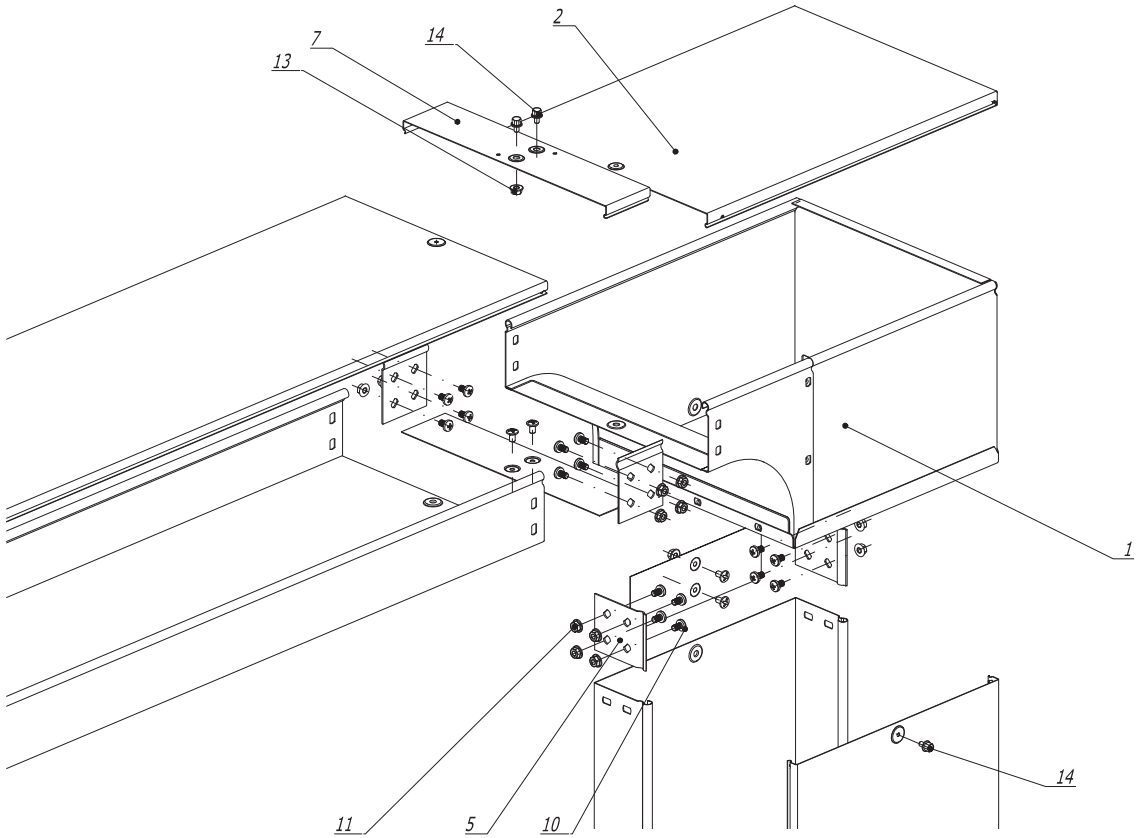

Поз.	Наименование	Код	Кол.	Примечание
	Комплектация для аксессуара			
1	Угол вертикальный внутренний CDSS 90/ CDSD 90		1	
5	Пластина крепежная GTO		4	
6	Накладка соединительная CGB		2	
10	Винт с крестообразным шлицем M 6 x 10	CM 010610	nx8+4	
11	Гайка с насечкой DIN 6923 M 6	CM 100600	nx8+4	
	Комплектация для крышки			
2	Крышка на угол вертикальный внутренний		1	
7	Накладка соединительная CGC		1	
13	Гайка с насечкой DIN 6923 M 5	CM 100500	1	
14	Винт для электрического соединения	CM 030508	3	

Взам. инв. № | Подпись и дата | Инв. № подл.

1. n=1 для высоты борта (H) 50 мм.
2. n=2 для высоты борта (H) 80 мм и 100 мм.

Изм.	Кол.уч.	Лист	№док.	Подпись	Дата
Разраб.		Асеев А.С.			13.09.2013
Пров.		Чередниченко Г.А.			26.09.2013
Н.контр.					

DKC-2014.S5.91

Угол вертикальный внешний CDSD90

Монтажный чертеж

Стадия	Лист	Листов
Р		1

DKC

Формат А3

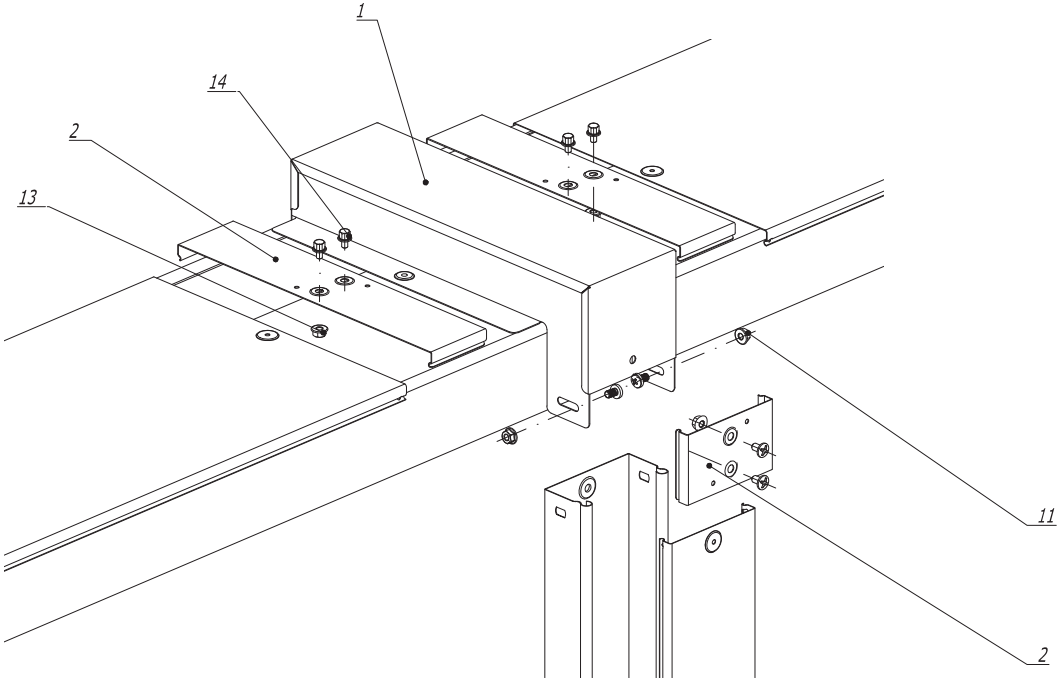

Поз.	Наименование	Код	Кол.	Примечание
	Комплектация для аксессуара			
1	Ответвитель -крышка Т -образный вертикальный вниз DDS		1	
2	Накладка соединительная CGC		3	
10	Винт с крестообразным шлицем М 6 х 10	СМ 010610	4	
11	Гайка с насечкой DIN 6923 М 6	СМ 100600	4	
13	Гайка с насечкой DIN6923 М 5	СМ 100500	2	
14	Винт для электрического соединения М 5 х 8	СМ 030508	4	

Взам. инв. N

Подпись и дата

Инв. N подл.

Изм.	Кол.уч.	Лист	№док.	Подпись	Дата
Разраб.		Асеев А.С.			13.09.2013
Пров.		Чередниченко Г.А.			26.09.2013
Н.контр.					

DKC-2014.S5.92

Ответвитель -крышка Т -образный вертикальный вниз DDS
Монтажный чертеж

Стадия	Лист	Листов
Р		1

DKC

Формат А3

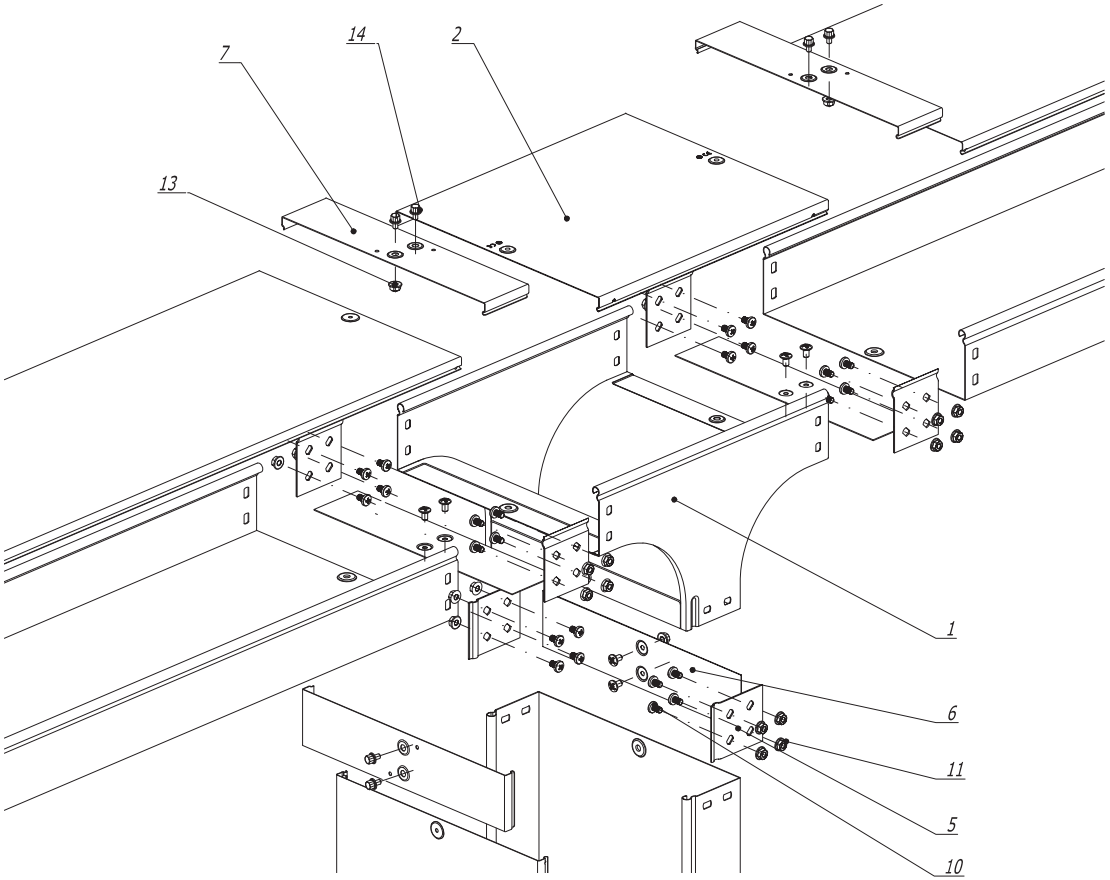

Поз.	Наименование	Код	Кол.	Примечание
	Комплектация для аксессуара			
1	Ответвитель Т-образный вертикальный TD		1	
5	Пластина крепежная GTO		6	
6	Накладка соединительная CGB		3	
10	Винт с крестообразным шлицем М 6 х 10	СМ 010610	пх12+6	
11	Гайка с насечкой DIN 6923 М 6	СМ 100600	пх12+6	
	Комплектация для крышки			
2	Крышка на Ответвитель Т-образный вертикальный TD		1	
7	Накладка соединительная CGC		3	
13	Гайка с насечкой DIN 6923 М 5	СМ 100500	3	
14	Винт для электрического соединения М 5 х 8	СМ 030508	6	

1. n=1 для высоты борта (H) 50 мм.
2. n=2 для высоты борта (H) 80 мм и 100 мм.

Изм.	Кол.уч	Лист	№док.	Подпись	Дата
Разраб.		Асеев А.С.			13.09.2013
Пров.		Чередниченко Г.А.			26.09.2013
Н.контр.					

DKC-2014.S5.93

Ответвитель Т-образный вертикальный TD

Монтажный чертеж

Стадия	Лист	Листов
Р		1

DKC

Взам. инв. N

Подпись и дата

Инв. N подл.

Формат А3

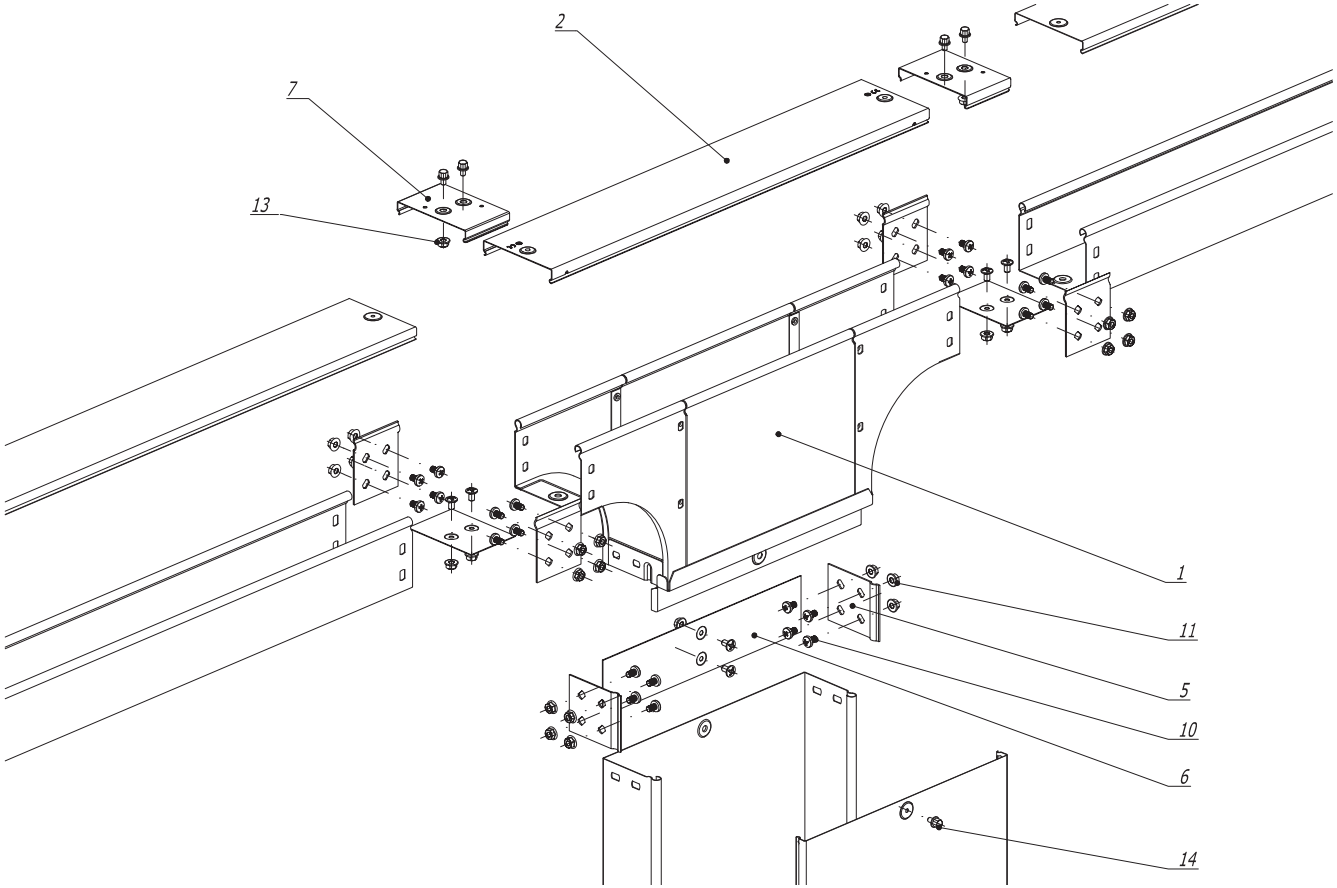

Поз.	Наименование	Код	Кол.	Примечание
	Комплектация для аксессуара			
1	Ответвитель Т-образный вертикальный а TDS/ TDSA/ TDSR		1	
5	Пластина крепежная GTO		6	
6	Накладка соединительная CGB		2	
10	Винт с крестообразным шлицем М 6 х 10	СМ 010610	nx12+6	
11	Гайка с насечкой DIN 6923 М 6	СМ 100600	nx12+6	
	Комплектация для крышки			
2	Ответвитель Т-образный вертикальный		1	
7	Накладка соединительная CGC		2	
13	Гайка с насечкой DIN 6923 М 5	СМ 100500	2	
14	Винт для электрического соединения	СМ 030508	5	

Взам. инв. № | Подпись и дата | Инв. № подл.

1. n=1 для высоты борта (Н) 50 мм.
2. n=2 для высоты борта (Н) 80 мм и 100 мм.

Изм.	Кол.уч.	Лист	№док.	Подпись	Дата
Разраб.		Асеев А.С.			13.09.2013
Пров.		Чередниченко Г.А.			26.09.2013
Н.контр.					

DKC-2014.S5.94

Ответвитель Т-образный вертикальный TDS/ TDSA/ TDSR Монтажный чертеж

Стадия	Лист	Листов
Р		1

DKC

Формат А3

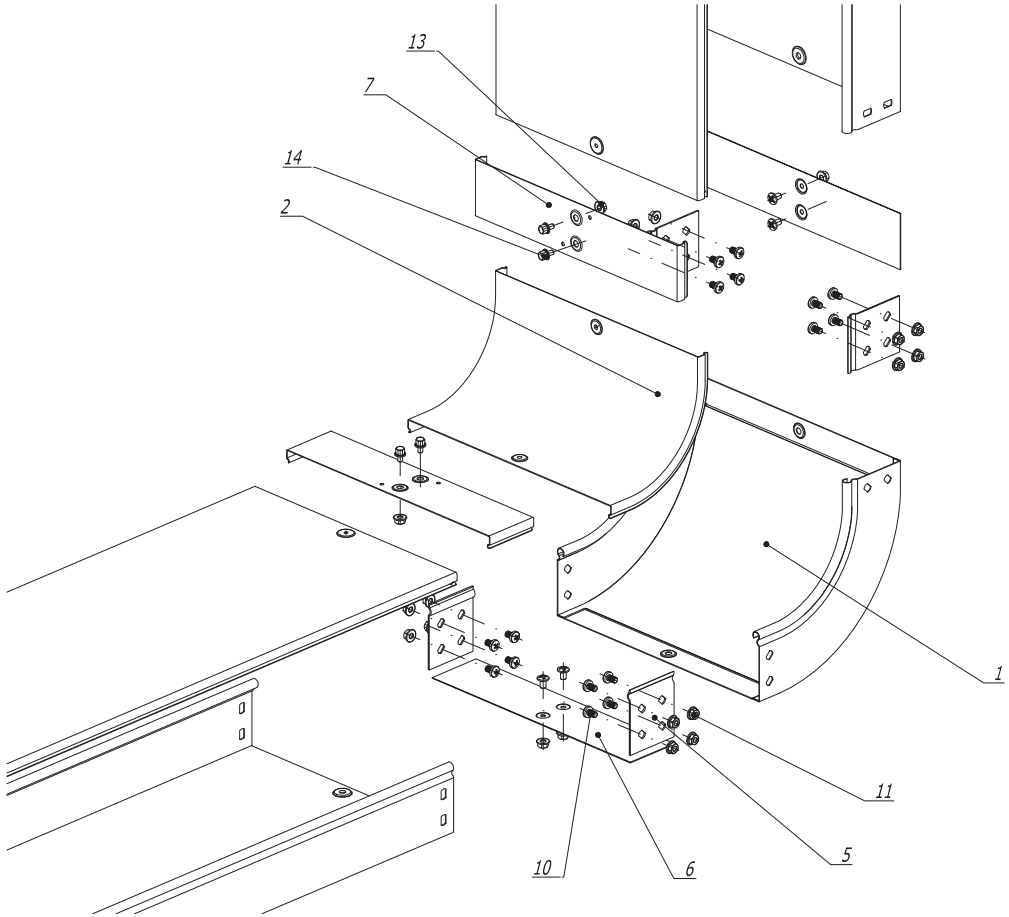

Поз.	Наименование	Код	Кол.	Примечание
	Комплектация для аксессуара			
1	Угол вертикальный внутренний CS 45/ CS 90		1	
5	Пластина крепежная GTO		4	
6	Накладка соединительная CGB		2	
10	Винт с крестообразным шлицем M 6 x 10	CM 010610	nx8+4	
11	Гайка с насечкой DIN 6923 M 6	CM 100600	nx8+4	
	Комплектация для крышки			
2	Крышка на угол вертикальный внутренний		1	
7	Накладка соединительная CGC		2	
13	Гайка с насечкой DIN 6923 M 5	CM 100500	2	
14	Винт для электрического соединения M 5 x 8	CM 030508	4	

Взам. инв. № | Подпись и дата | Инв. № подл.

1. n=1 для высоты борта (H) 50 мм.
2. n=2 для высоты борта (H) 80 мм и 100 мм.

Изм.	Кол.уч.	Лист	№док.	Подпись	Дата
Разраб.		Асеев А.С.			13.09.2013
Пров.		Чередниченко Г.А.			26.09.2013
Н.контр.					

DKC-2014.S5.95

Угол вертикальный внутренний CS90

Монтажный чертеж

Стадия	Лист	Листов
Р		1

DKC

Формат А3

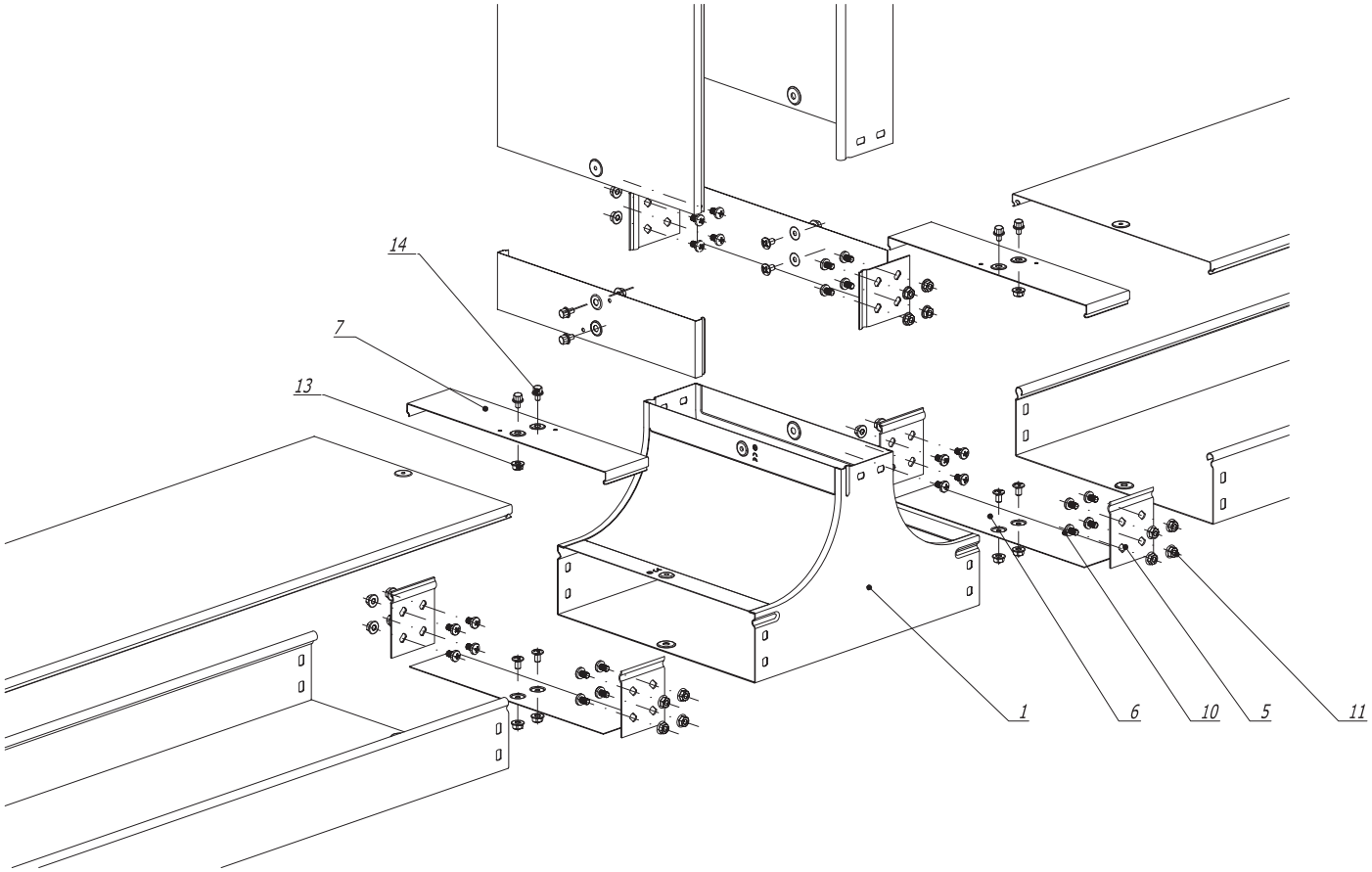

Поз.	Наименование	Код	Кол.	Примечание
	Комплектация для аксессуара			
1	Крышка -ответвитель TS		1	
5	Пластина крепежная GTO		6	
6	Накладка соединительная CGB		3	
10	Винт с крестообразным шлицем М 6 х 10	СМ 010610	nx12+6	
11	Гайка с насечкой DIN 6923 М 6	СМ 100600	nx12+6	
	Комплектация для крышки			
7	Накладка соединительная CGC		3	
13	Гайка с насечкой DIN 6923 М 5	СМ 100500	3	
14	Винт для электрического соединения М 5 х 8	СМ 030508	6	

1. n=1 для высоты борта (H) 50 мм.
2. n=2 для высоты борта (H) 80 мм и 100 мм.

Изм.	Кол.уч	Лист	№док.	Подпись	Дата	DKC-2014.S5.96		
Разраб.		Асеев А.С.			13.09.2013	Ответвитель TS	Стадия	Лист	Листов
Пров.		Чередниченко Г.А.			26.09.2013		Р		1
Н.контр.						Монтажный чертеж	DKC		

Взам. инв. N

Подпись и дата

Инв. N подл.

Формат А3

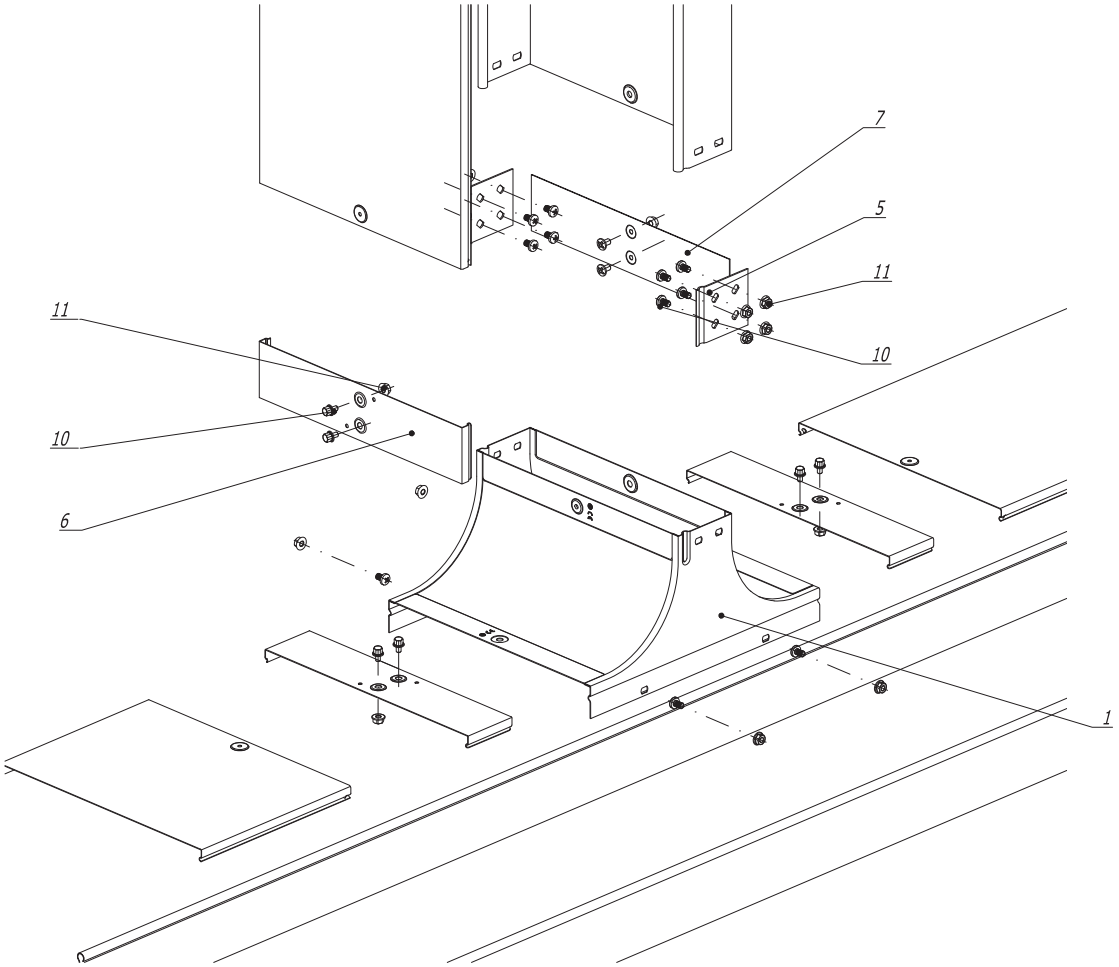

Поз.	Наименование	Код	Кол.	Примечание
	Комплектация для аксессуара			
1	Крышка -ответвитель TS		1	
5	Пластина крепежная GTO		2	
6	Накладка соединительная CGC		3	
7	Накладка соединительная CGB		1	
10	Винт с крестообразным шлицем М 6 х 10	СМ 010610	пх4+4	
11	Гайка с насечкой DIN 6923 М 6	СМ 100600	пх4+4	
13	Гайка с насечкой DIN6923 М 5	СМ 100500	3	
14	Винт для электрического соединения М 5 х 8	СМ 030508	6	

1. n=1 для высоты борта (H) 50 мм.
2. n=2 для высоты борта (H) 80 мм и 100 мм.

Изм.	Кол.уч.	Лист	№док.	Подпись	Дата
Разраб.		Асеев А.С.			13.09.2013
Пров.		Чередниченко Г.А.			26.09.2013
Н.контр.					

DKC-2014.S5.97

Крышка -ответвитель TS

Монтажный чертеж

Стадия	Лист	Листов
Р		1

DKC

Формат А3

Взам. инв. N

Подпись и дата

Инв. N подл.

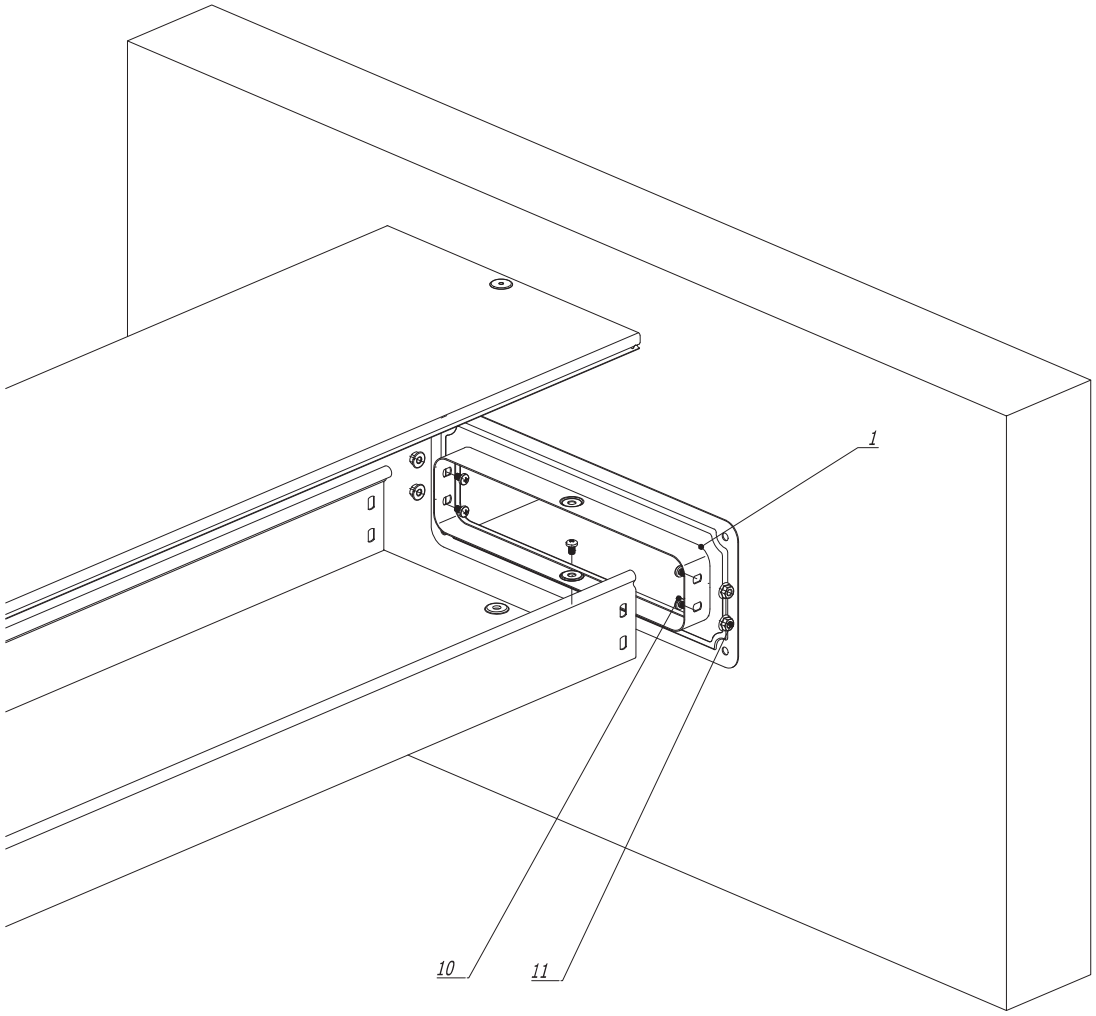

1. n=1 для высоты борта (H) 50 мм.
1. n=2 для высоты борта (H) 80 мм и 100 мм.

Поз.	Наименование	Код	Кол.	Примечание
	Комплектация для аксессуара			
1	Фланец соединительный FR		1	
10	Винт с крестообразным шлицем М 6 х 10	СМ 010610	nx2+1	
11	Гайка с насечкой DIN 6923 М 6	СМ 100600	nx2+1	

Изм.	Кол.уч	Лист	№док.	Подпись	Дата
Разраб.		Асеев А.С.			13.09.2013
Пров.		Чередниченко Г.А.			26.09.2013
Н.контр.					

DKC-2014.S5.98

Фланец соединительный FR

Монтажный чертеж

Стадия	Лист	Листов
Р		1

DKC

Формат А3

Взам. инв. N

Подпись и дата

Инв. N подл.

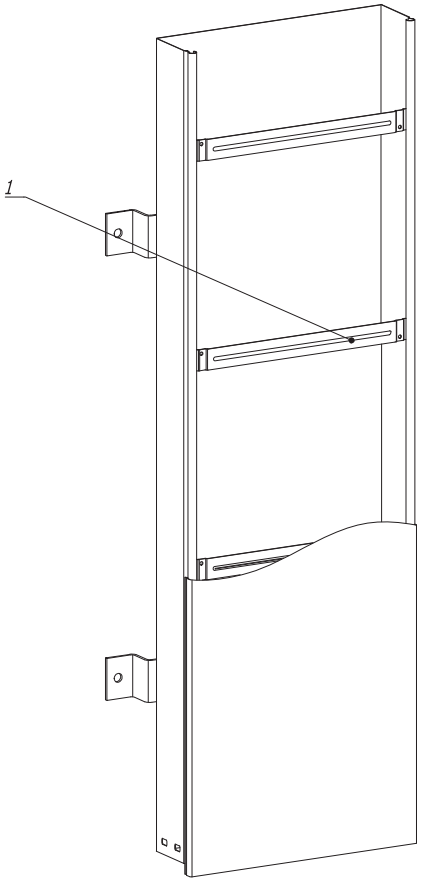

1. n=1 для высоты борта (H) 50 мм ;
   n=2 для высоты борта (H) 80 мм и 100 мм .
2. Держатель кабеля TRC устанавливать путем защелкивания в подгиб лотка .

Поз.	Наименование	Код	Кол.	Примечание
	Комплектация для аксессуара			
1	Держатель кабеля TRC		1	

Изм.	Кол.уч.	Лист	№док.	Подпись	Дата
Разраб.		Асеев А.С.			13.09.2013
Пров.		Чередниченко Г.А.			26.09.2013
Н.контр.					

DKC-2014.S5.99

Держатель кабеля TRC

Монтажный чертеж

Стадия	Лист	Листов
Р		1

DKC

Формат А3

Взам. инв. N | Подпись и дата | Инв. N подл.

Цельная заглушка

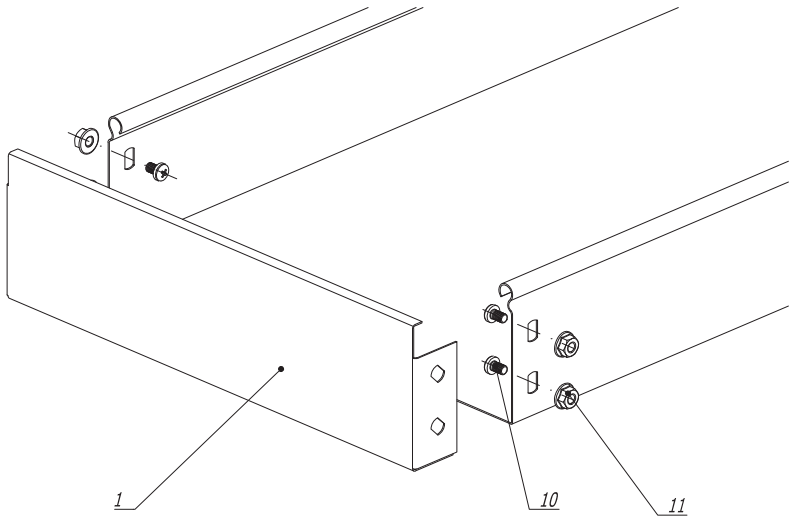

Сборная заглушка

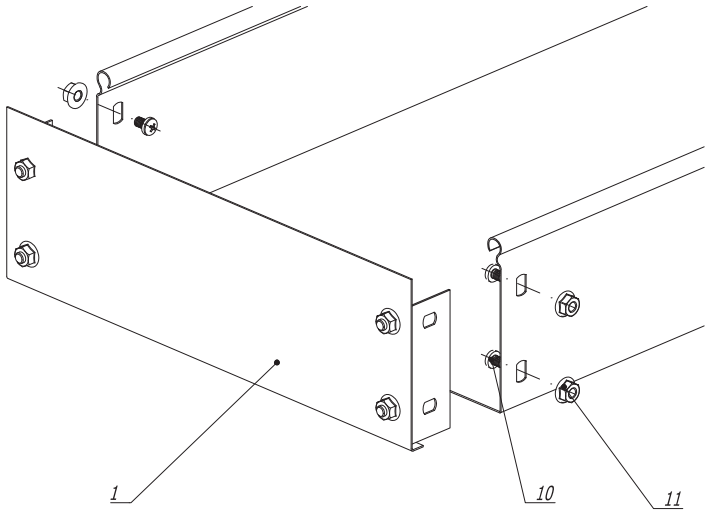

1. n=1 для высоты борта (H) 50 мм.
2. n=2 для высоты борта (H) 80 мм и 100 мм.

Поз.	Наименование	Код	Кол.	Примечание
	Комплектация для аксессуара			
1	Заглушка ТС		1	
10	Винт с крестообразным шлицем М 6 х 10	СМ 010610	nx2	
11	Гайка с насечкой DIN 6923 М 6	СМ 100600	nx2	

Изм.	Кол.уч	Лист	№док.	Подпись	Дата	DKC-2014.S5.100		
Разраб.		Асеев А.С.			13.09.2013	Заглушка ТС	Стадия	Лист	Листов
Пров.		Чередниченко Г.А.			26.09.2013		Р		1
Н.контр.						Монтажный чертеж	DKC		

Формат А3

Взам. инв. N

Подпись и дата

Инв. N подл.

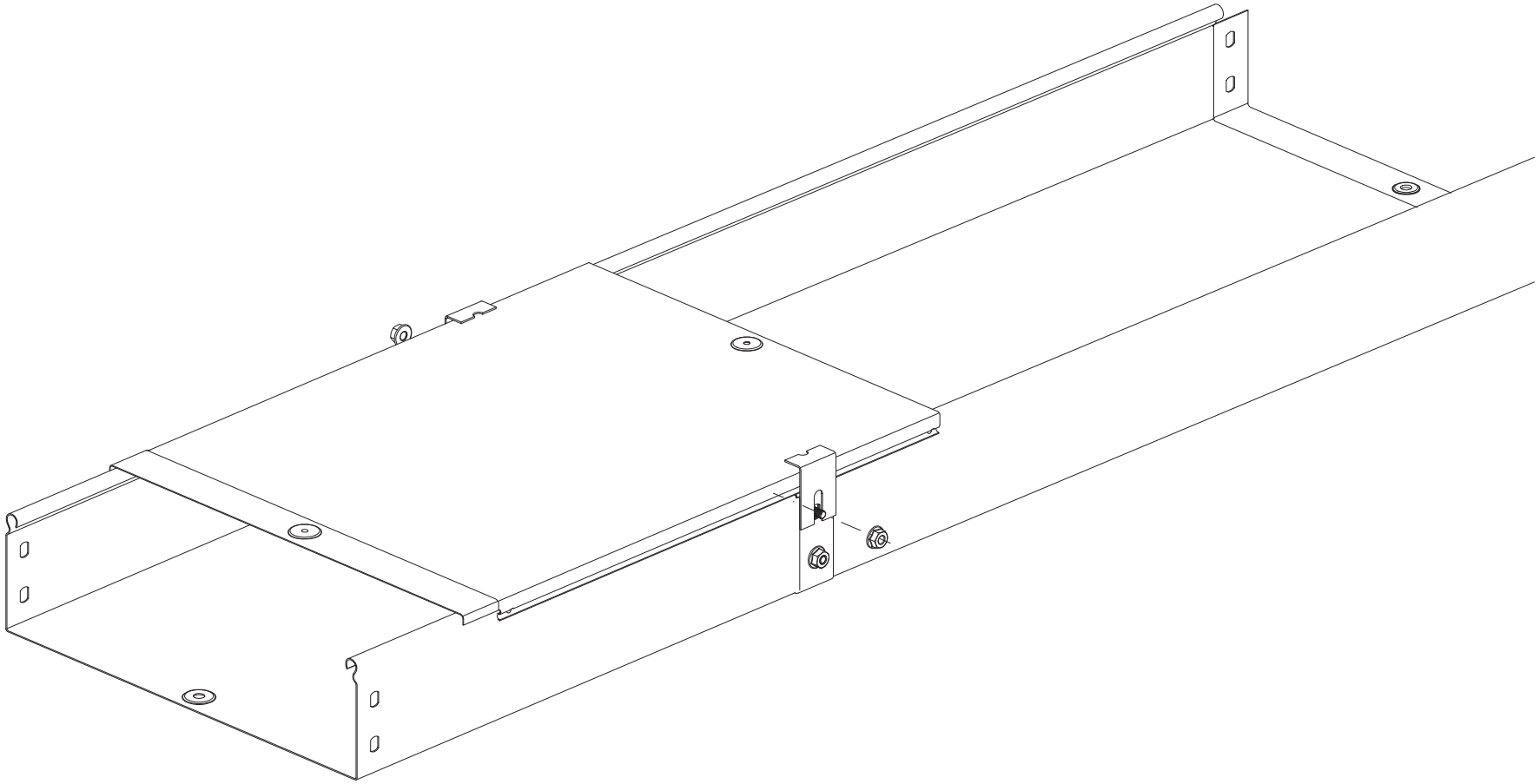

1. Устанавливать держатель на стык лотков , зафиксировав гайкой .

Поз.	Наименование	Код	Кол.	Примечание
	Комплектация для аксессуара			
1	Держатель крышки		2	

Изм.	Кол.уч.	Лист	№док.	Подпись	Дата
Разраб.		Асеев А.С.			13.09.2013
Пров.		Чередниченко Г.А.			26.09.2013
Н.контр.					

DKC-2014.S5.101

Держатель крышки

Монтажный чертеж

Стадия	Лист	Листов
Р		1

DKC

Формат А3

Взам. инв. N

Подпись и дата

Инв. N подл.

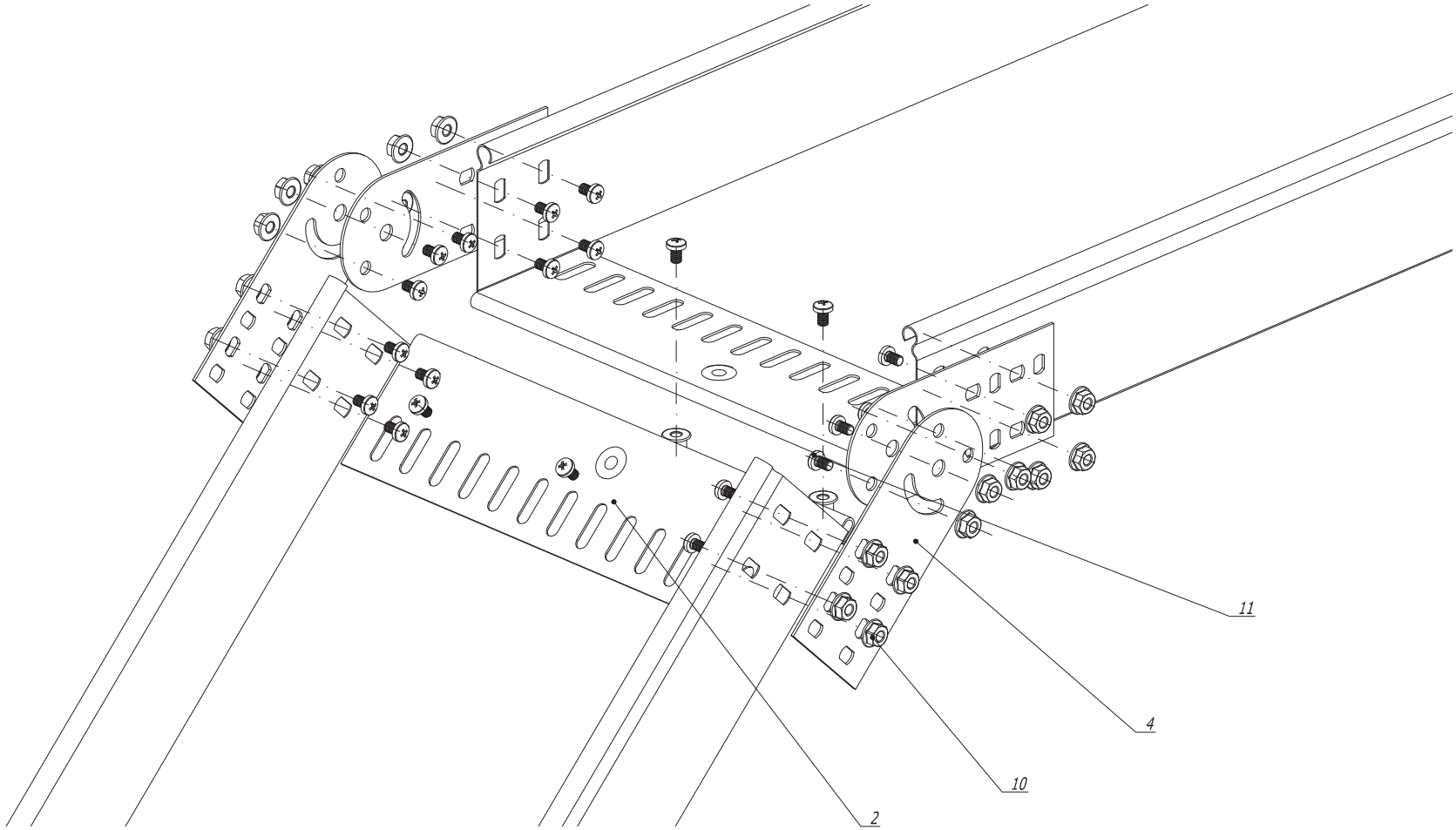

1. n=1 для высоты борта (H) 50 мм.
2. n=2 для высоты борта (H) 80 мм и 100 мм.

Поз.	Наименование	Код	Кол.	Примечание
	Комплектация для аксессуара			
1	Соединитель лотков шарнирный GSV		4	
2	Защитная пластина RP			Количество определяется шириной лотка
10	Винт с крестообразным шлицем M 6 x 10	CM 010610	nx8+8	
11	Гайка с насечкой DIN 6923 M 6	CM 100600	nx8+8	

Изм.	Кол.уч.	Лист	№док.	Подпись	Дата
Разраб.		Асеев А.С.			13.09.2013
Пров.		Чередниченко Г.А.			26.09.2013
Н.контр.					

DKC-2014.S5.102

Шарнирное изменение угла трассы

Монтажный чертеж

Стадия	Лист	Листов
Р		1

DKC

Формат А3

Взам. инв. № | Подпись и дата | Инв. № подл.

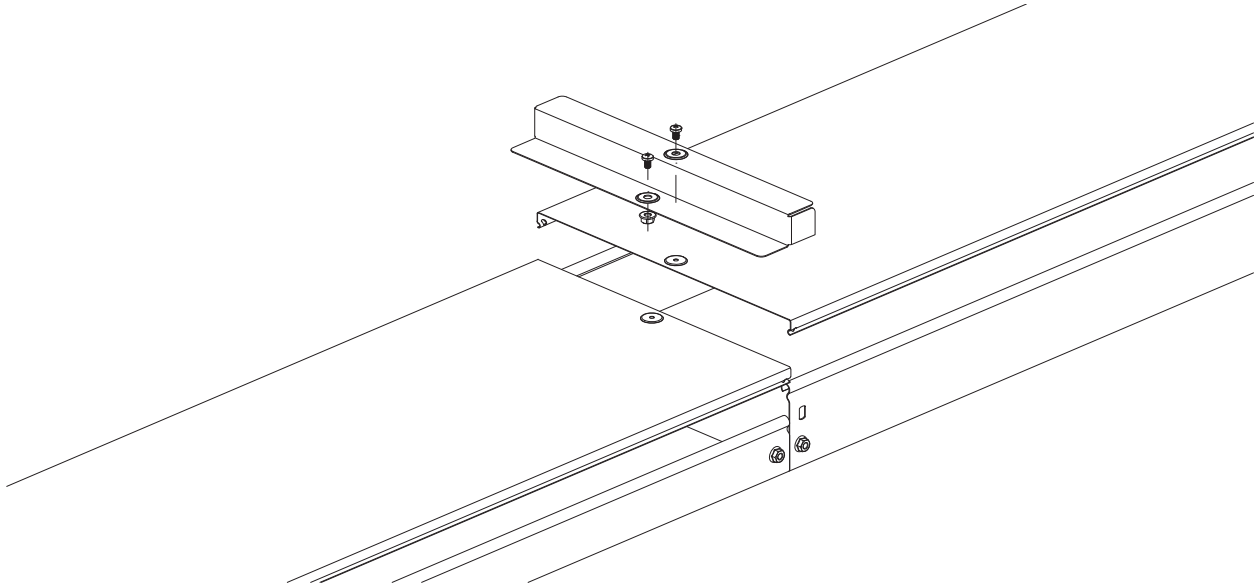

Поз.	Наименование	Код	Кол.	Примечание
	Комплектация для аксессуара			
1	Переходник по высоте RB		1	
10	Винт с крестообразным шлицем М 6 х 10	СМ 010610	2	
11	Гайка с насечкой DIN 6923 М 6	СМ 100600	2	

Изм.	Кол.уч.	Лист	№док.	Подпись	Дата
Разраб.		Асеев А.С.			13.09.2013
Пров.		Чередниченко Г.А.			26.09.2013
Н.контр.					

DKC-2014.S5.103

Переходник по высоте RB

Монтажный чертеж

Стадия	Лист	Листов
Р		1

DKC

Формат А3

Взам. инв. N

Подпись и дата

Инв. N подл.

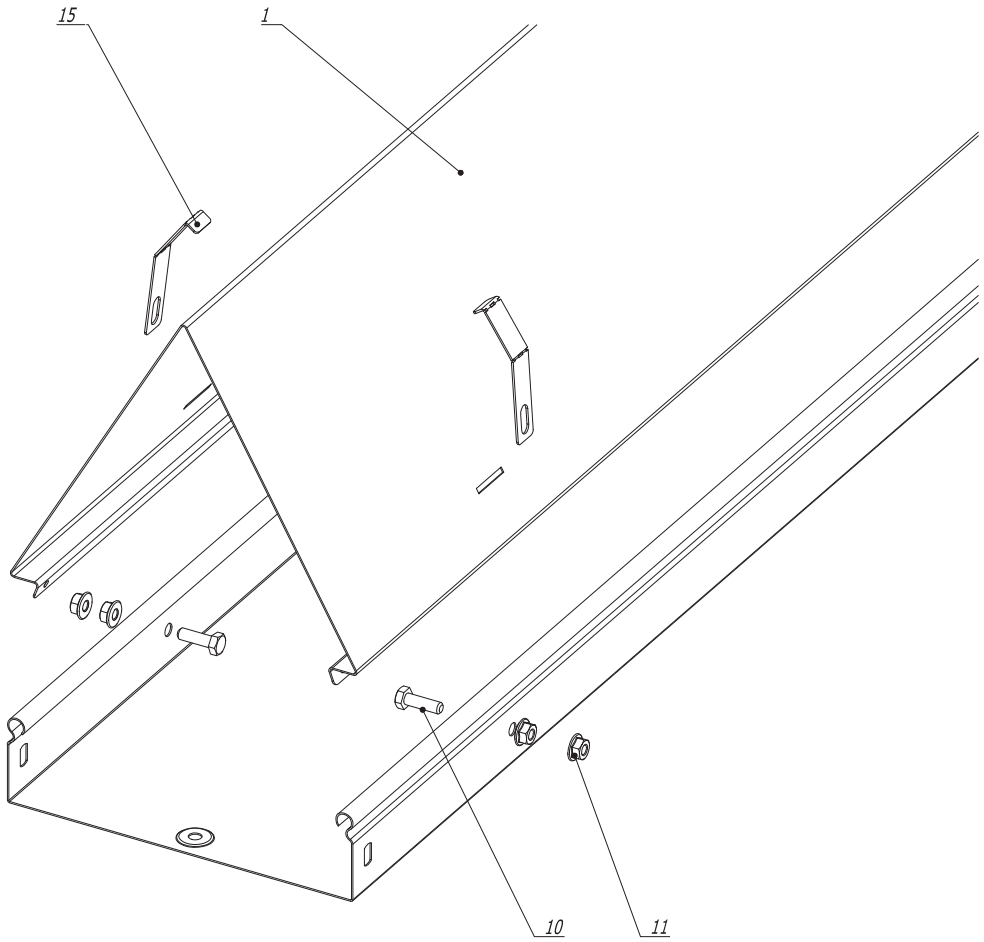

Поз.	Наименование	Код	Кол.	Примечание
	Комплектация для аксессуара			
1	Двускатная крышка		1	
10	Болт с шестигранной головкой DIN933 M 6 x 20	CM 020620HDZ	4	
11	Гайка с насечкой DIN 6923 M 6	CM 100600HDZ	8	
15	Держатель двускатной крышки	SKH500HDZL	4	

Изм.	Кол.уч	Лист	№док.	Подпись	Дата	DKC-2014.S5.104		
Разраб.		Асеев А.С.			13.09.2013	Монтаж двускатной крышки лотка	Стадия	Лист	Листов
Пров.		Чередниченко Г.А.			26.09.2013		Р		1
Н.контр.						Монтажный чертеж	DKC		

Формат А3

Взам. инв. №

Подпись и дата

Инв. №подл.

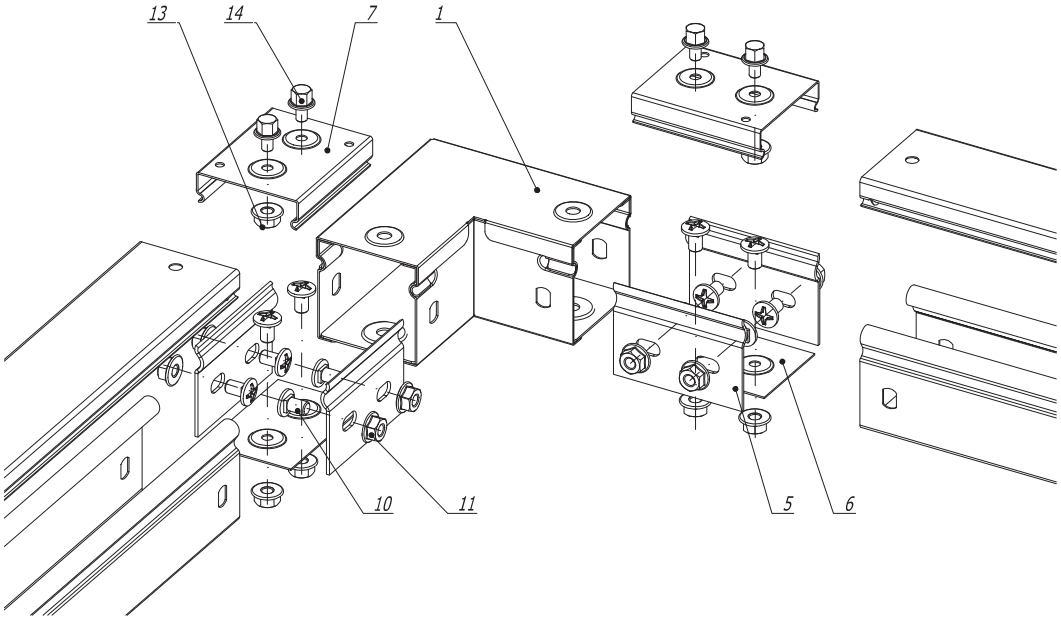

Поз.	Наименование	Код	Кол.	Примечание
	Комплектация для аксессуара			
1	Горизонтальный угол 90°, глухой	39000	1	
5	Пластина крепежная GTO	37301	4	
6	Накладка соединительная CGB	37350	2	
10	Винт с крестообразным шлицем М 6 х 10	СМ 010610	12	
11	Гайка с насечкой DIN 6923 М 6	СМ 100600	12	
	Комплектация для крышки			
7	Накладка соединительная CGC	37390	2	
13	Гайка с насечкой DIN 6923 М 5	СМ 100500	2	
14	Винт для электрического соединения М 5 х 8	СМ 030508	4	

Взам. инв. N

Подпись и дата

Инв. N подл.

Изм.	Кол.уч.	Лист	№док.	Подпись	Дата
Разраб.		Тиунов И.А.			27.07.2017
Пров.		Чередниченко Г.А.			27.07.2017
Н.контр.					

DKC-2017.S5.170

Горизонтальный угол 90°, глухой

Монтажный чертеж

Стадия	Лист	Листов
Р		1

DKC

Формат А3

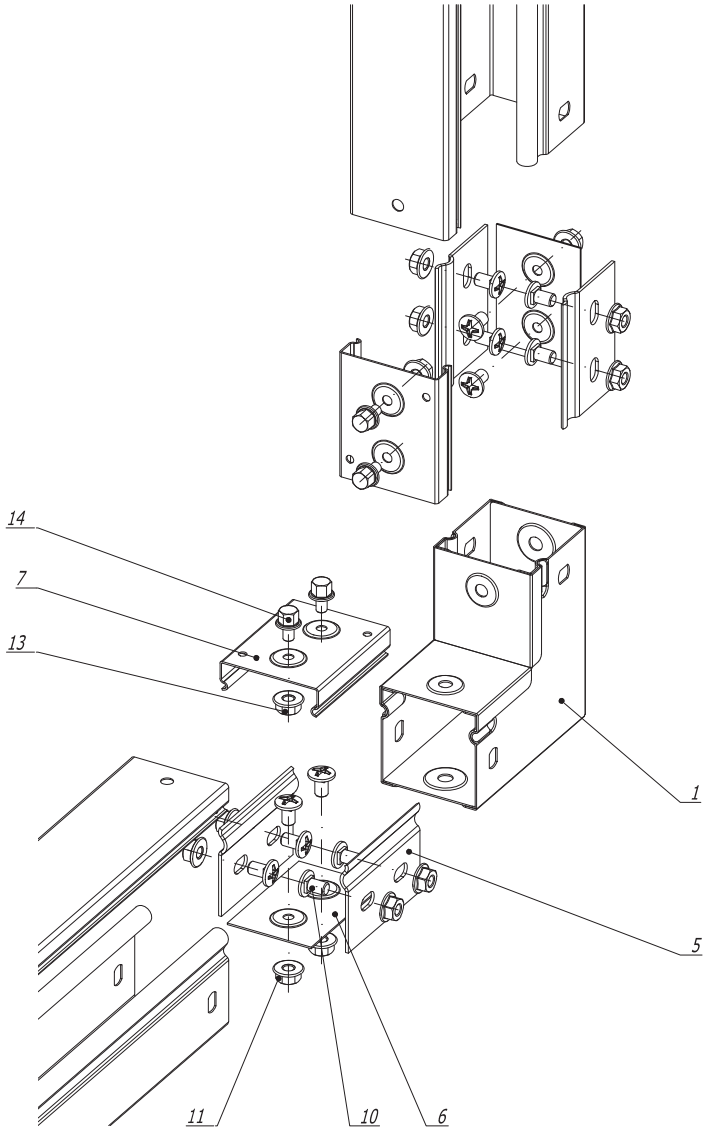

Поз.	Наименование	Код	Кол.	Примечание
	Комплектация для аксессуара			
1	Угол вертикальный вверх 90°, глухой	39001	1	
5	Пластина крепежная GTO	37301	4	
6	Накладка соединительная CGB	37350	2	
10	Винт с крестообразным шлицем М 6 х 10	СМ 010610	12	
11	Гайка с насечкой DIN 6923 М 6	СМ 100600	12	
	Комплектация для крышки			
7	Накладка соединительная CGC	37390	2	
13	Гайка с насечкой DIN 6923 М 5	СМ 100500	2	
14	Винт для электрического соединения М 5 х 8	СМ 030508	4	

Изм.	Кол.уч	Лист	№док.	Подпись	Дата	DKC-2017.S5.171		
Разраб.		Тиунов И.А.			27.07.2017	Угол вертикальный вверх 90°, глухой Монтажный чертеж	Стадия	Лист	Листов
Пров.		Чередниченко Г.А.			27.07.2017		Р		1
Н.контр.							DKC		

Формат А3

Взам. инв. N

Подпись и дата

Инв. N подл.

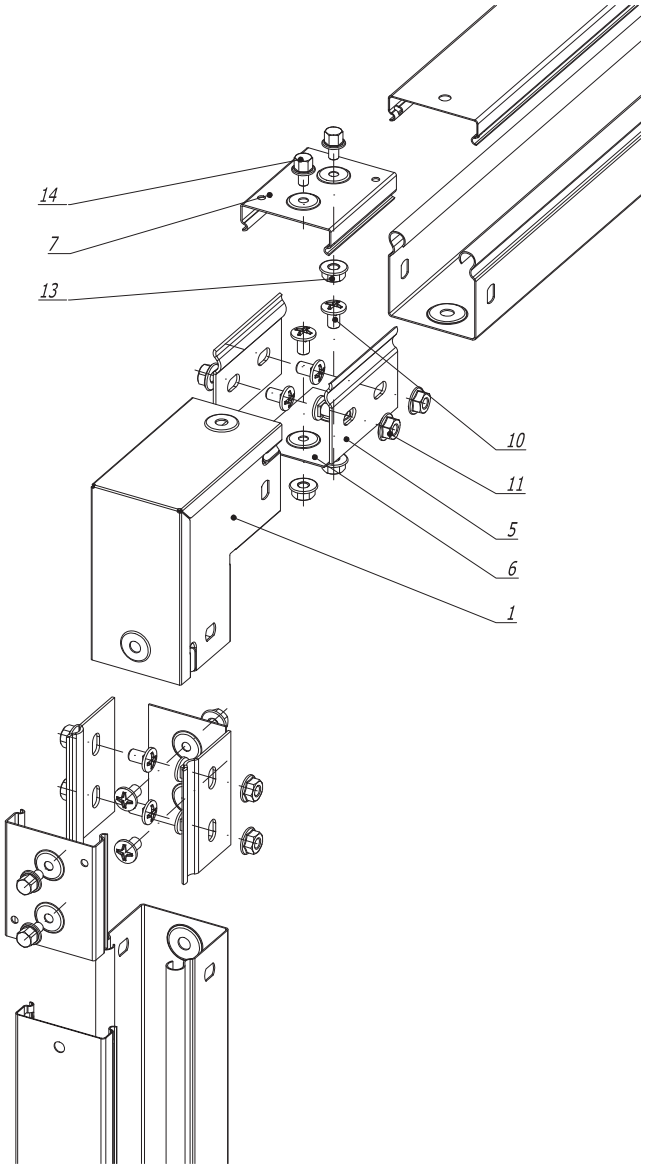

Поз.	Наименование	Код	Кол.	Примечание
	Комплектация для аксессуара			
1	Угол вертикальный вниз 90°, глухой	39002	1	
5	Пластина крепежная GTO	37301	4	
6	Накладка соединительная CGB	37350	2	
10	Винт с крестообразным шлицем М 6 х 10	CM 010610	12	
11	Гайка с насечкой DIN 6923 М 6	CM 100600	12	
	Комплектация для крышки			
7	Накладка соединительная CGC	37390	2	
13	Гайка с насечкой DIN 6923 М 5	CM 100500	2	
14	Винт для электрического соединения М 5 х 8	CM 030508	4	

Изм.	Кол.уч.	Лист	№док.	Подпись	Дата
Разраб.		Тиунов И.А.			27.07.2017
Пров.		Чередниченко Г.А.			27.07.2017
Н.контр.					

DKC-2017.S5.172

Угол вертикальный вниз 90°, глухой

Монтажный чертеж

Стадия	Лист	Листов
Р		1

DKC

Формат А3

Взам. инв. N

Подпись и дата

Инв. N Подл.

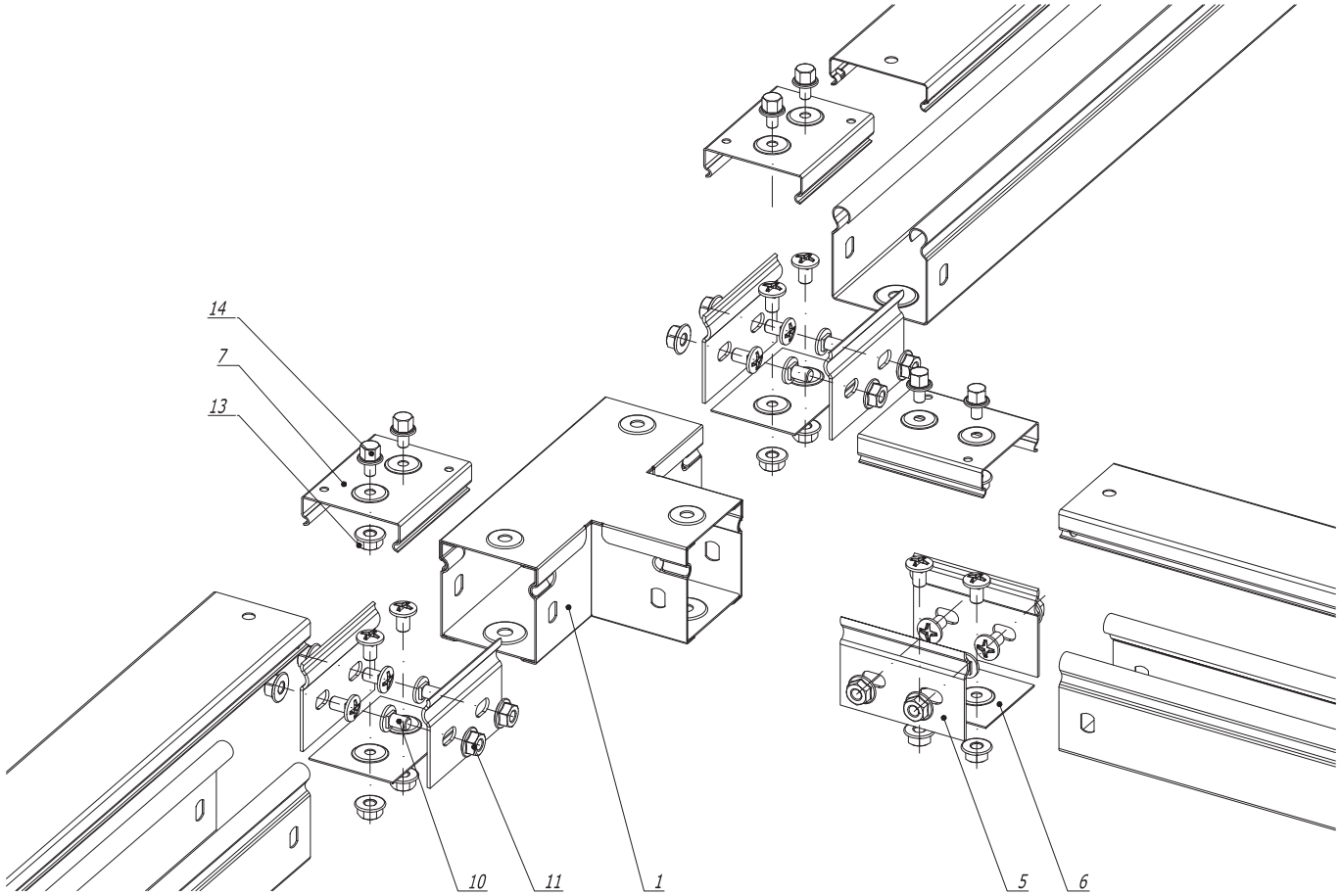

Поз.	Наименование	Код	Кол.	Примечание
	Комплектация для аксессуара			
1	Ответвитель горизонтальный Т-образный, глухой	39003	1	
5	Пластина крепежная GTO	37301	6	
6	Накладка соединительная CGB	37350	3	
10	Винт с крестообразным шлицем М 6 х 10	СМ 010610	18	
11	Гайка с насечкой DIN 6923 М 6	СМ 100600	18	
	Комплектация для крышки			
7	Накладка соединительная CGC	37390	3	
13	Гайка с насечкой DIN 6923 М 5	СМ 100500	3	
14	Винт для электрического соединения М 5 х 8	СМ 030508	6	

Взам. инв. N

Подпись и дата

Инв. N подл.

Изм.	Кол.уч.	Лист	№док.	Подпись	Дата
Разраб.		Тиунов И.А.			27.07.2017
Пров.		Чередниченко Г.А.			27.07.2017
Н.контр.					

DKC-2017.S5.173

Ответвитель горизонтальный Т-образный, глухой

Монтажный чертеж

Стадия	Лист	Листов
Р		1

DKC

Формат А3

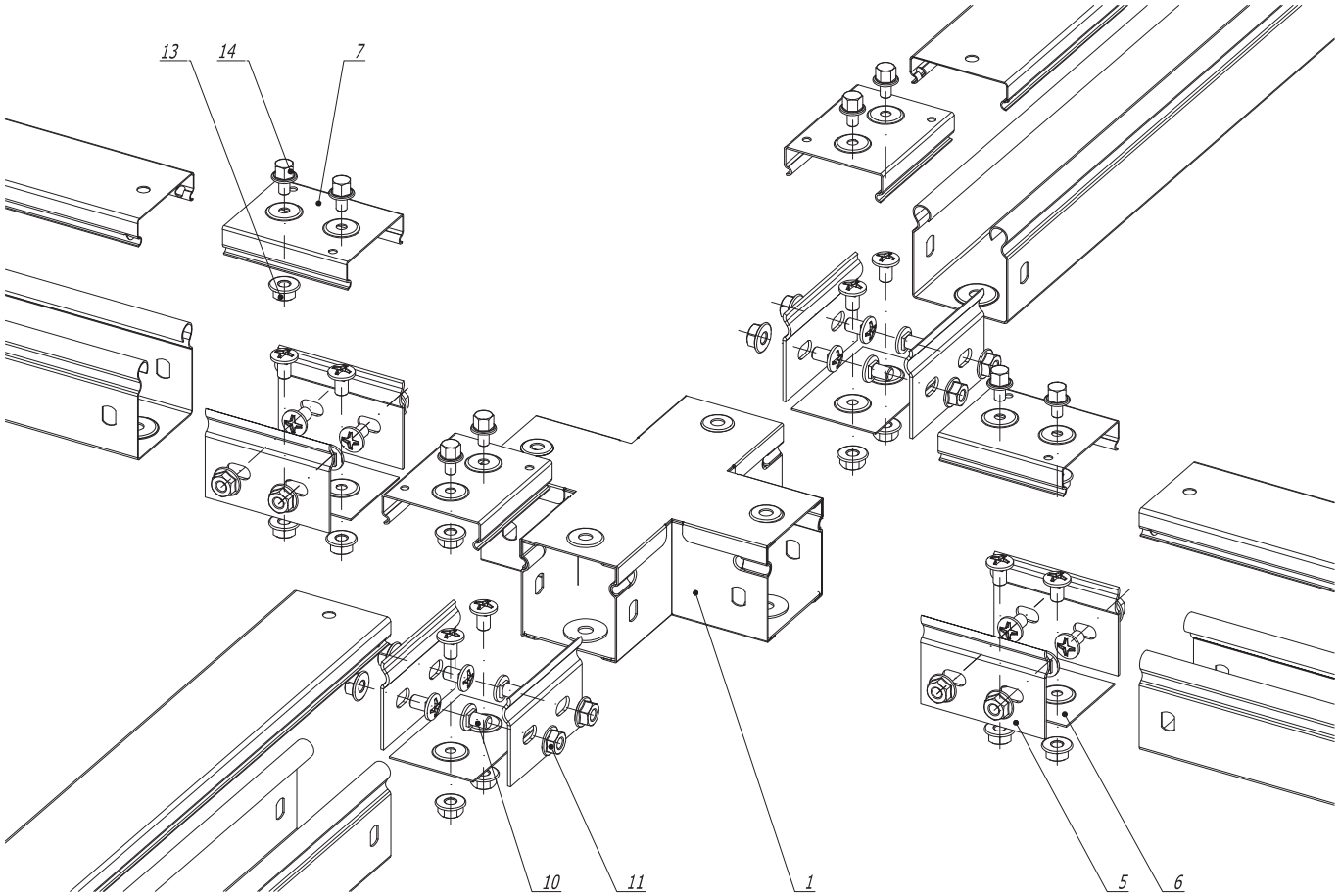

Поз.	Наименование	Код	Кол.	Примечание
	Комплектация для аксессуара			
1	Ответвитель горизонтальный Х-образный, глухой	39004	1	
5	Пластина крепежная GTO	37301	8	
6	Накладка соединительная CGB	37350	4	
10	Винт с крестообразным шлицем М 6 х 10	СМ 010610	24	
11	Гайка с насечкой DIN 6923 М 6	СМ 100600	24	
	Комплектация для крышки			
7	Накладка соединительная CGC	37390	4	
13	Гайка с насечкой DIN 6923 М 5	СМ 100500	4	
14	Винт для электрического соединения М 5 х 8	СМ 030508	8	

Взам. инв. N

Подпись и дата

Инв. N подл.

Изм.	Кол.уч.	Лист	№док.	Подпись	Дата
Разраб.		Тиунов И.А.			27.07.2017
Пров.		Чередниченко Г.А.			27.07.2017
Н.контр.					

DKC-2017.S5.174

Ответвитель горизонтальный Х-образный, глухой

Монтажный чертеж

Стадия	Лист	Листов
Р		1

DKC

Формат А3

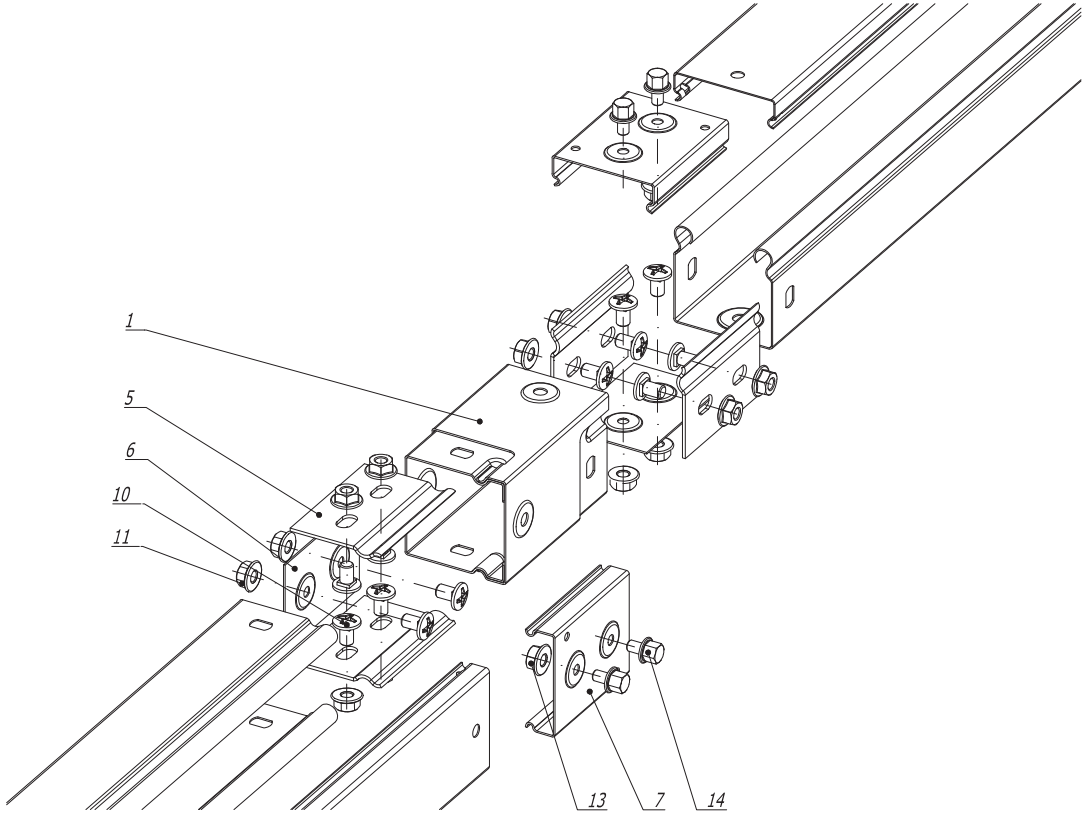

Поз.	Наименование	Код	Кол.	Примечание
	Комплектация для аксессуара			
1	Разворот плоский левый , глухой	39005	1	
5	Пластина крепежная GTO	37301	4	
6	Накладка соединительная CGB	37350	2	
10	Винт с крестообразным шлицем М 6 х 10	СМ 010610	12	
11	Гайка с насечкой DIN 6923 М 6	СМ 100600	12	
	Комплектация для крышки			
7	Накладка соединительная CGC	37390	2	
13	Гайка с насечкой DIN 6923 М 5	СМ 100500	2	
14	Винт для электрического соединения М 5 х 8	СМ 030508	4	

Взам. инв. N

Подпись и дата

Инв. N подл.

Изм.	Кол.уч	Лист	№док.	Подпись	Дата
Разраб.		Тиунов И.А.			27.07.2017
Пров.		Чередниченко Г.А.			27.07.2017
Н.контр.					

DKC-2017.S5.175

Разворот плоский левый , глухой

Монтажный чертеж

Стадия	Лист	Листов
Р		1

DKC

Формат А3

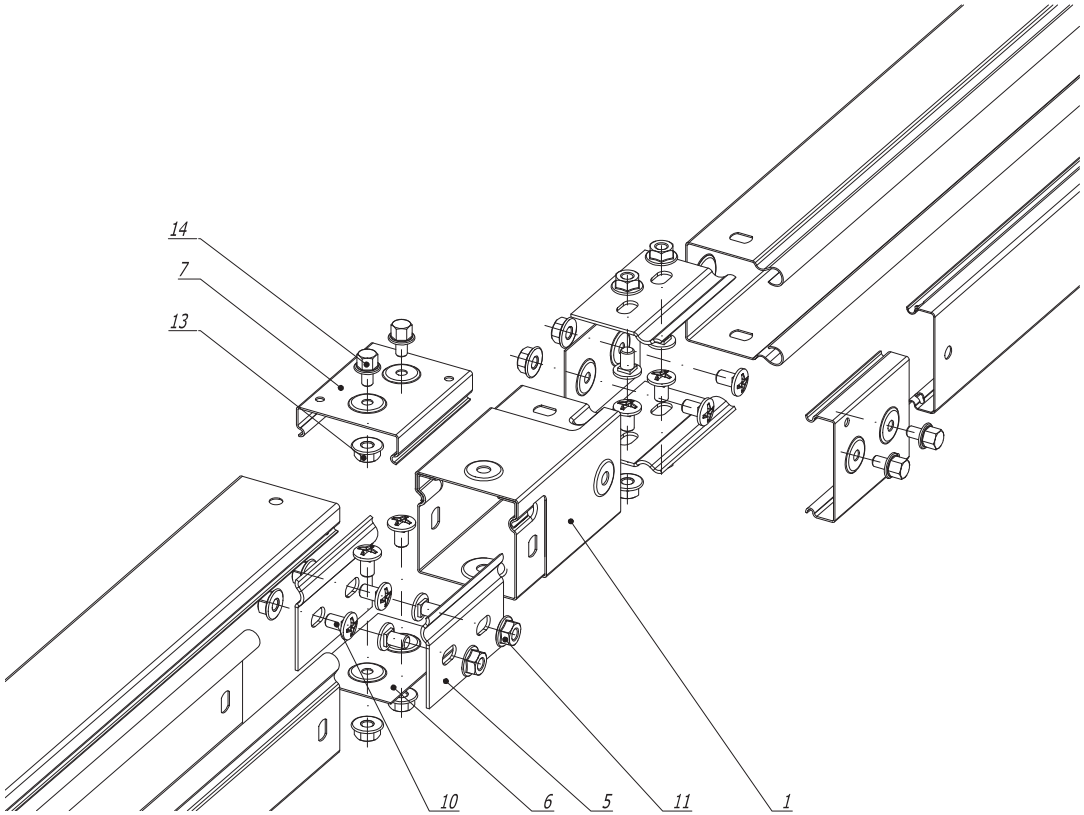

Поз.	Наименование	Код	Кол.	Примечание
	Комплектация для аксессуара			
1	Разворот плоский правый, глухой	39006	1	
5	Пластина крепежная GTO	37301	4	
6	Накладка соединительная CGB	37350	2	
10	Винт с крестообразным шлицем М 6 х 10	СМ 010610	12	
11	Гайка с насечкой DIN 6923 М 6	СМ 100600	12	
	Комплектация для крышки			
7	Накладка соединительная CGC	37390	2	
13	Гайка с насечкой DIN 6923 М 5	СМ 100500	2	
14	Винт для электрического соединения М 5 х 8	СМ 030508	4	

Взам. инв. N

Подпись и дата

Инв. N подл.

Изм.	Кол.уч.	Лист	№док.	Подпись	Дата
Разраб.		Тиунов И.А.			27.07.2017
Пров.		Чередниченко Г.А.			27.07.2017
Н.контр.					

DKC-2017.S5.176

Разворот плоский правый, глухой

Монтажный чертеж

Стадия	Лист	Листов
Р		1

DKC

Формат А3

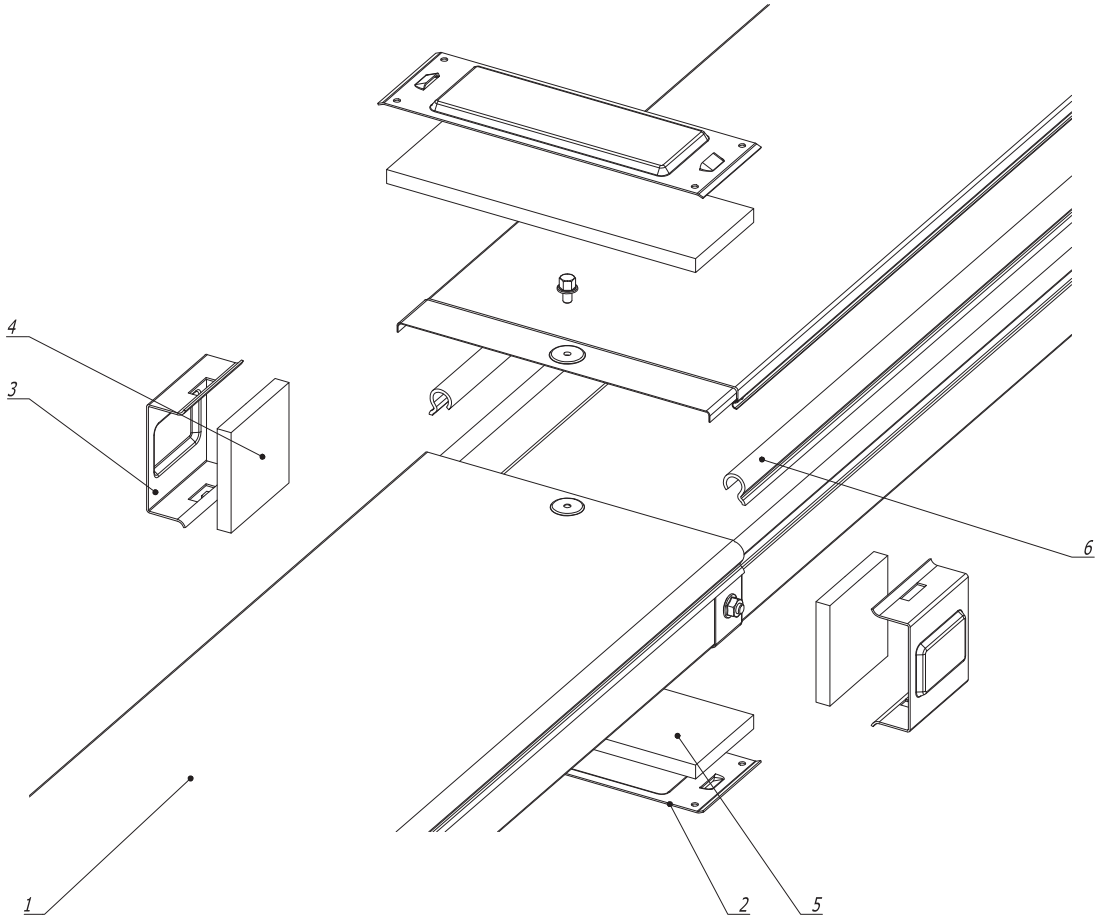

Поз.	Наименование	Код	Кол.	Примечание
	Комплектация для аксессуара			
1	Крышка на лоток			
2	Пластина защитная IP44 осн. (мет.)		2	
3	Пластина защитная боковая IP44 (мет.)		2	
4	Пластина защитная боковая IP44 (EPDM)		2	
5	Пластина защитная IP44 осн. (EPDM)		2	
6	Клейкая бандажная лента IP44 на борт лотка	37558		

Взам. инв. N

Подпись и дата

Инв. N подл.

Изм.	Кол.уч.	Лист	№док.	Подпись	Дата
Разраб.		Тиунов И.А.			27.07.2017
Пров.		Чередниченко Г.А.			27.07.2017
Н.контр.					

DKC-2017.S5.177

Система защиты IP44

Монтажный чертеж

Стадия	Лист	Листов
Р		1

DKC

Формат А3

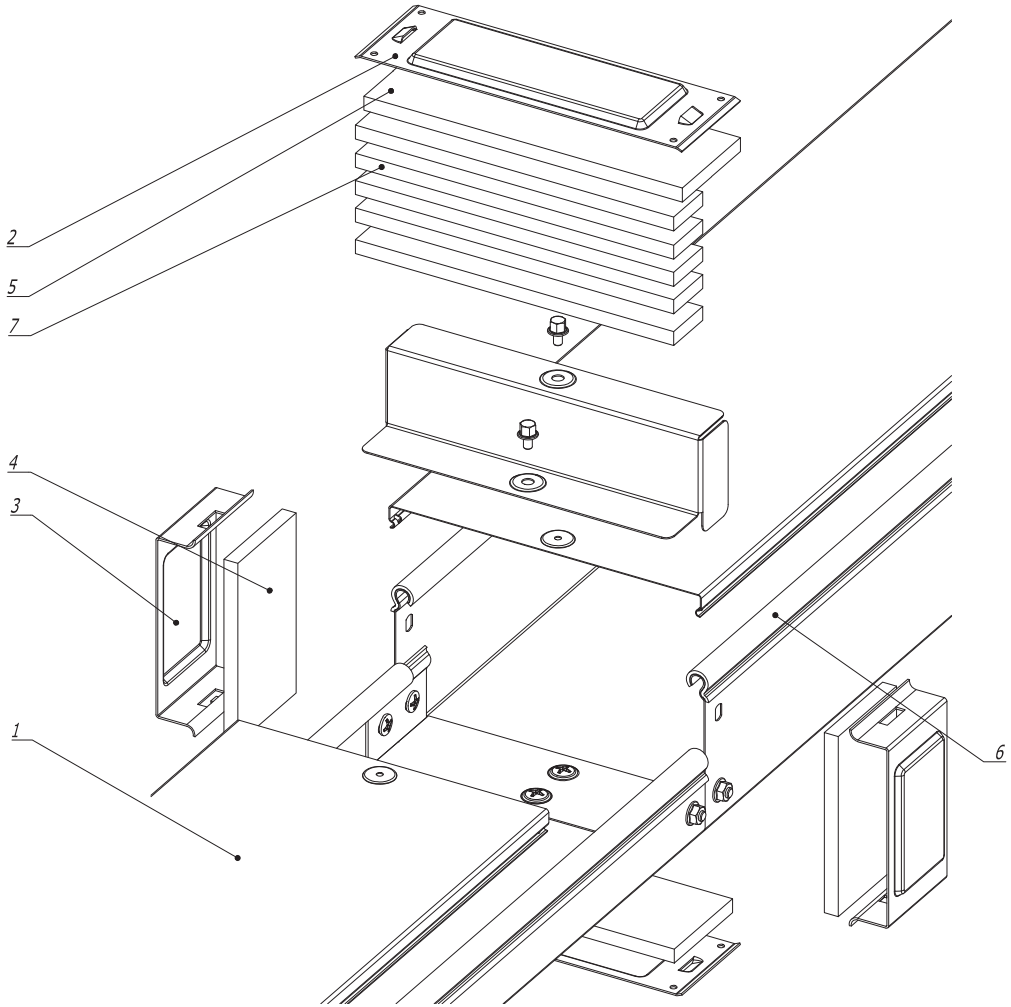

Поз.	Наименование	Код	Кол.	Примечание
	Комплектация для аксессуара			
1	Крышка на лоток			
2	Пластина защитная IP44 осн. (мет.)		2	
3	Пластина защитная боковая IP44 (мет.)		2	
4	Пластина защитная боковая IP44 (EPDM)		2	
5	Пластина защитная IP44 осн. (EPDM)		2	
6	Клейкая бандажная лента IP44 на борт лотка	37558		
7	Клейкая бандажная лента IP44 на стык лотков	37557		

Взам. инв. N | Подпись и дата | Инв. N подл.

Изм.	Кол.уч.	Лист	№док.	Подпись	Дата
Разраб.		Тиунов И.А.			27.07.2017
Пров.		Чередниченко Г.А.			27.07.2017
Н.контр.					

DKC-2017.S5.178

Система защиты IP44 с переходником по высоте RB

Монтажный чертеж

Стадия	Лист	Листов
Р		1

DKC

Формат А3

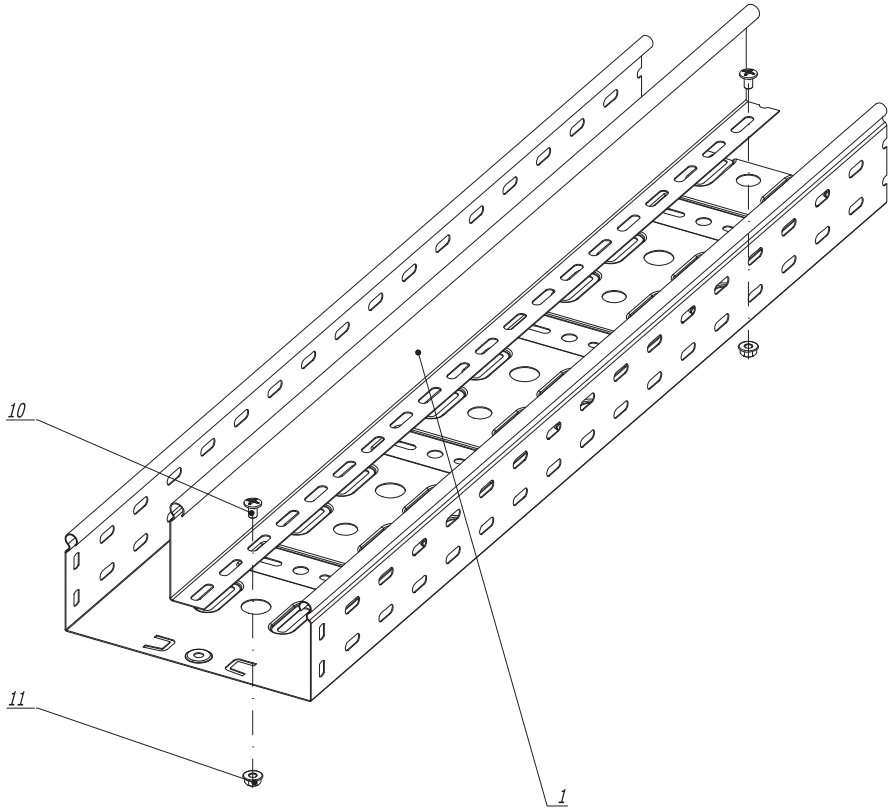

Поз.	Наименование	Код	Кол.	Примечание
	Комплектация для аксессуара			
1	Перегородка SEP		1	
10	Винт с крестообразным шлицем М 6 х 10	СМ 010610	2	
11	Гайка с насечкой DIN6923 М6	СМ 100600	2	

Изм.	Кол.уч	Лист	№док.	Подпись	Дата	DKC-2017.S5.179		
Разраб.		Тиунов И.А.			27.07.2017	Монтаж разделителя SEP	Стадия	Лист	Листов
Пров.		Чередниченко Г.А.			27.07.2017		Р		1
Н.контр.						Монтажный чертеж	DKC		

Формат А3

Взам. инв. N

Подпись и дата

Инв. N подл.

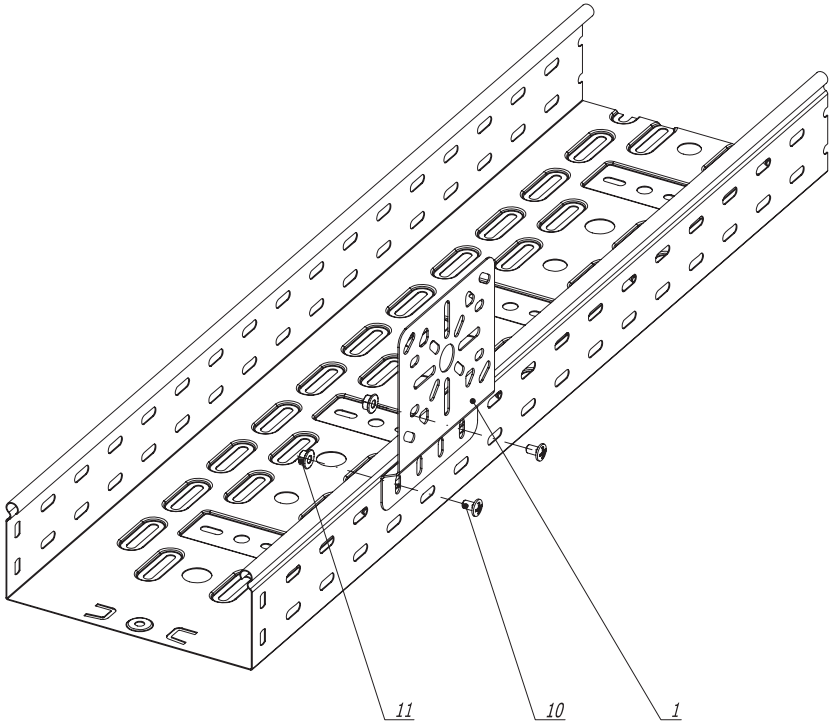

Поз.	Наименование	Код	Кол.	Примечание
	Комплектация для аксессуара			
1	Монтажная пластина вертикальная	LP3000	1	
10	Винт с крестообразным шлицем М 6 х 10	CM010610	2	
11	Гайка с насечкой DIN6923 М6	CM100600	2	

Изм.	Кол.уч	Лист	№док.	Подпись	Дата
Разраб.		Тиунов И.А.			27.07.2017
Пров.		Чередниченко Г.А.			27.07.2017
Н.контр.					

DKC-2017.S5.180

Крепление пластины монтажной вертикальной

Монтажный чертеж

Стадия	Лист	Листов
Р		1

DKC

Формат А3

Взам. инв. N

Подпись и дата

Инв. N подл.

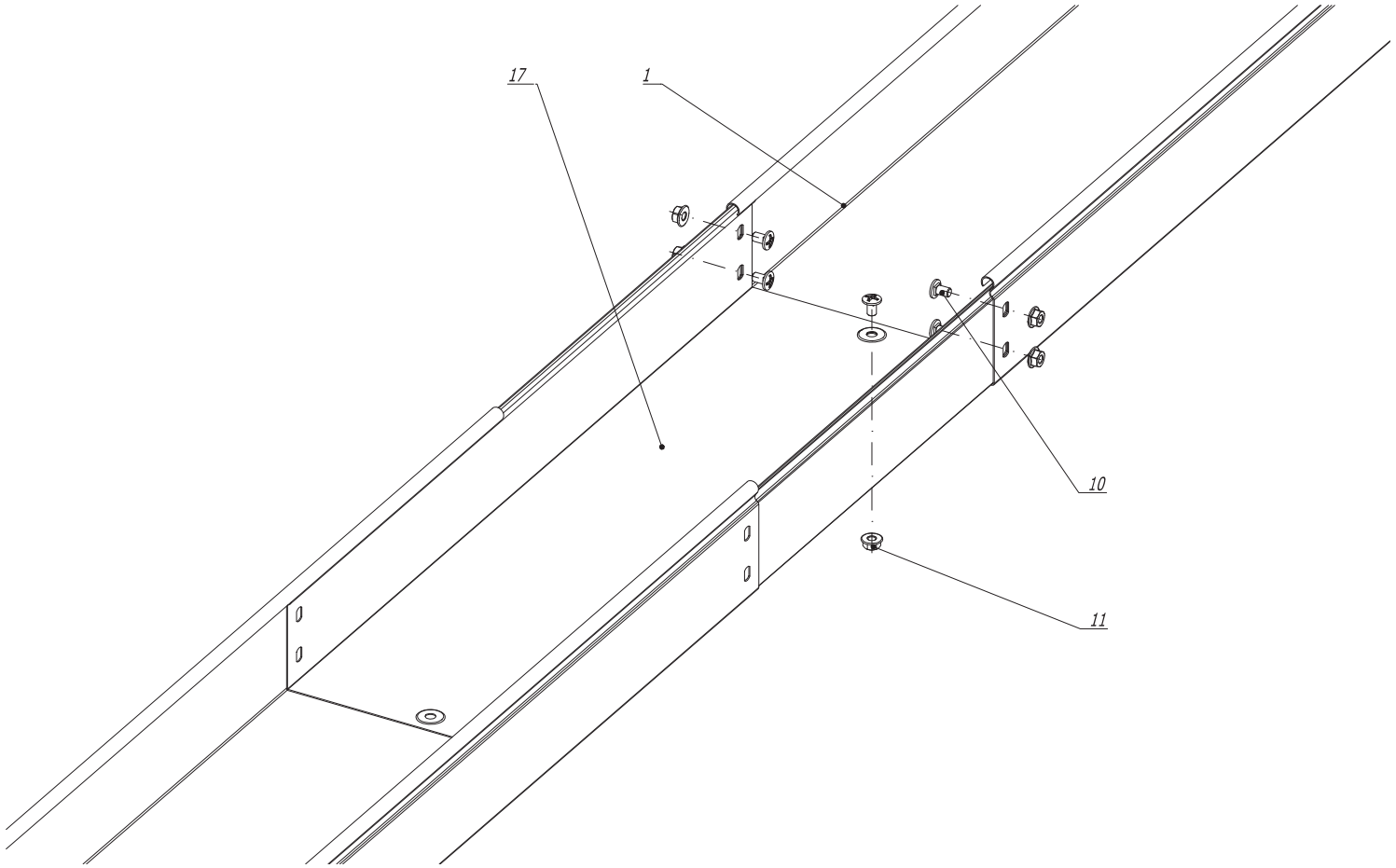

1. n=1 для высоты борта (H) 50 мм.
2. n=2 для высоты борта (H) 80 мм и 100 мм.

Поз.	Наименование	Код	Кол.	Примечание
	Комплектация для аксессуара			
1	Лоток		2	
10	Винт с крестообразным шлицем М 6 х 10	СМ 010610	nx2+1	
11	Гайка с насечкой DIN 6923 М 6	СМ 100600	nx2+1	
17	Телескопический расширитель		1	

Изм.	Кол.уч	Лист	№док.	Подпись	Дата
Разраб.		Тиунов И.А.			27.07.2017
Пров.		Чередниченко Г.А.			27.07.2017
Н.контр.					

DKC-2017.S5.181

Телескопическое расширение лотков

Монтажный чертеж

Стадия	Лист	Листов
Р		1

DKC

Формат А3

Взам. инв. №

Подпись и дата

Инв. № подл.

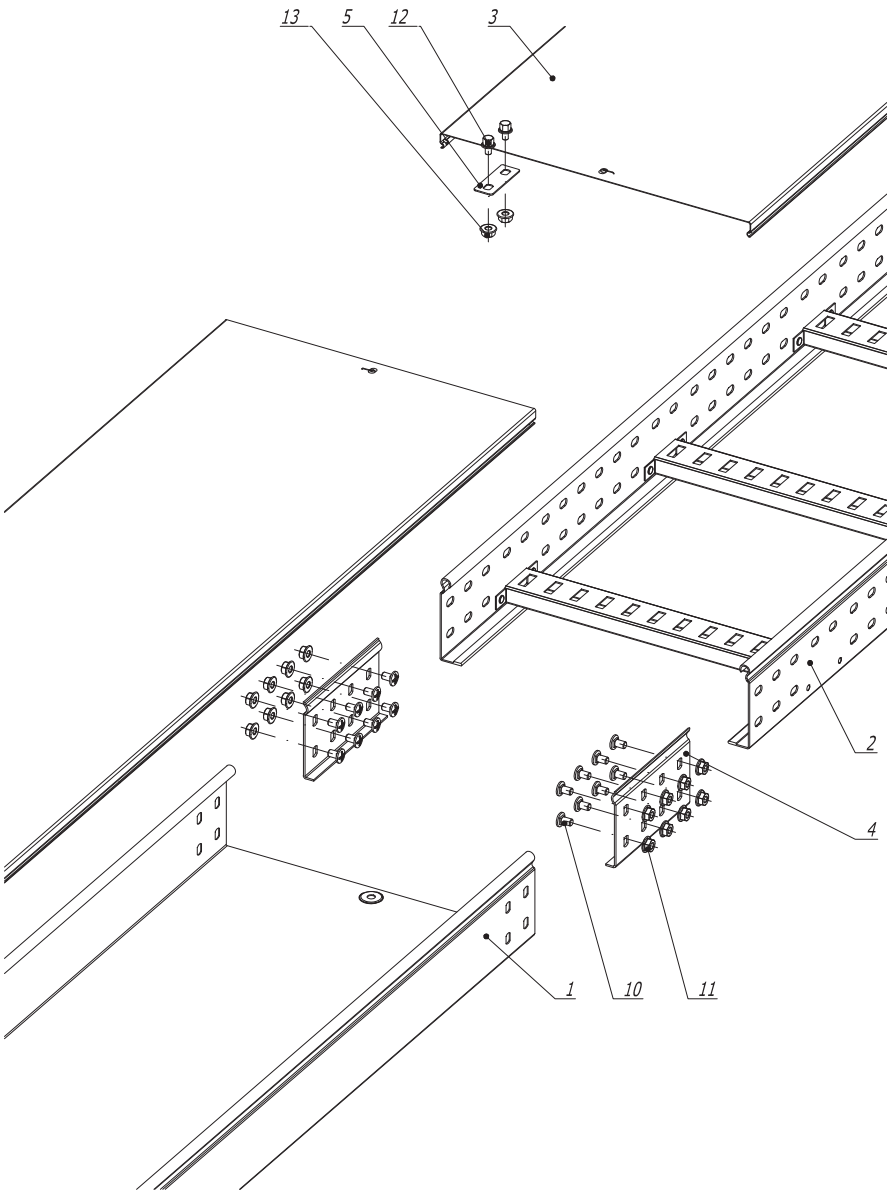

Поз.	Наименование	Код	Кол.	Примечание
	Комплектация для аксессуара			
1	Лоток листовой			
2	Лоток лестничный			
3	Крышка на лоток			
4	Усиленное соединение GTO-L		2	
5	Соединительная накладка PTCE	37501	1	
10	Винт с крестообразным шлицем М 6 х 10	СМ 010610	nx8	
11	Гайка с насечкой DIN 6923 М 6	СМ 100600	nx8	
12	Винт для электрического соединения М 5 х 8	СМ 030508	2	
13	Гайка с насечкой DIN 6923 М 5	СМ 100500	2	

1. n=1 для высоты борта (H) 50 мм.
2. n=2 для высоты борта (H) 80 мм и 100 мм.

Изм.	Кол.уч.	Лист	№док.	Подпись	Дата
Разраб.		Тиунов И.А.			27.07.2017
Пров.		Чередниченко Г.А.			27.07.2017
Н.контр.					

DKC-2017.S5.182

Соединение листового лотка с лестничным

Монтажный чертеж

Стадия	Лист	Листов
Р		1

DKC

Формат А3

Взам. инв. N | Подпись и дата | Инв. N подл.

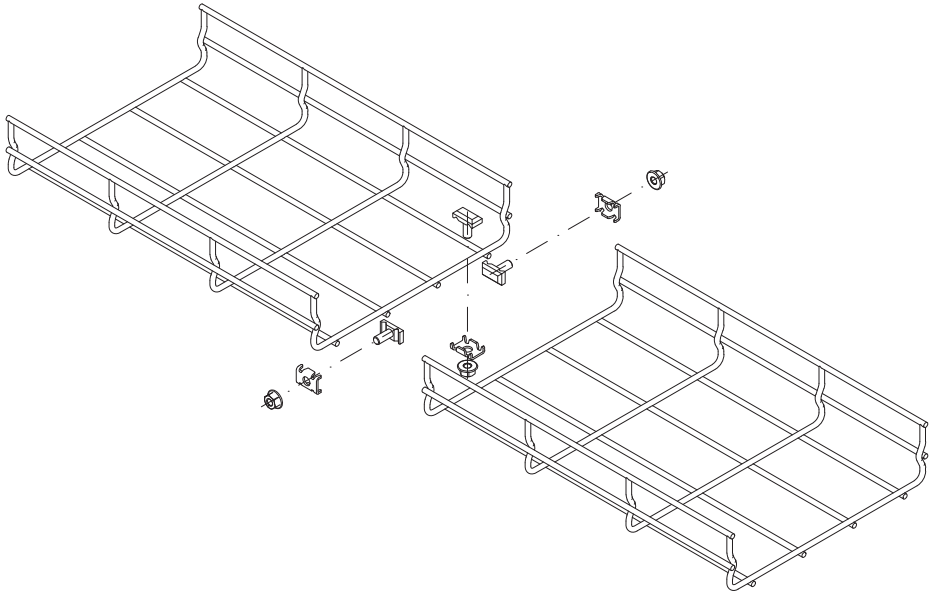

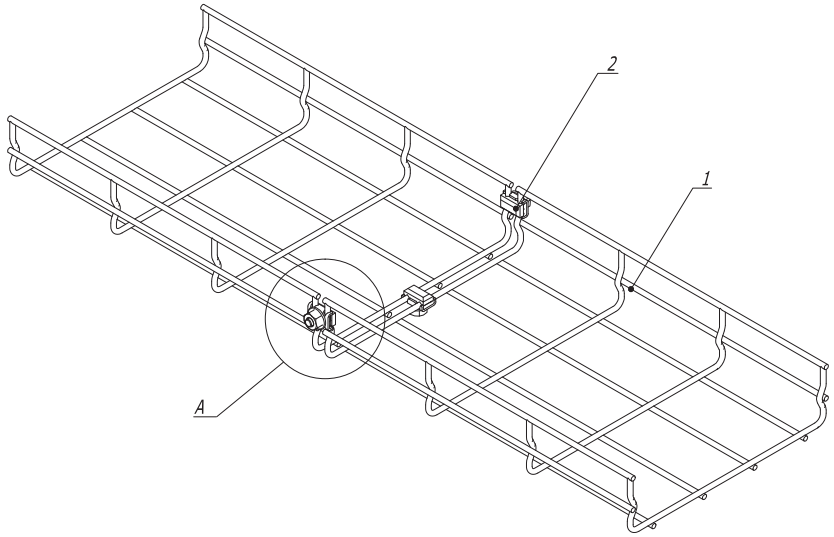

Таблица 1

Типоразмер лотка	Комплект метизов №1 или №3, кол.
30 x 50	2
30 x 100	3
30 x 150	3
30 x 200	3
30 x 300	4
30 x 400	4
30 x 500	4
30 x 600	5

Типоразмер лотка	Комплект метизов №1 или №3, кол.
50 x 50	2
50 x 100	3
50 x 150	3
50 x 200	3
50 x 300	4
50 x 400	4
50 x 500	4
50 x 600	5

Типоразмер лотка	Комплект метизов №1 или №3, кол.
80 x 80	3
80 x 100	3
80 x 150	3
80 x 200	3
80 x 300	4
80 x 400	4
80 x 500	5
80 x 600	5

Типоразмер лотка	Комплект метизов №1 или №3, кол.
100 x 100	3
100 x 150	3
100 x 200	3
100 x 300	4
100 x 400	5
100 x 500	5
100 x 600	5

A

Комплект метизов №1
(С М350001)

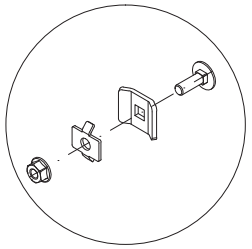

A

Комплект метизов №3
(С М350003)

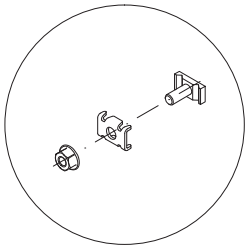

Поз.	Наименование	Код	Кол.	Примечание
1	Лоток проволочный			
2	Комплект метизов №1 или №3	СМ350001/ С М350003	см. табл. 1	

Изм.	Кол.уч.	Лист	№док.	Подпись	Дата
Разраб.		Асеев А.С.			13.09.2013
Пров.		Чередниченко Г.А.			25.09.2013
Н.контр.					

DKC-2014.F5. 110

Соединение лотков

Монтажный чертеж

Стадия	Лист	Листов
Р		1

DKC

Взам. инв. N

Подпись и дата

Инв. N подл.

Формат А3

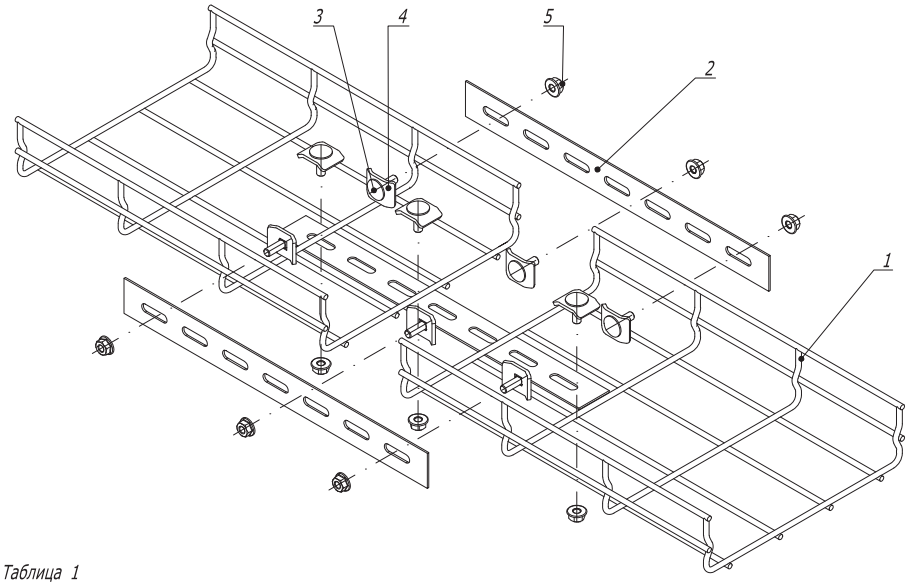

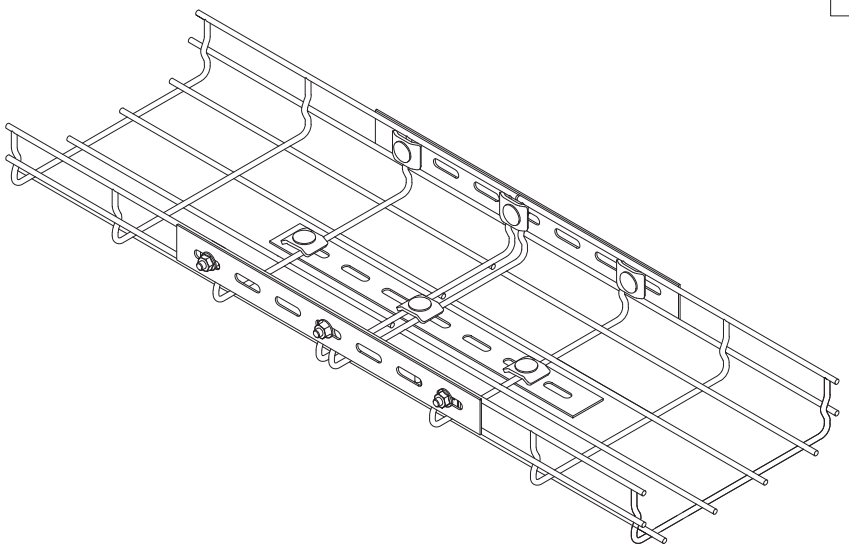

Таблица 1

Типоразмер лотка	Соединитель с семью отверстиями, шт.	Набор метизов, кол.
30 x 50	2	4
30 x 100	2	4
30 x 150	3	6
30 x 200	3	6
30 x 300	3	6
30 x 400	3	6
30 x 500	3	6
30 x 600	3	6

Типоразмер лотка	Соединитель с семью отверстиями, шт.	Набор метизов, кол.
50 x 50	2	4
50 x 100	2	4
50 x 150	3	6
50 x 200	3	6
50 x 300	3	6
50 x 400	3	6
50 x 500	4	8
50 x 600	4	8

Типоразмер лотка	Соединитель с семью отверстиями, шт.	Набор метизов, кол.
80 x 80	3	6
80 x 100	3	6
80 x 150	3	6
80 x 200	3	6
80 x 300	3	6
80 x 400	3	6
80 x 500	4	8
80 x 600	4	8

Типоразмер лотка	Соединитель с семью отверстиями, шт.	Набор метизов, кол.
100 x 100	2	6
100 x 150	2	6
100 x 200	2	6
100 x 300	2	6
100 x 400	2	8
100 x 500	2	8
100 x 600	2	8

Поз.	Наименование	Код	Кол.	Примечание
1	Лоток проволочный			
2	Соединитель с семью отверстиями	FC34247	см. табл. 1	
	Набор метизов :			
3	Винт DIN 603 M 6 x 20	CM 050620	см. табл. 1	
4	Шайба	CM 170600	см. табл. 1	
5	Гайка с насечкой DIN 6923 M 6	CM 100600	см. табл. 1	

Взам. инв. N | Подпись и дата | Инв. N подл.

Изм.	Кол.уч.	Лист	№док.	Подпись	Дата
Разраб.		Асеев А.С.			13.09.2013
Пров.		Чередниченко Г.А.			25.09.2013
Н.контр.					

DKC-2014.F5. 111

Соединение лотков полосой

Монтажный чертеж

Стадия	Лист	Листов
Р		1

DKC

Формат А3

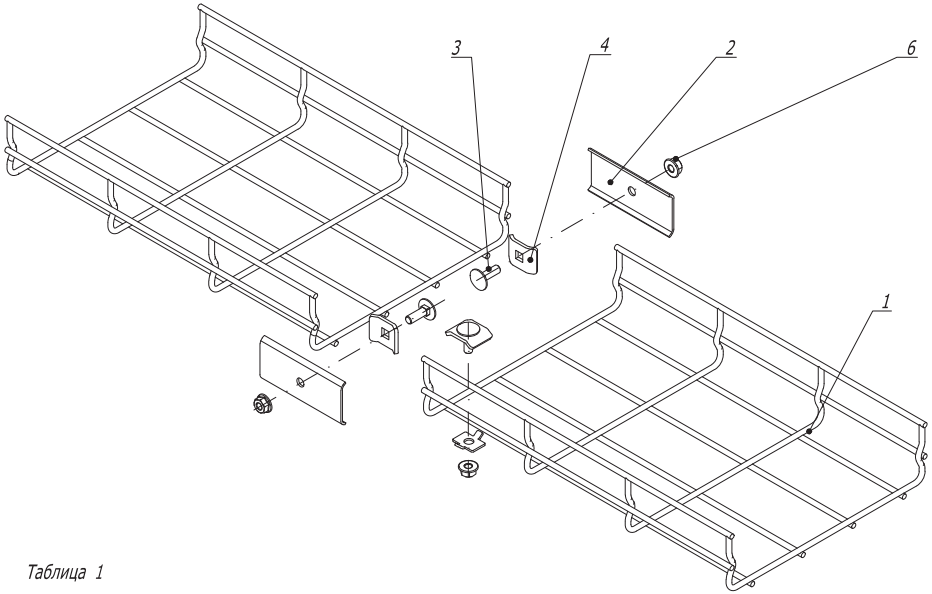

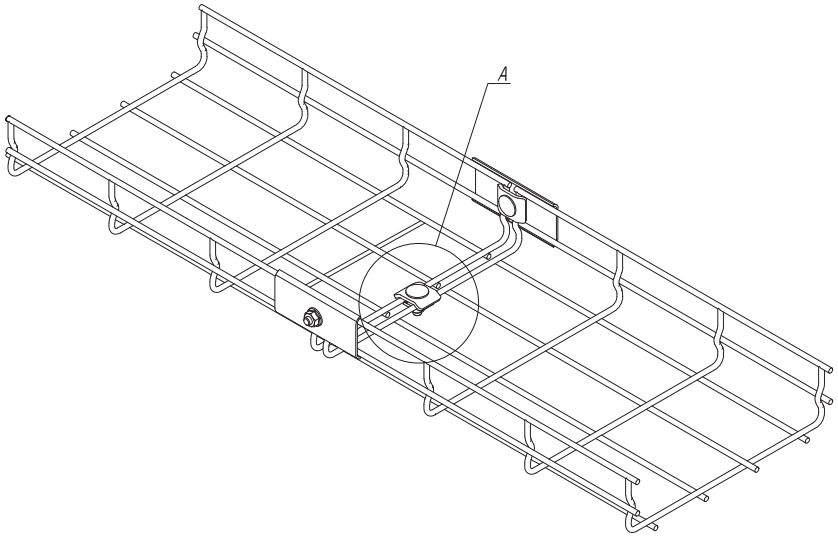

Таблица 1

Типоразмер лотка	Комплект метизов №1 или №3, кол.
50 x 50	0
50 x 100	0
50 x 150	1
50 x 200	1
50 x 300	1
50 x 400	2
50 x 500	2
50 x 600	3

Типоразмер лотка	Комплект метизов №1 или №3, кол.
80 x 80	0
80 x 100	1
80 x 150	1
80 x 200	1
80 x 300	2
80 x 400	2
80 x 500	3
80 x 600	3

Типоразмер лотка	Комплект метизов №1 или №3, кол.
100 x 100	1
100 x 150	1
100 x 200	1
100 x 300	2
100 x 400	3
100 x 500	3
100 x 600	3

A

Комплект метизов №1
(C M350001)

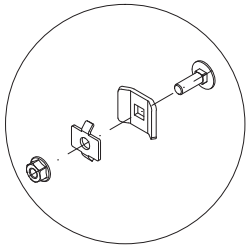

A

Комплект метизов №3
(C M350003)

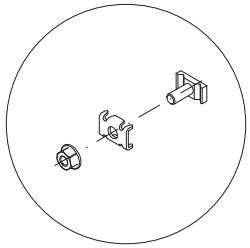

Поз.	Наименование	Код	Кол.	Примечание
1	Лоток проволочный			
2	Пластина соединительная	FC37006	2	
3	Комплект №1 или №3	CM 350001/ C M350003	см. табл. 1	
4	Винт DIN 603 M 6 x 20	CM 050620	2	
5	Шайба	CM 170600	2	
6	Гайка с насечкой DIN 6923 M 6	CM 100600	2	

Взам. инв. N

Подпись и дата

Инв. N подл.

Изм.	Кол.уч.	Лист	№док.	Подпись	Дата
Разраб.	Асеев А.С.				13.09.2013
Пров.	Чередниченко Г.А.				25.09.2013
Н.контр.					

DKC-2014.F5. 112

Соединение лотков пластиной

Монтажный чертеж

Стадия	Лист	Листов
Р		1

DKC

Формат А3

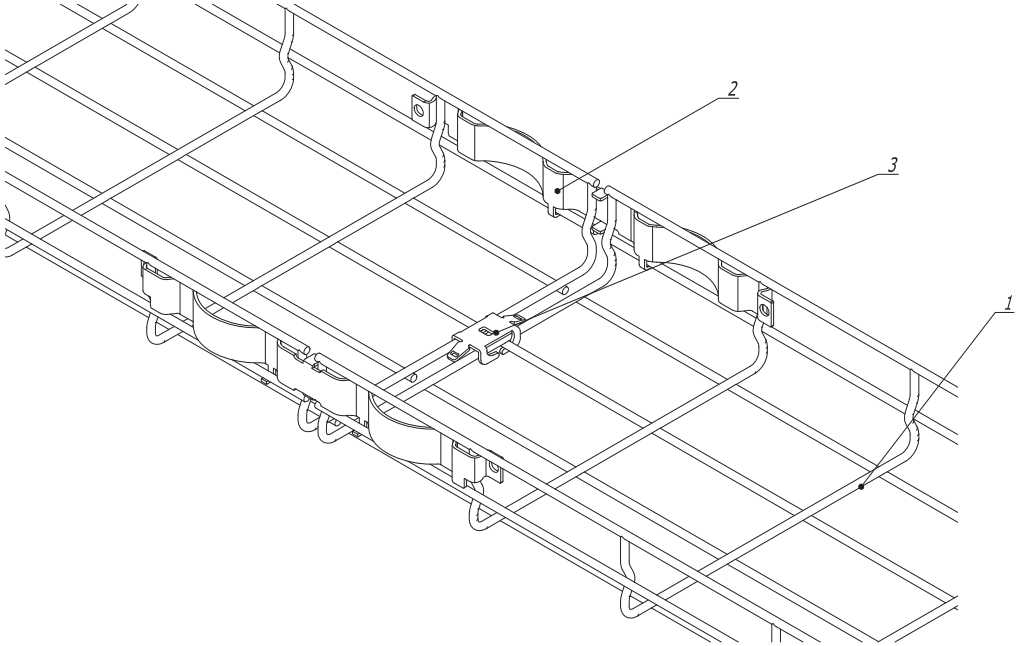

Таблица 1

Типоразмер лотка	Зажим безвинтовой, шт.
30 x 50	0
30 x 100	0
30 x 150	1
30 x 200	1
30 x 300	1
30 x 400	2
30 x 500	2
30 x 600	2

Типоразмер лотка	Зажим безвинтовой, шт.
50 x 50	0
50 x 100	0
50 x 150	1
50 x 200	1
50 x 300	1
50 x 400	2
50 x 500	2
50 x 600	2

Типоразмер лотка	Зажим безвинтовой, шт.
80 x 80	0
80 x 100	1
80 x 150	1
80 x 200	1
80 x 300	2
80 x 400	2
80 x 500	2
80 x 600	2

Типоразмер лотка	Зажим безвинтовой, шт.
100 x 100	1
100 x 150	1
100 x 200	1
100 x 300	2
100 x 400	2
100 x 500	2
100 x 600	2

Поз.	Наименование	Код	Кол.	Примечание
1	Лоток проволочный			
2	Крепление безвинтовое	FC37304	2	
3	Зажим безвинтовой	FC37307	см. табл. 1	

Взам. инв. N | Подпись и дата | Инв. N подл.

Изм.	Кол.уч.	Лист	№док.	Подпись	Дата
Разраб.		Асеев А.С.			13.09.2013
Пров.		Чередниченко Г.А.			25.09.2013
Н.контр.					

DKC-2014.F5. 113

Безвинтовое соединение лотков

Монтажный чертеж

Стадия	Лист	Листов
Р		1

DKC

Формат А3

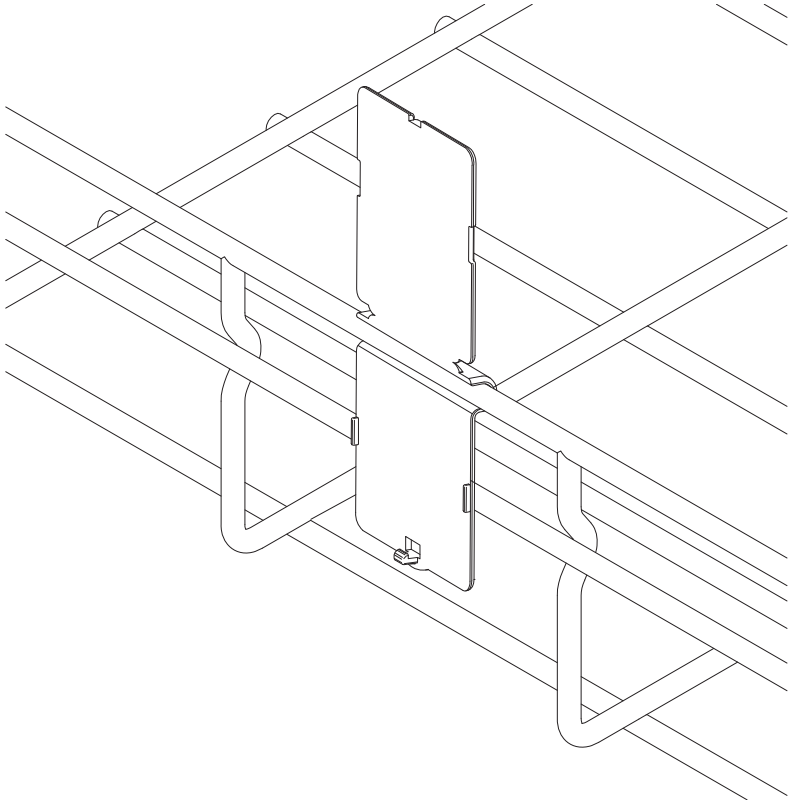

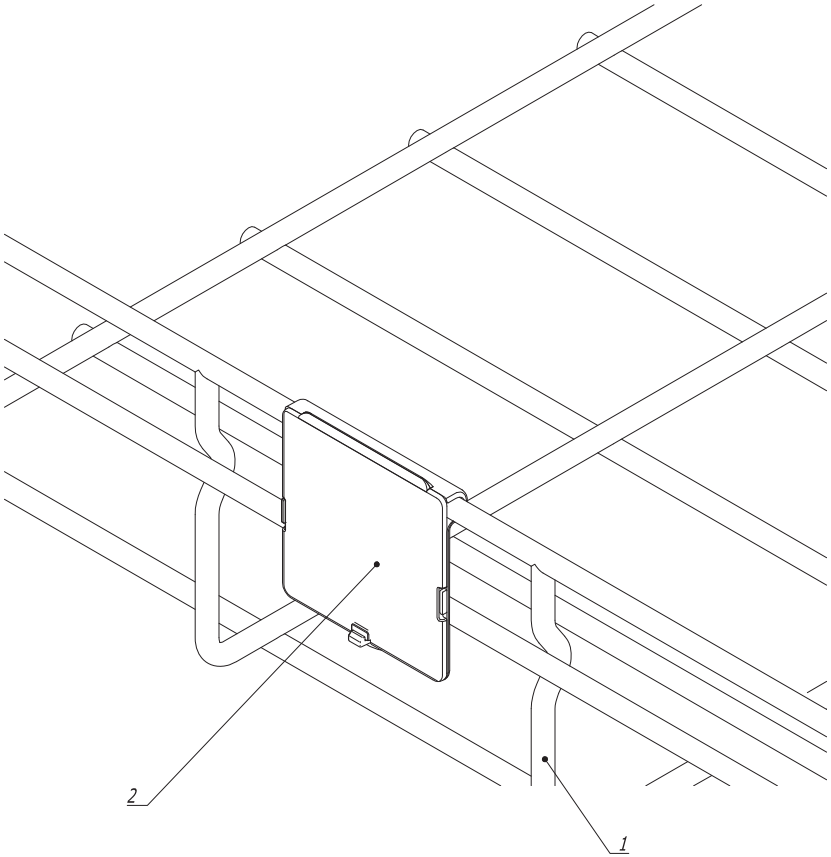

Поз.	Наименование	Код	Кол.	Примечание
1	Лоток проволочный			
2	Таблица маркировочная	FC37008	1	

Изм.	Кол.уч	Лист	№док.	Подпись	Дата
Разраб.		Асеев А.С.			13.09.2013
Пров.		Чередниченко Г.А.			25.09.2013
Н.контр.					

DKC-2014.F5. 114

Таблица маркировочная

Монтажный чертеж

Стадия	Лист	Листов
Р		1

DKC

Формат А3

Взам. инв. N

Подпись и дата

Инв. N подл.

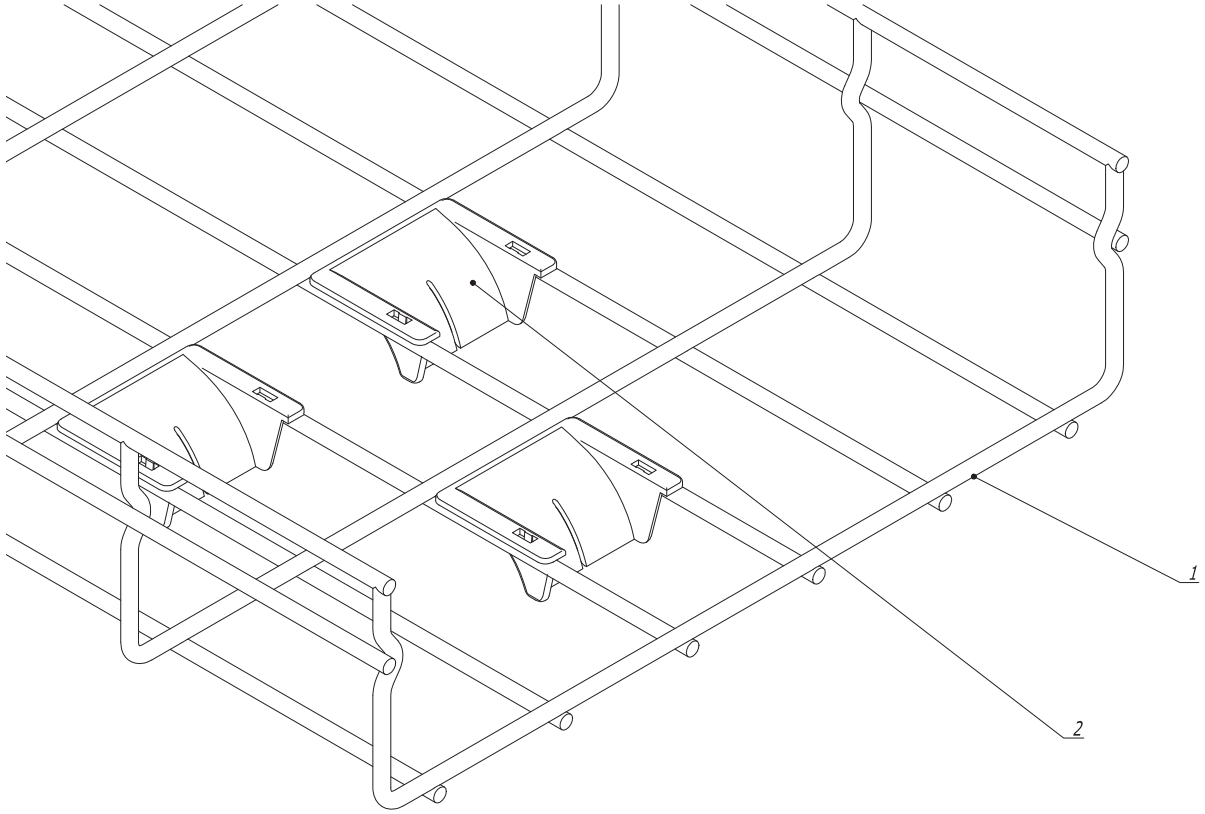

Поз.	Наименование	Код	Кол.	Примечание
1	Лоток проволочный			
2	Ограничитель радиуса изгиба кабеля	FC37008		

Изм.	Кол.уч.	Лист	№док.	Подпись	Дата
Разраб.		Асеев А.С.			13.09.2013
Пров.		Чередниченко Г.А.			25.09.2013
Н.контр.					

DKC-2014.F5. 115

Спуск кабеля

Монтажный чертеж

Стадия	Лист	Листов
Р		1

DKC

Формат А3

Взам. инв. N

Подпись и дата

Инв. N подл.

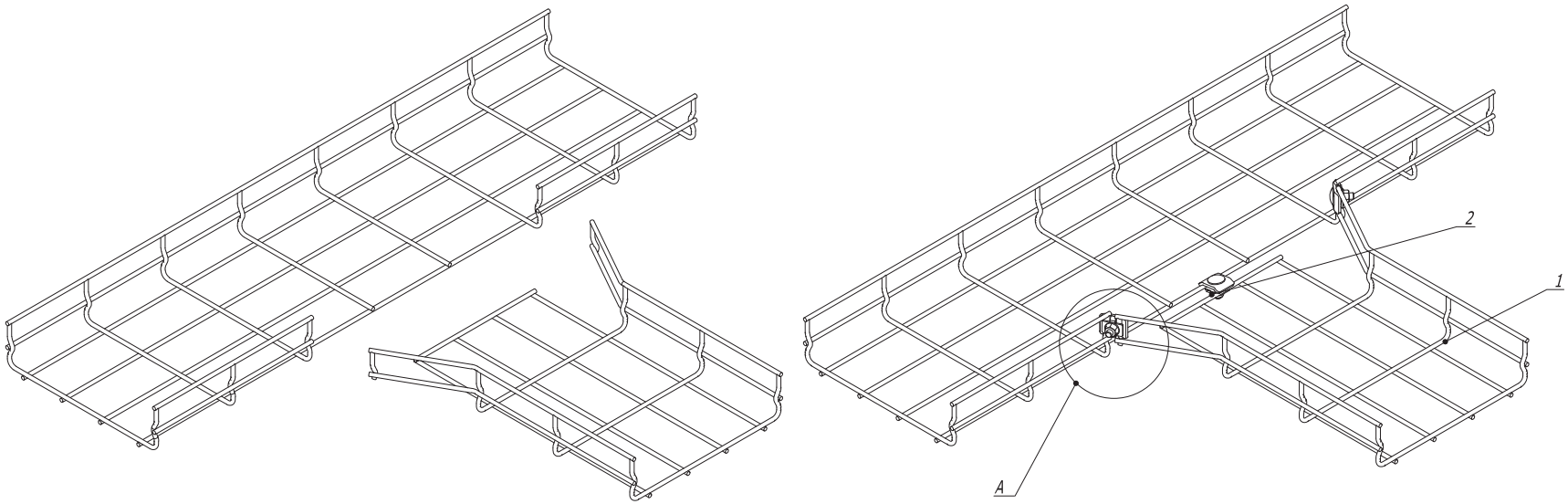

Таблица 1

Типоразмер лотка	Комплект метизов №1 или №3, кол.
30 x 50	3
30 x 100	3
30 x 150	3
30 x 200	3
30 x 300	4
30 x 400	4
30 x 500	4
30 x 600	4

Типоразмер лотка	Комплект метизов №1 или №3, кол.
50 x 50	3
50 x 100	3
50 x 150	3
50 x 200	3
50 x 300	4
50 x 400	4
50 x 500	4
50 x 600	4

Типоразмер лотка	Комплект метизов №1 или №3, кол.
80 x 80	3
80 x 100	3
80 x 150	3
80 x 200	3
80 x 300	4
80 x 400	4
80 x 500	4
80 x 600	4

Типоразмер лотка	Комплект метизов №1 или №3, кол.
100 x 100	3
100 x 150	3
100 x 200	3
100 x 300	4
100 x 400	4
100 x 500	4
100 x 600	4

A

Комплект метизов №1
(C M350001)

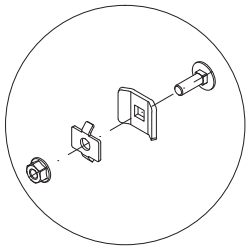

A

Комплект метизов №3
(C M350003)

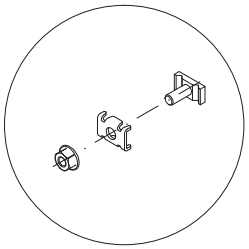

Поз.	Наименование	Код	Кол.	Примечание
1	Лоток проволочный			
2	Комплект метизов №1 или №3	CM350001/ C M350003	см. табл. 1	

Взам. инв. N

Подпись и дата

Инв. N подл.

Изм.	Кол.уч	Лист	№док.	Подпись	Дата
Разраб.		Асеев А.С.			13.09.2013
Пров.		Чередниченко Г.А.			25.09.2013
Н.контр.					

DKC-2014.F5. 116

Т-отвод

Монтажный чертеж

Стадия	Лист	Листов
Р		1

DKC

Формат А3

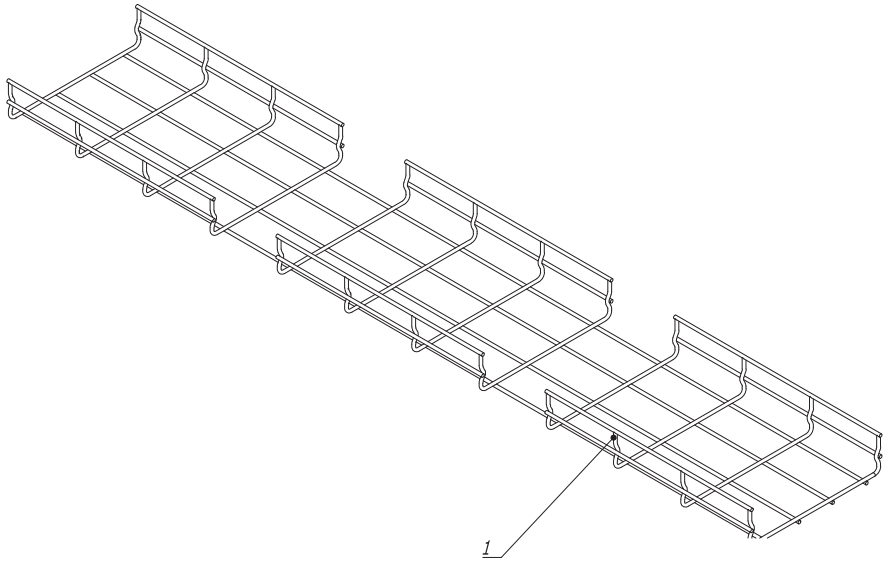

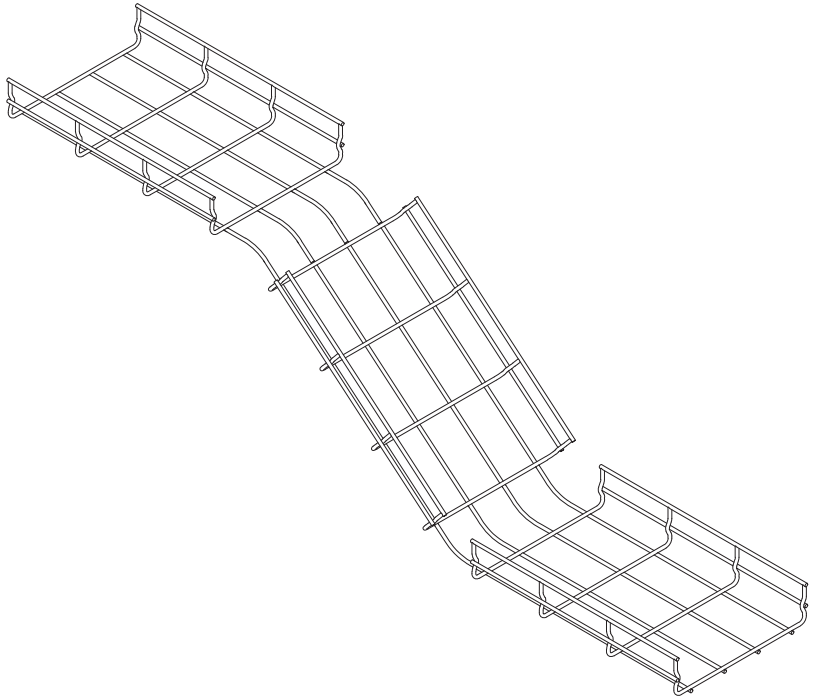

Поз.	Наименование	Код	Кол.	Примечание
1	Лоток проволочный			

Изм.	Кол.уч.	Лист	№док.	Подпись	Дата
Разраб.		Асеев А.С.			13.09.2013
Пров.		Чередниченко Г.А.			25.09.2013
Н.контр.					

DKC-2014.F5. 117

Переход по высоте

Монтажный чертеж

Стадия	Лист	Листов
Р		1

DKC

Формат А3

Взам. инв. N | Подпись и дата | Инв. N подл.

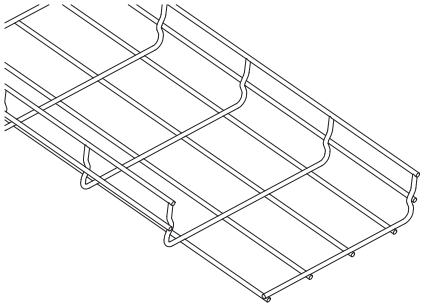

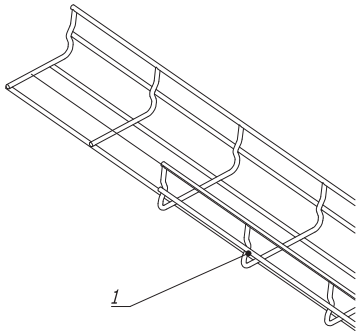

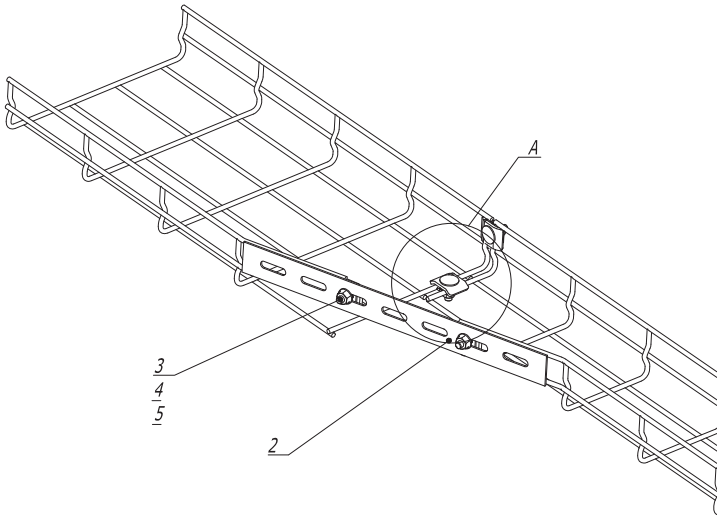

A

Комплект метизов №1
(С М350001)

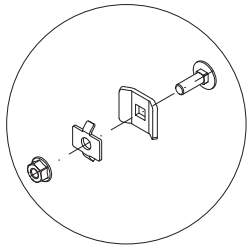

A

Комплект метизов №3
(С М350003)

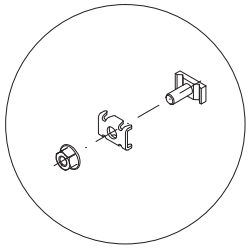

Поз.	Наименование	Код	Кол.	Примечание
1	Лоток проволочный			
2	Соединитель с семью отверстиями	FC34247	1	
3	Винт DIN 603 М 6 х 20	СМ 050620	2	
4	Шайба	СМ 170600	2	
5	Гайка с насечкой DIN 6923 М 6	СМ 100600	2	
6	Комплект метизов №1 или №3	СМ350001/ С М350003	*	

1. * Количество комплектов подбирать в зависимости от ширины используемых лотков .

Изм.	Кол.уч	Лист	№док.	Подпись	Дата	DKC-2014.F5. 118		
Разраб.		Асеев А.С.			13.09.2013	Изменение по ширине	Стадия	Лист	Листов
Пров.		Чередниченко Г.А.			25.09.2013		Р		1
Н.контр.						Монтажный чертеж	DKC		

Взам. инв. N

Подпись и дата

Инв. N подл.

Формат А3

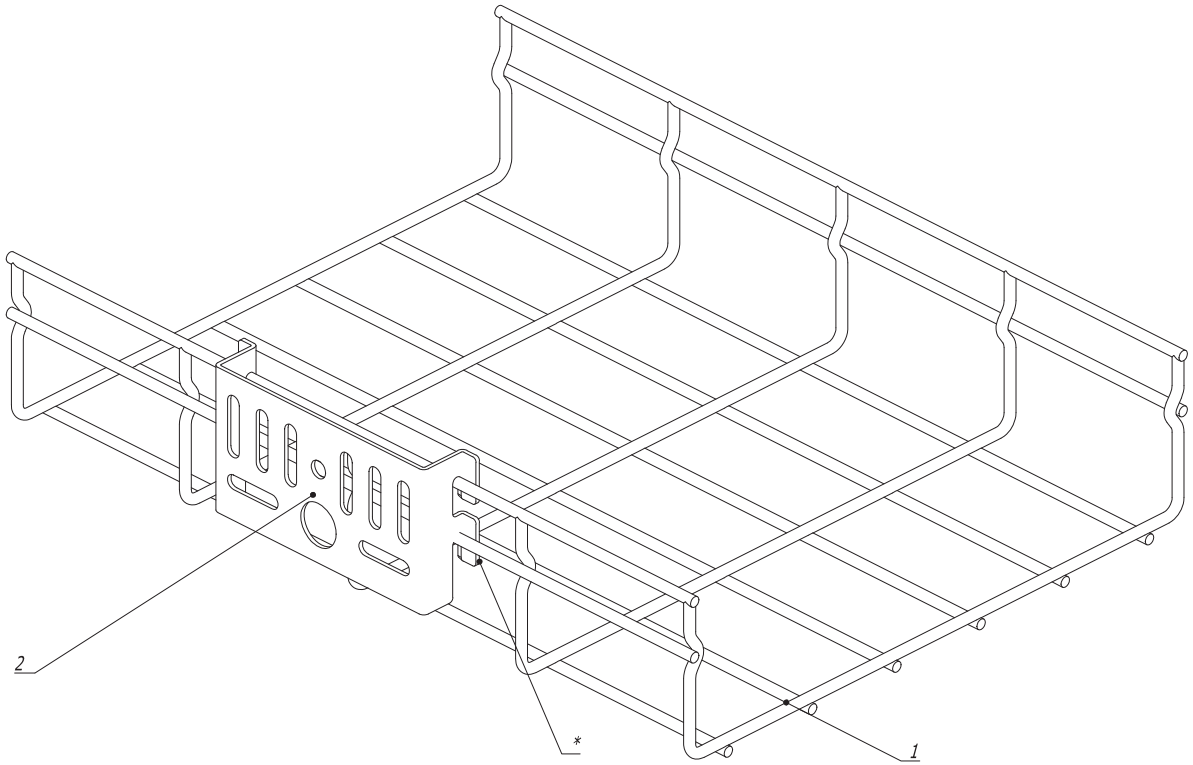

1. * Для фиксации платы на лотке произвести загиб лапок .

Поз.	Наименование	Код	Кол.	Примечание
1	Лоток проволочный		1	
2	Плата монтажная	FC37310	1	

Изм.	Кол.уч.	Лист	№док.	Подпись	Дата
Разраб.		Асеев А.С.			13.09.2013
Пров.		Чередниченко Г.А.			25.09.2013
Н.контр.					

DKC-2014.F5. 119

Плата монтажная

Монтажный чертеж

Стадия	Лист	Листов
Р		1

DKC

Формат А3

Взам. инв. N

Подпись и дата

Инв. N подл.

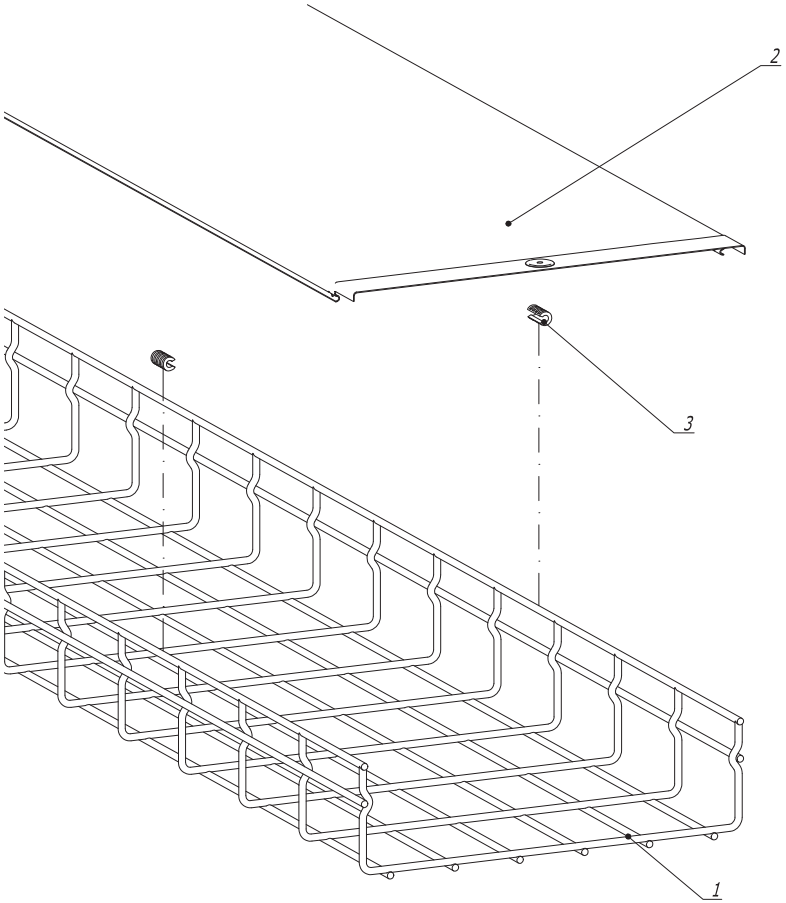

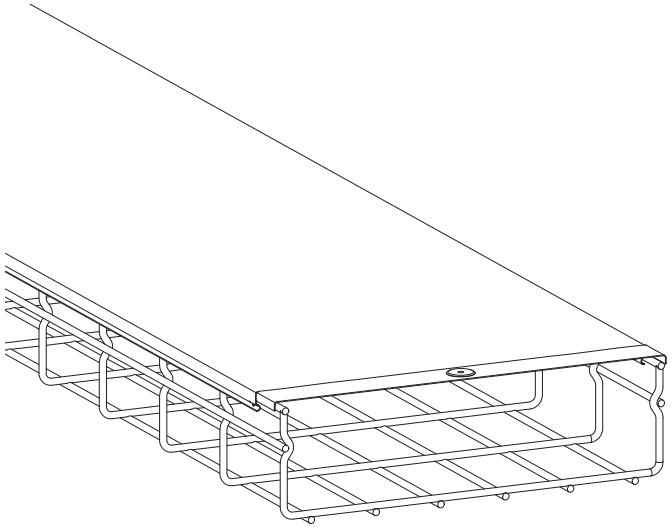

Поз.	Наименование	Код	Кол.	Примечание
1	Лоток проволочный		1	
2	Крышка на прямой элемент		1	
3	Держатель для крышки		2	устанавливать через 1 метр

Взам. инв. N

Подпись и дата

Инв. N подл.

Изм.	Кол.уч	Лист	№док.	Подпись	Дата
Разраб.		Асеев А.С.			13.09.2013
Пров.		Чередниченко Г.А.			25.09.2013
Н.контр.					

DKC-2014.F5. 120

Крышка

Монтажный чертеж

Стадия	Лист	Листов
Р		1

DKC

Формат А3

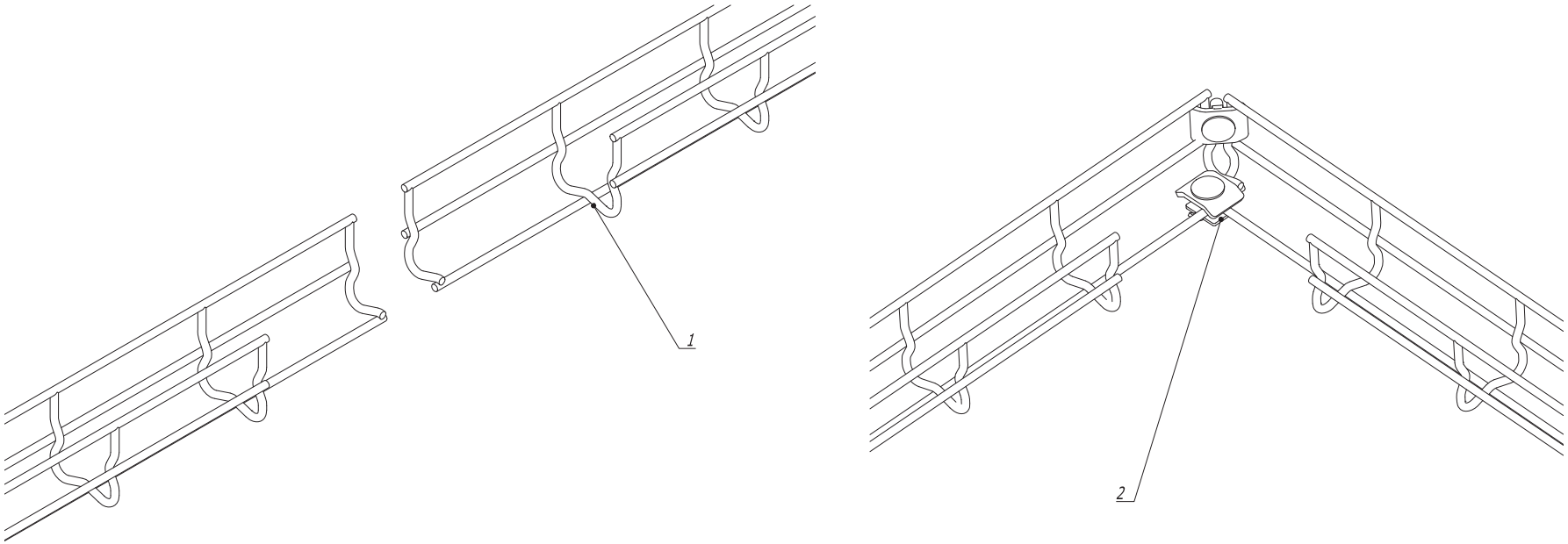

Поз.	Наименование	Код	Кол.	Примечание
1	Лоток проволочный шириной 50 мм			
2	Комплект метизов №1 или №3	СМ350001/ С М350003	2	

Изм.	Кол.уч.	Лист	№док.	Подпись	Дата
Разраб.		Асеев А.С.			13.09.2013
Пров.		Чередниченко Г.А.			25.09.2013
Н.контр.					

DKC-2014.F5. 125

Поворот лотка шириной 50 мм под прямым углом

Монтажный чертеж

Стадия	Лист	Листов
Р		1

DKC

Формат А3

Взам. инв. N

Подпись и дата

Инв. N подл.

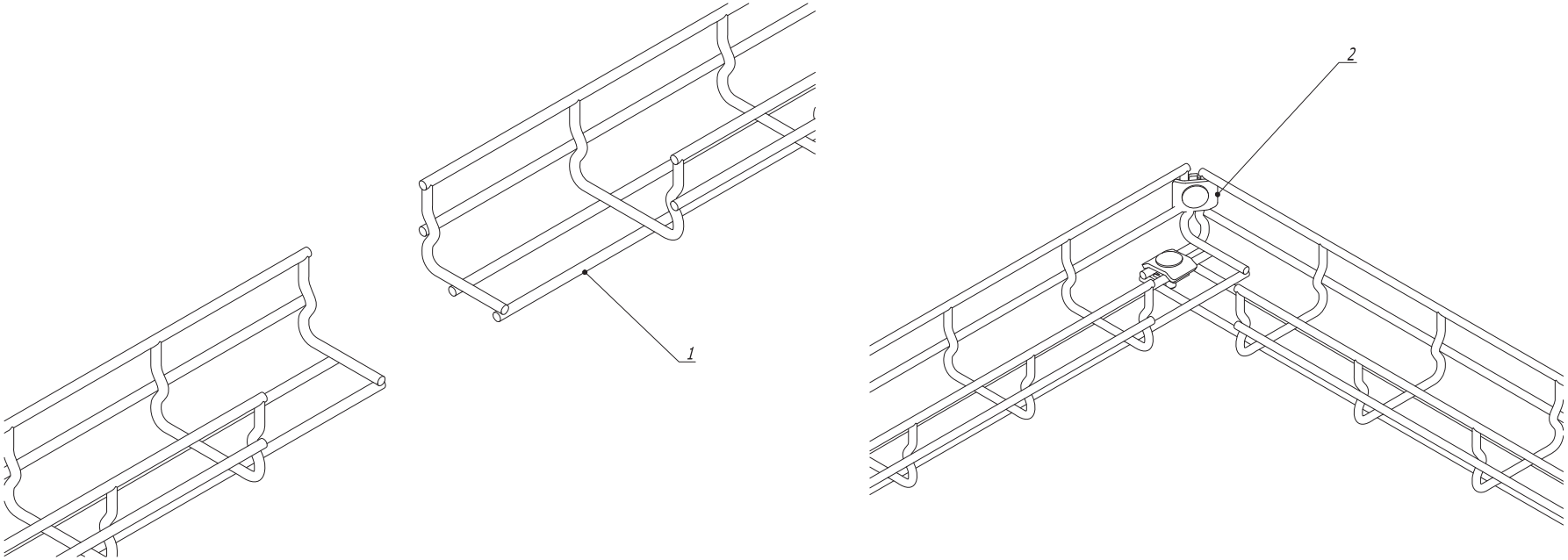

Поз.	Наименование	Код	Кол.	Примечание
1	Лоток проволочный шириной 80 мм			
2	Комплект метизов №1 или №3	СМ350001/ С М350003	2	

Изм.	Кол.уч	Лист	№док.	Подпись	Дата
Разраб.		Асеев А.С.			13.09.2013
Пров.		Чередниченко Г.А.			25.09.2013
Н.контр.					

DKC-2014.F5. 126

Поворот лотка шириной 80 мм под прямым углом

Монтажный чертеж

Стадия	Лист	Листов
Р		1

DKC

Формат А3

Взам. инв. N

Подпись и дата

Инв. N подл.

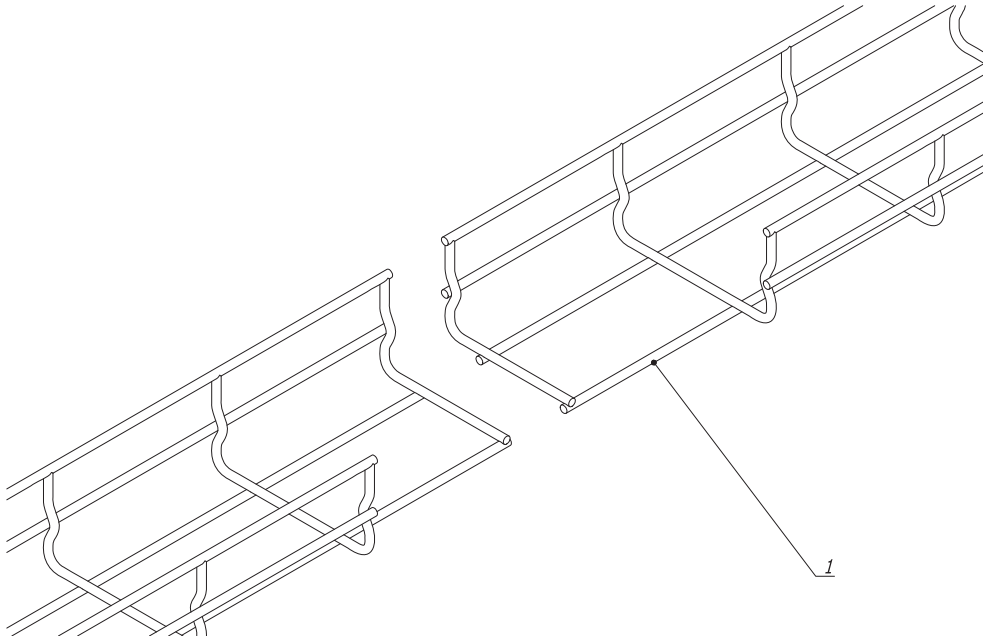

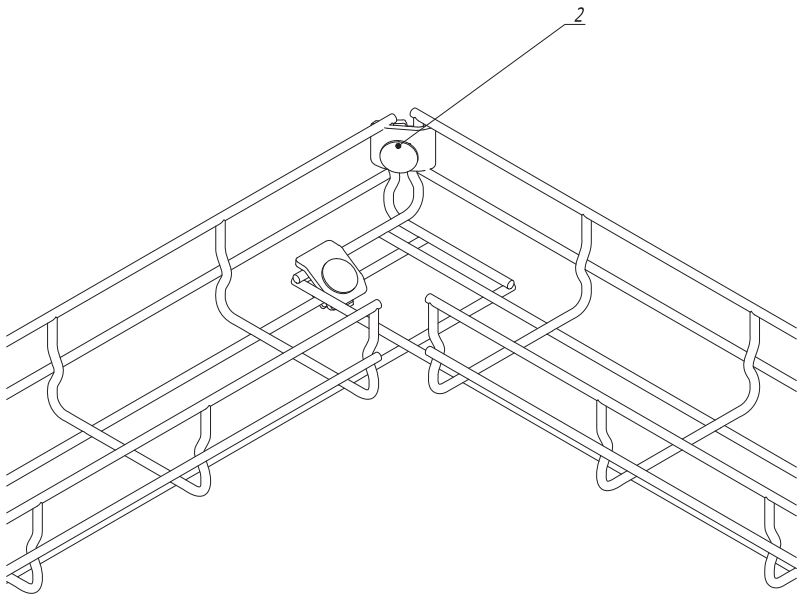

Поз.	Наименование	Код	Кол.	Примечание
1	Лоток проволочный шириной 100 мм			
2	Комплект метизов №1 или №3	СМ350001/ С М350003	2	

Изм.	Кол.уч.	Лист	№док.	Подпись	Дата
Разраб.		Асеев А.С.			13.09.2013
Пров.		Чередниченко Г.А.			25.09.2013
Н.контр.					

DKC-2014.F5. 127

Поворот лотка шириной 100 мм под прямым углом

Монтажный чертеж

Стадия	Лист	Листов
Р		1

DKC

Формат А3

Взам. инв. N

Подпись и дата

Инв. N подл.

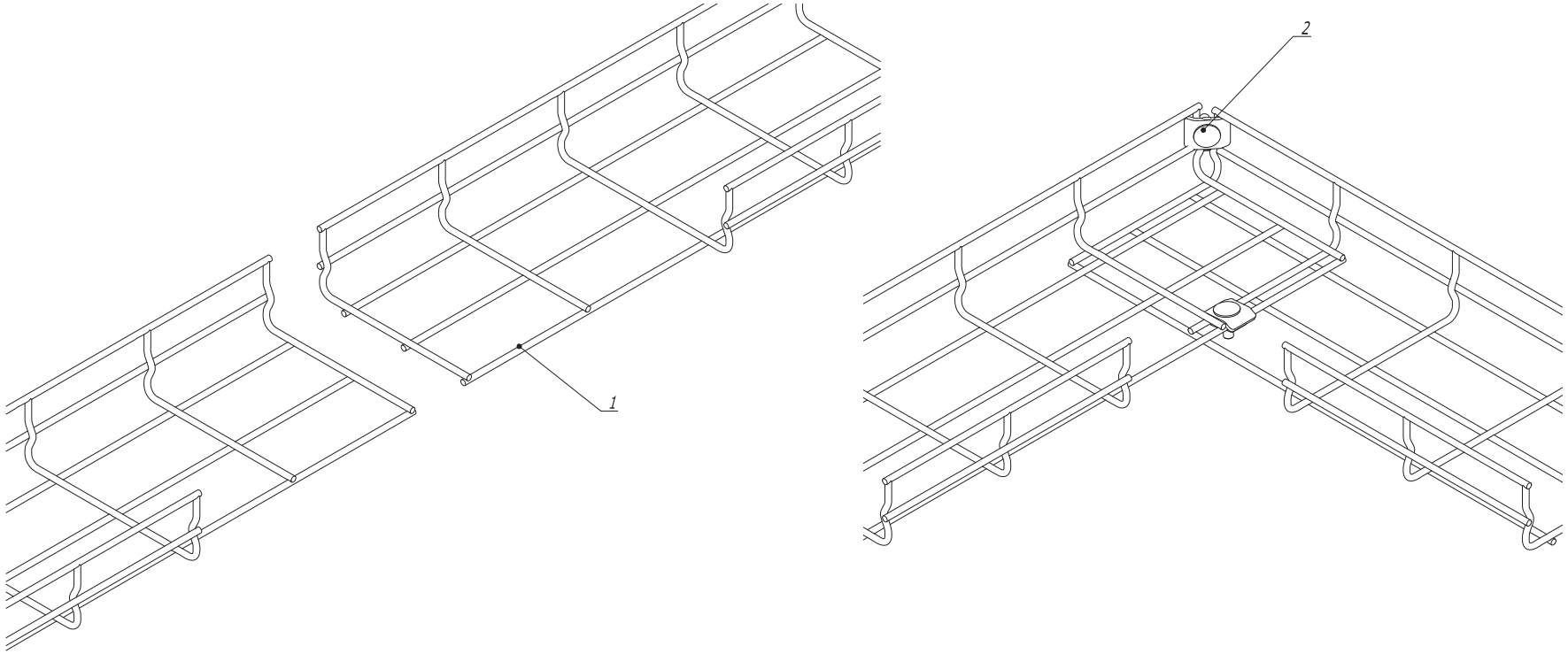

Поз.	Наименование	Код	Кол.	Примечание
1	Лоток проволочный шириной 150 мм			
2	Комплект метизов №1 или №3	СМ350001/ СМ350003	2	

Изм.	Кол.уч	Лист	№док.	Подпись	Дата	DKC-2014.F5. 128			
Разраб.		Асеев А.С.			13.09.2013	Поворот лотка шириной 150 мм под прямым углом	Стадия	Лист	Листов
Пров.		Чередниченко Г.А.			25.09.2013		Р		1
Н.контр.						Монтажный чертеж	DKC		

Формат А3

Взам. инв. N | Подпись и дата | Инв. N подл.

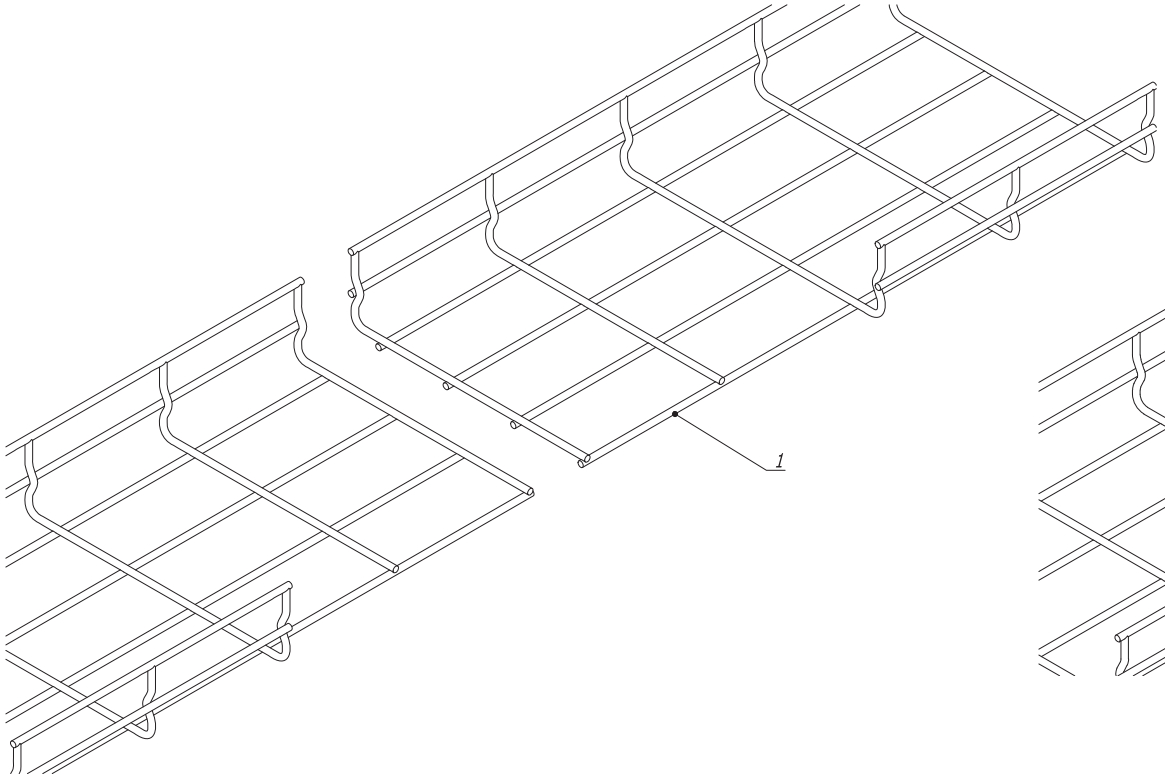

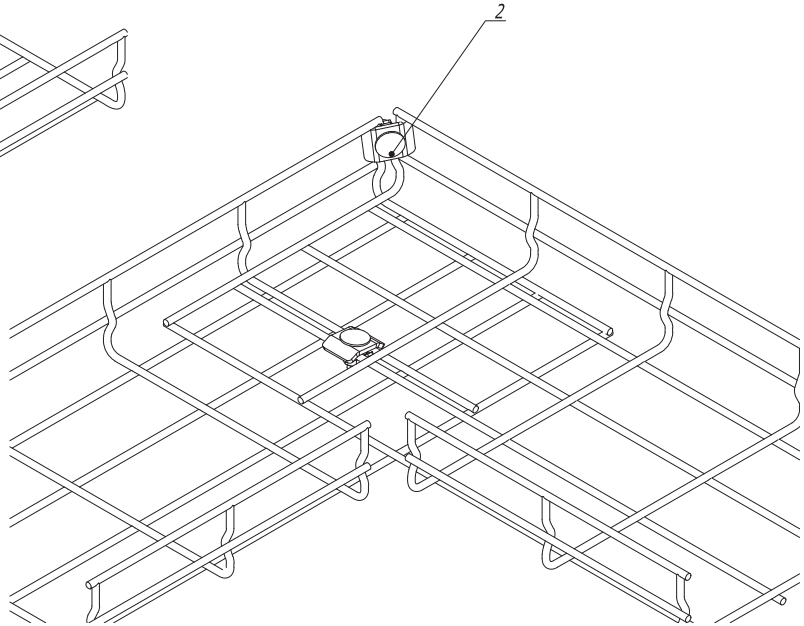

Поз.	Наименование	Код	Кол.	Примечание
1	Лоток проволочный шириной 200 мм			
2	Комплект метизов №1 или №3	СМ350001/ С М350003	2	

Изм.	Кол.уч.	Лист	№док.	Подпись	Дата
Разраб.		Асеев А.С.			13.09.2013
Пров.		Чередниченко Г.А.			25.09.2013
Н.контр.					

DKC-2014.F5. 129

Поворот лотка шириной 200 мм под прямым углом

Монтажный чертеж

Стадия	Лист	Листов
Р		1

DKC

Формат А3

Взам. инв. N

Подпись и дата

Инв. N подл.

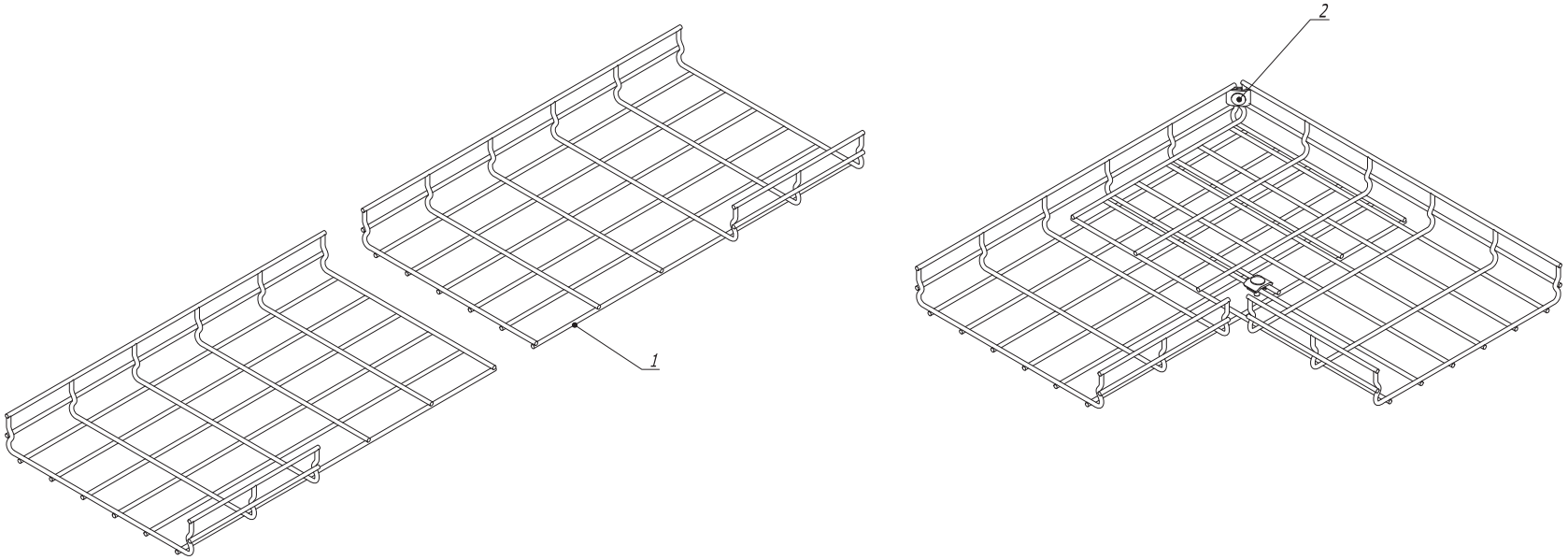

Поз.	Наименование	Код	Кол.	Примечание
1	Лоток проволочный шириной 300 мм			
2	Комплект метизов №1 или №3	СМ350001/ СМ350003	2	

Изм.	Кол.уч.	Лист	№док.	Подпись	Дата
Разраб.		Асеев А.С.			13.09.2013
Пров.		Чередниченко Г.А.			25.09.2013
Н.контр.					

DKC-2014.F5. 130

Поворот лотка шириной 300 мм под прямым углом

Монтажный чертеж

Стадия	Лист	Листов
Р		1

DKC

Формат А3

Взам. инв. N

Подпись и дата

Инв. N подл.

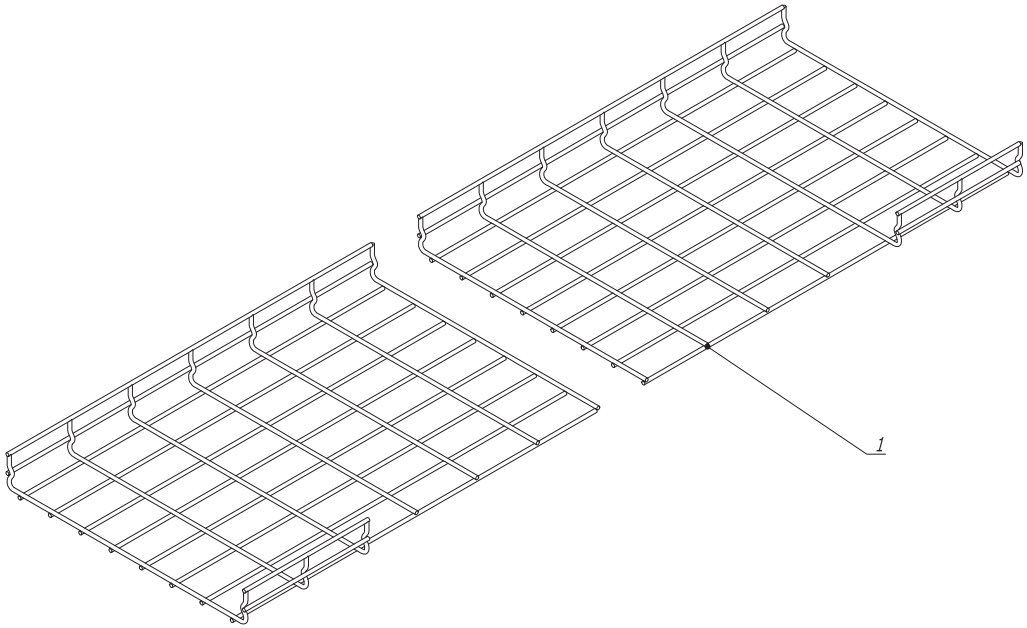

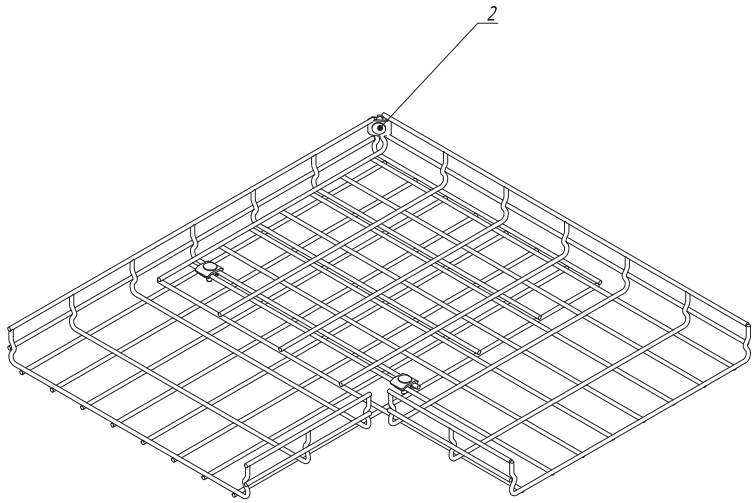

Поз.	Наименование	Код	Кол.	Примечание
1	Лоток проволочный шириной 400 мм			
2	Комплект метизов №1 или №3	СМ350001/ С М350003	3	

Изм.	Кол.уч.	Лист	№док.	Подпись	Дата
Разраб.		Асеев А.С.			13.09.2013
Пров.		Чередниченко Г.А.			25.09.2013
Н.контр.					

DKC-2014.F5. 131

Поворот лотка шириной 400 мм под прямым углом

Монтажный чертеж

Стадия	Лист	Листов
Р		1

DKC

Формат А3

Взам. инв. N | Подпись и дата | Инв. N подл.

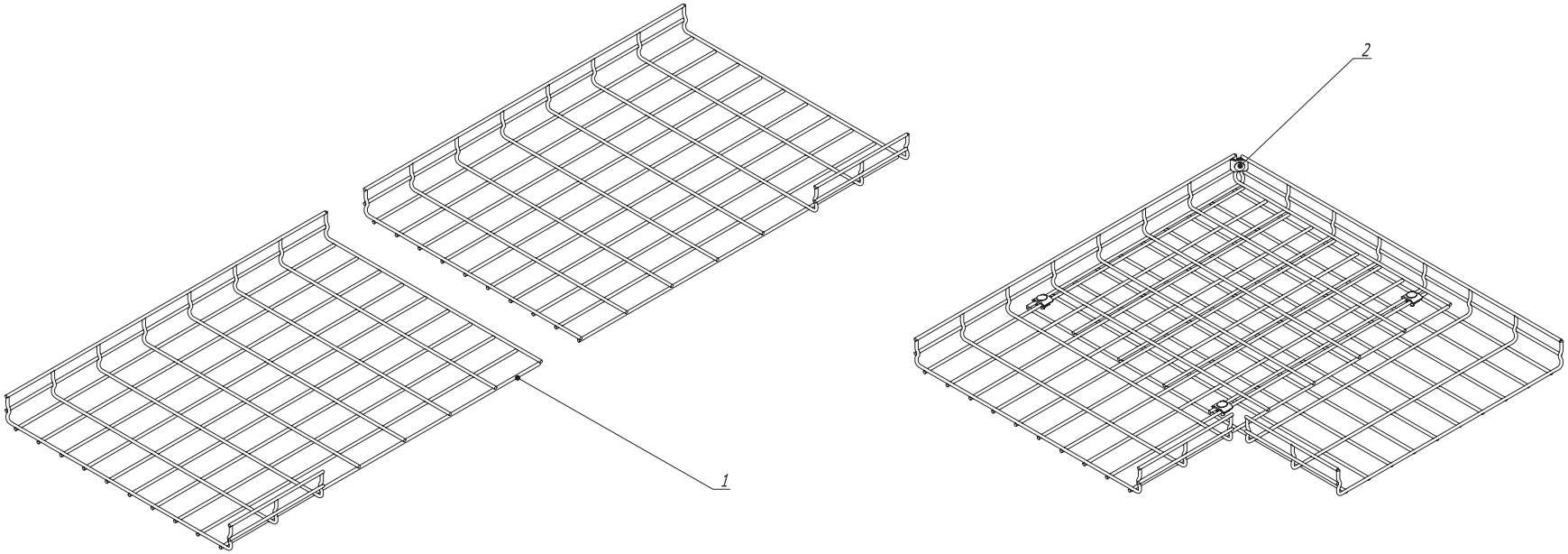

Поз.	Наименование	Код	Кол.	Примечание
1	Лоток проволочный шириной 500 мм			
2	Комплект метизов №1 или №3	СМ350001/ СМ350003	4	

Изм.	Кол.уч	Лист	№док.	Подпись	Дата	DKC-2014.F5. 132			
Разраб.		Асеев А.С.			13.09.2013	Поворот лотка шириной 500 мм под прямым углом	Стадия	Лист	Листов
Пров.		Чередниченко Г.А.			25.09.2013		Р		1
Н.контр.						Монтажный чертеж	DKC		

Формат А3

Взам. инв. N | Подпись и дата | Инв. N подл.

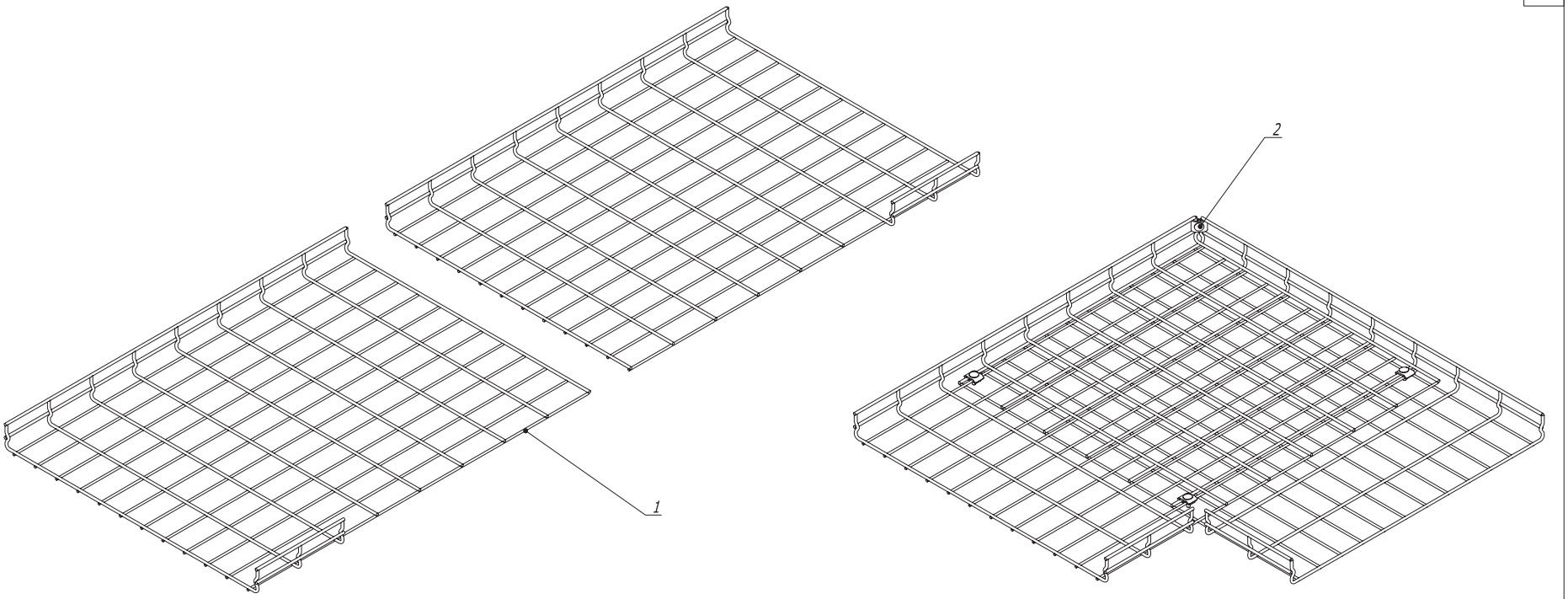

Поз.	Наименование	Код	Кол.	Примечание
1	Лоток проволочный шириной 600 мм			
2	Комплект метизов №1 или №3	СМ350001/ СМ350003	4	

Изм.	Кол.уч	Лист	№док.	Подпись	Дата
Разраб.		Асеев А.С.			13.09.2013
Пров.		Чередниченко Г.А.			25.09.2013
Н.контр.					

DKC-2014.F5. 133

Поворот лотка шириной 600 мм под прямым углом

Монтажный чертеж

Стадия	Лист	Листов
Р		1

DKC

Формат А3

Взам. инв. N

Подпись и дата

Инв. N подл.

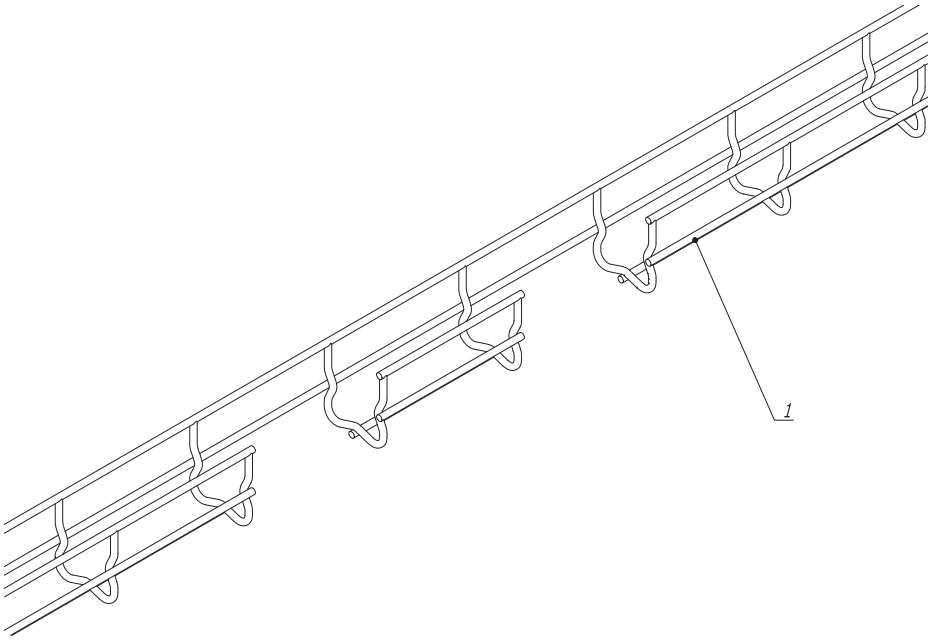

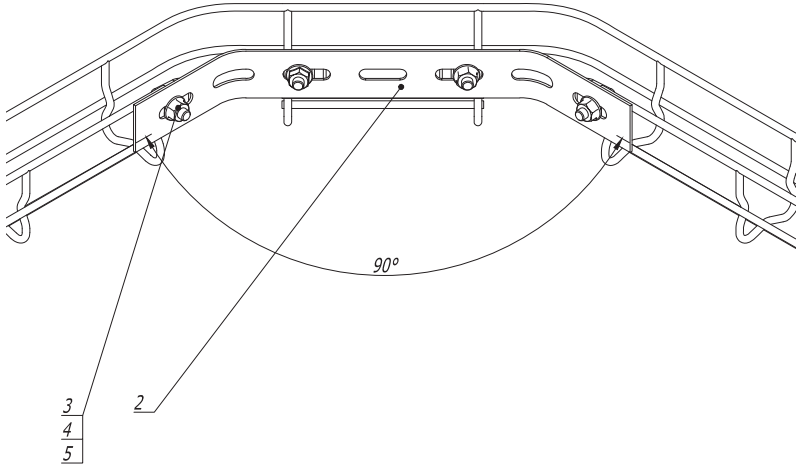

Поз.	Наименование	Код	Кол.	Примечание
1	Лоток проволочный шириной 50 мм			
2	Соединитель с семью отверстиями	FC37008	1	
3	Винт DIN 603 M 6 x 20	CM 050620	4	
4	Шайба	CM 170600	4	
5	Гайка с насечкой DIN 6923 M 6	CM 100600	4	

Взам. инв. N

Подпись и дата

Инв. N подл.

Изм.	Кол.уч	Лист	№док.	Подпись	Дата
Разраб.		Асеев А.С.			13.09.2013
Пров.		Чередниченко Г.А.			25.09.2013
Н.контр.					

DKC-2014.F5. 134

Поворот лотка шириной 50 мм большим радиусом

Монтажный чертеж

Стадия	Лист	Листов
Р		1

DKC

Формат А3

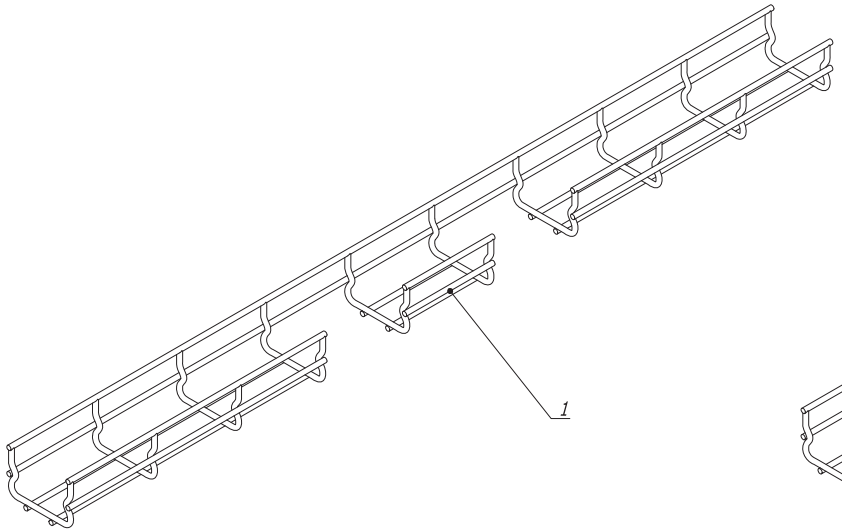

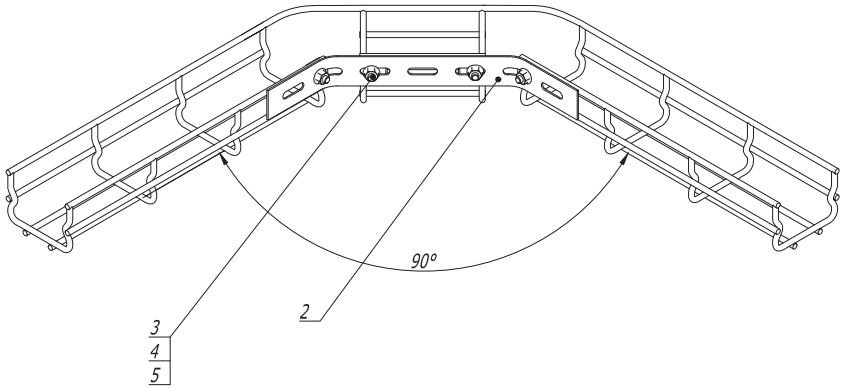

Поз.	Наименование	Код	Кол.	Примечание
1	Лоток проволочный шириной 80 мм			
2	Соединитель с семью отверстиями	FC37008	1	
3	Винт DIN 603 M 6 x 20	CM 050620	4	
4	Шайба	CM 170600	4	
5	Гайка с насечкой DIN 6923 M 6	CM 100600	4	

Взам. инв. N | Подпись и дата | Инв. N подл.

Изм.	Кол.уч.	Лист	№док.	Подпись	Дата
Разраб.		Асеев А.С.			13.09.2013
Пров.		Чередниченко Г.А.			25.09.2013
Н.контр.					

DKC-2014.F5. 135

Поворот лотка шириной 80 мм большим радиусом

Монтажный чертеж

Стадия	Лист	Листов
Р		1

DKC

Формат А3

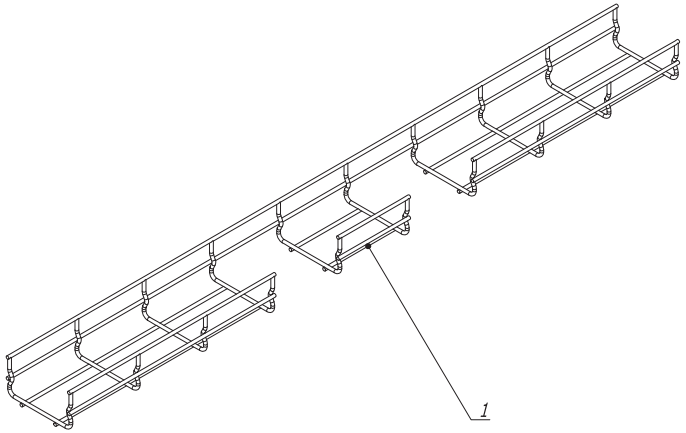

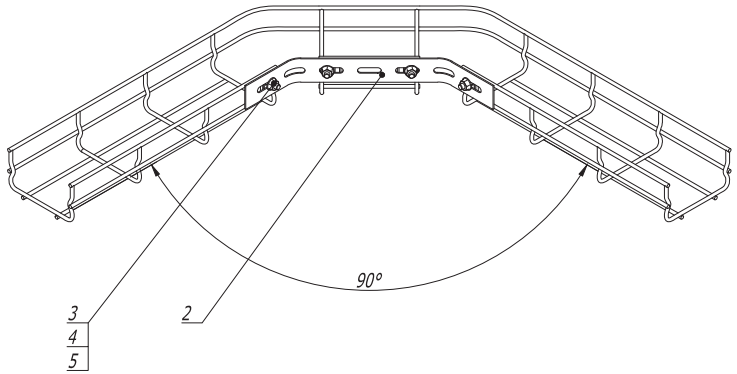

Поз.	Наименование	Код	Кол.	Примечание
1	Лоток проволочный шириной 100 мм			
2	Соединитель с семью отверстиями	FC37008	1	
3	Винт DIN 603 M 6 x 20	CM 050620	4	
4	Шайба	CM 170600	4	
5	Гайка с насечкой DIN 6923 M 6	CM 100600	4	

Взам. инв. N

Подпись и дата

Инв. N подл.

Изм.	Кол.уч	Лист	№док.	Подпись	Дата
Разраб.		Асеев А.С.			13.09.2013
Пров.		Чередниченко Г.А.			25.09.2013
Н.контр.					

DKC-2014.F5. 136

Поворот лотка шириной 100 мм большим радиусом

Монтажный чертеж

Стадия	Лист	Листов
Р		1

DKC

Формат А3

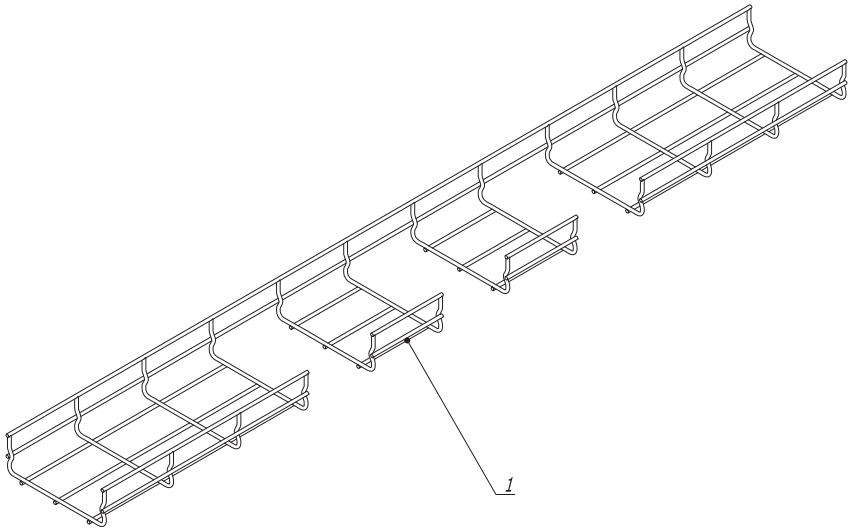

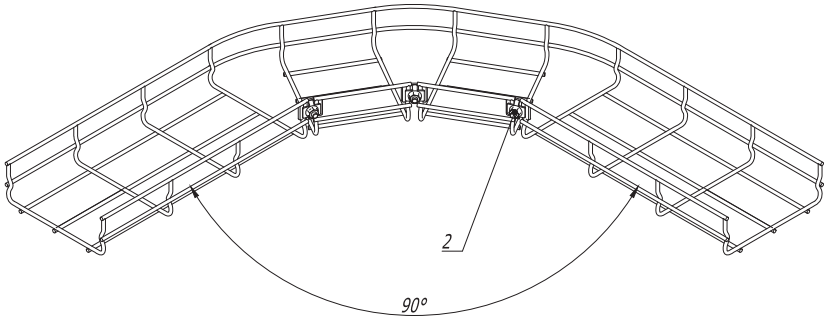

Поз.	Наименование	Код	Кол.	Примечание
1	Лоток проволочный шириной 150 мм			
2	Комплект метизов №1 или №3	СМ350001/ С М350003	3	

Изм.	Кол.уч.	Лист	№док.	Подпись	Дата
Разраб.		Асеев А.С.			13.09.2013
Пров.		Чередниченко Г.А.			25.09.2013
Н.контр.					

DKC-2014.F5. 137

Поворот лотка шириной 150 мм большим радиусом

Монтажный чертеж

Стадия	Лист	Листов
Р		1

DKC

Формат А3

Взам. инв. N

Подпись и дата

Инв. N подл.

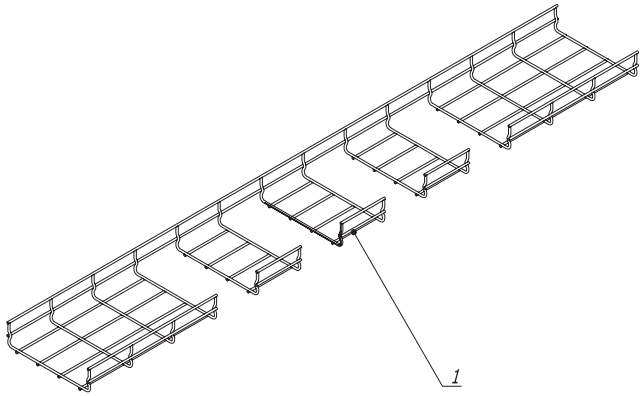

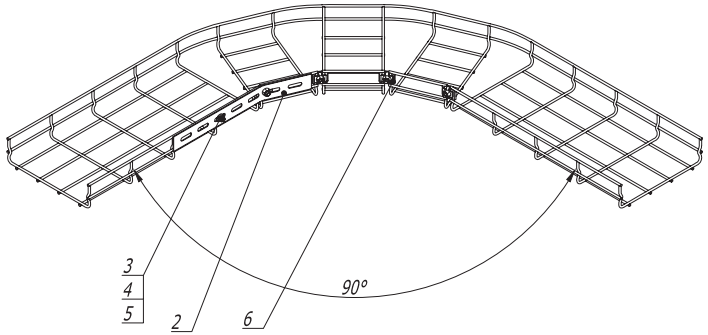

Поз.	Наименование	Код	Кол.	Примечание
1	Лоток проволочный шириной 200 мм			
2	Соединитель с семью отверстиями	FC37008	1	
3	Винт DIN 603 M 6 x 20	CM 050620	2	
4	Шайба	CM 170600	2	
5	Гайка с насечкой DIN 6923 M 6	CM 100600	2	
6	Комплект метизов №1 или №3	CM350001/ C M350003	3	

Взам. инв. N

Подпись и дата

Инв. N подл.

Изм.	Кол.уч	Лист	№док.	Подпись	Дата
Разраб.		Асеев А.С.			13.09.2013
Пров.		Чередниченко Г.А.			25.09.2013
Н.контр.					

DKC-2014.F5. 138

Поворот лотка шириной 200 мм большим радиусом

Монтажный чертеж

Стадия	Лист	Листов
Р		1

DKC

Формат А3

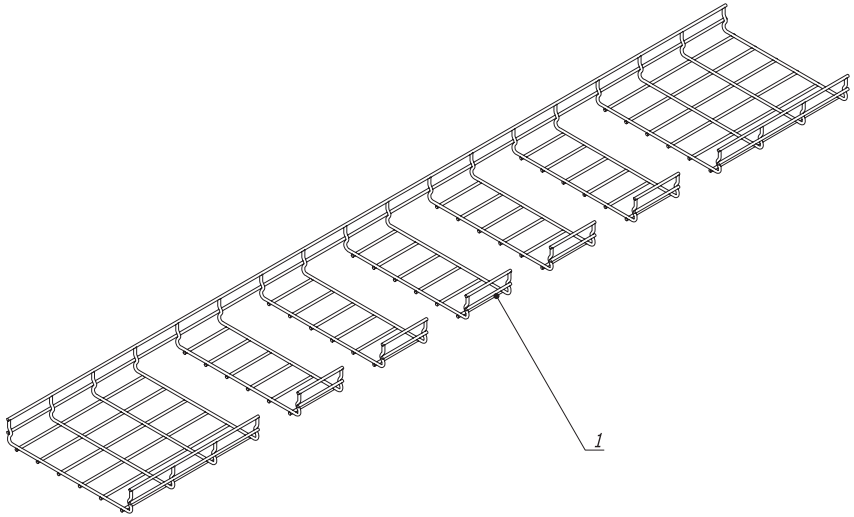

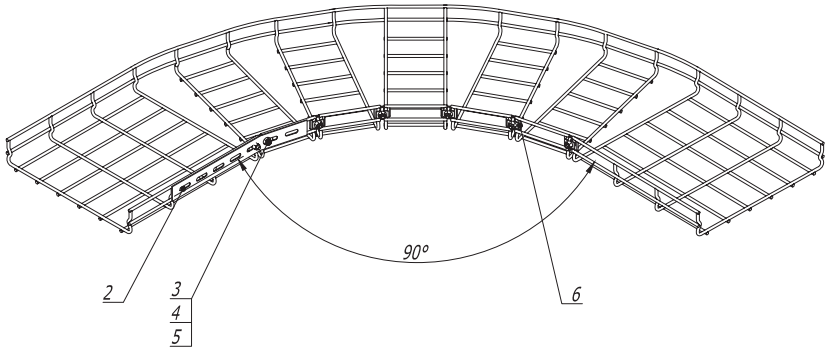

Поз.	Наименование	Код	Кол.	Примечание
1	Лоток проволочный шириной 300 мм			
2	Соединитель с семью отверстиями	FC37008	1	
3	Винт DIN 603 M 6 x 20	CM 050620	2	
4	Шайба	CM 170600	2	
5	Гайка с насечкой DIN 6923 M 6	CM 100600	2	
6	Комплект метизов №1 или №3	CM350001/ CM350003	5	

Взам. инв. N

Подпись и дата

Инв. N подл.

Изм.	Кол.уч	Лист	№док.	Подпись	Дата
Разраб.		Асеев А.С.			13.09.2013
Пров.		Чередниченко Г.А.			25.09.2013
Н.контр.					

DKC-2014.F5. 139

Поворот лотка шириной 300 мм большим радиусом

Монтажный чертеж

Стадия	Лист	Листов
Р		1

DKC

Формат А3

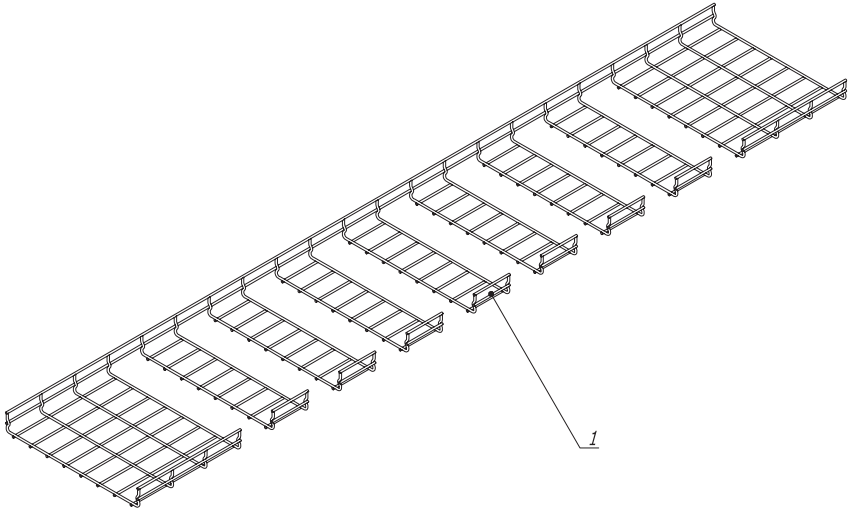

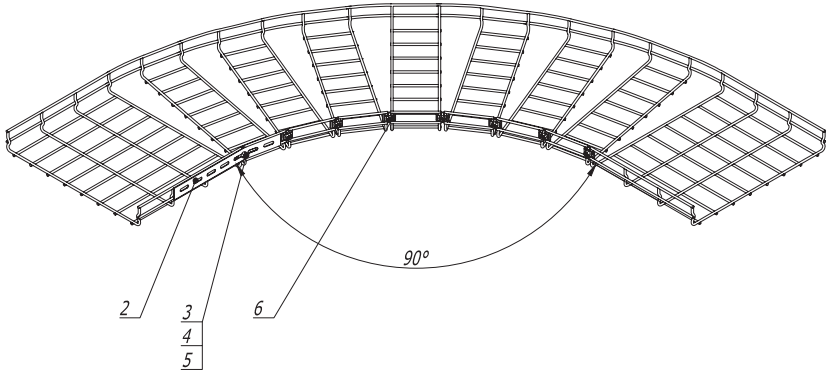

Поз.	Наименование	Код	Кол.	Примечание
1	Лоток проволочный шириной 400 мм			
2	Соединитель с семью отверстиями	FC37008	1	
3	Винт DIN 603 M 6 x 20	CM 050620	2	
4	Шайба	CM 170600	2	
5	Гайка с насечкой DIN 6923 M 6	CM 100600	2	
6	Комплект метизов №1 или №3	CM350001/ C M350003	5	

Взам. инв. N

Подпись и дата

Инв. N подл.

Изм.	Кол.уч	Лист	№док.	Подпись	Дата
Разраб.		Асеев А.С.			13.09.2013
Пров.		Чередниченко Г.А.			25.09.2013
Н.контр.					

DKC-2014.F5. 140

Поворот лотка шириной 400 мм большим радиусом

Монтажный чертеж

Стадия	Лист	Листов
Р		1

DKC

Формат А3

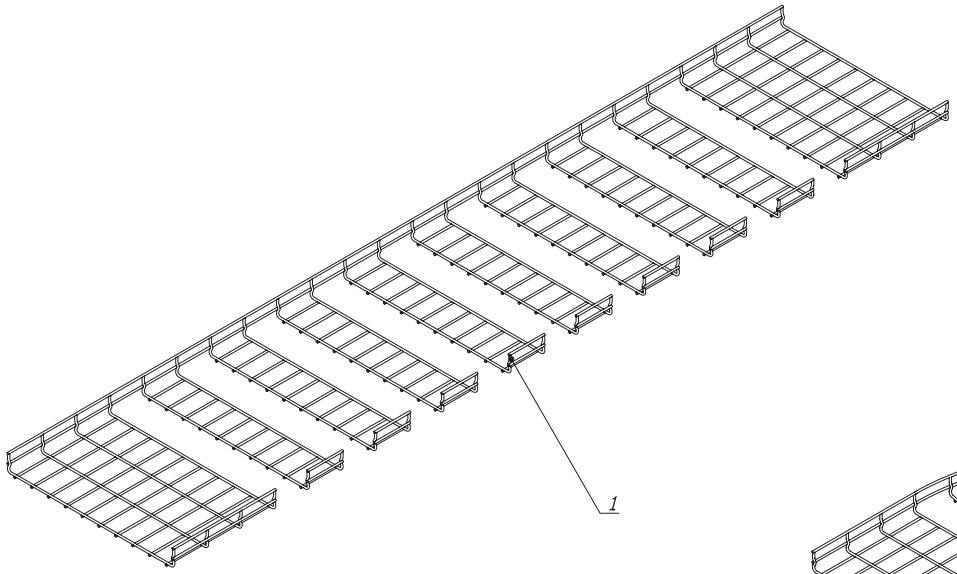

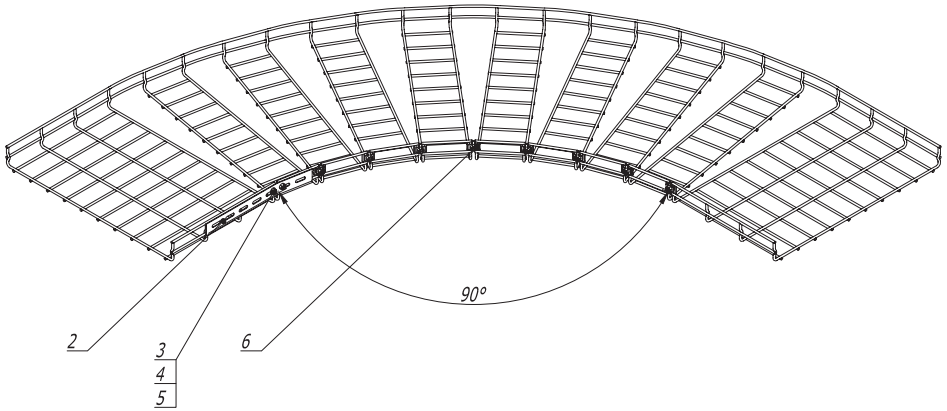

Поз.	Наименование	Код	Кол.	Примечание
1	Лоток проволочный шириной 500 мм			
2	Соединитель с семью отверстиями	FC37008	1	
3	Винт DIN 603 M 6 x 20	CM 050620	2	
4	Шайба	CM 170600	2	
5	Гайка с насечкой DIN 6923 M 6	CM 100600	2	
6	Комплект метизов №1 или №3	CM350001/ C M350003	8	

Взам. инв. N

Подпись и дата

Инв. N подл.

Изм.	Кол.уч.	Лист	№док.	Подпись	Дата
Разраб.		Асеев А.С.			13.09.2013
Пров.		Чередниченко Г.А.			25.09.2013
Н.контр.					

DKC-2014.F5. 141

Поворот лотка шириной 500 мм большим радиусом

Монтажный чертеж

Стадия	Лист	Листов
Р		1

DKC

Формат А3

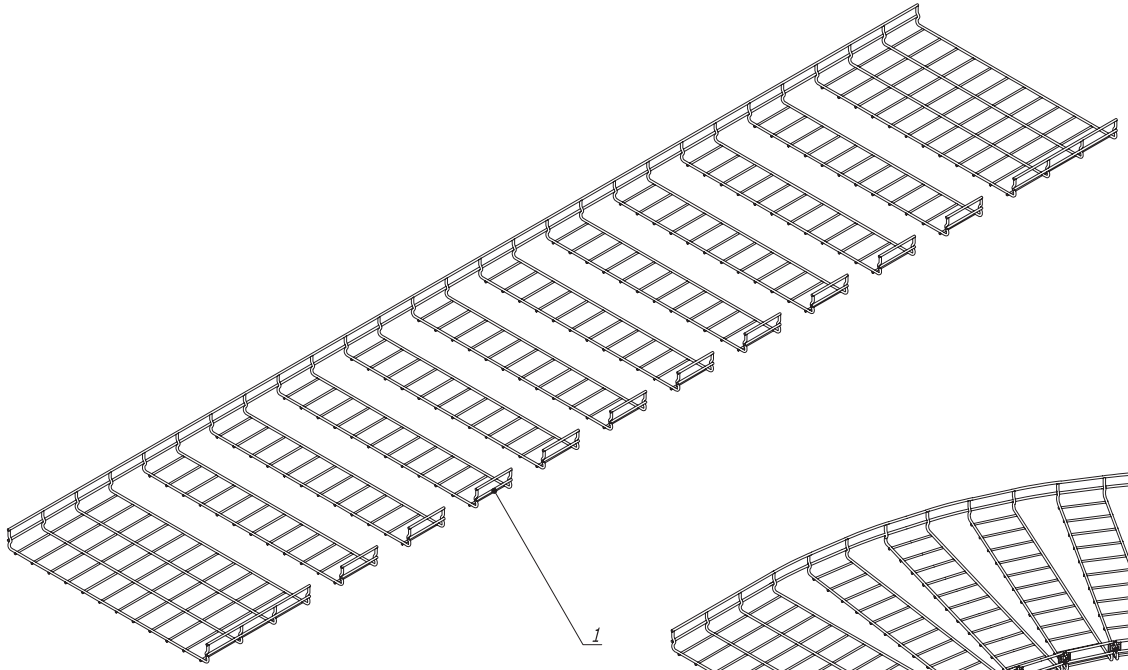

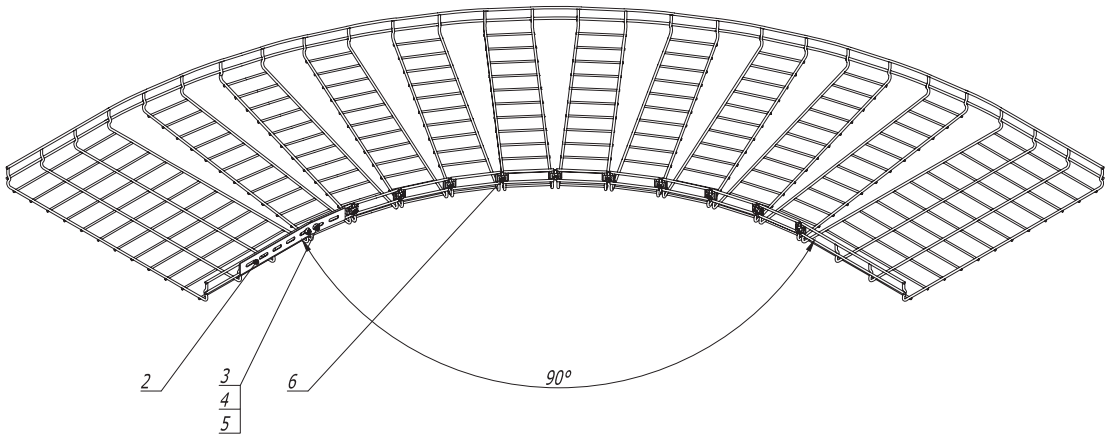

Поз.	Наименование	Код	Кол.	Примечание
1	Лоток проволочный шириной 600 мм			
2	Соединитель с семью отверстиями	FC37008	1	
3	Винт DIN 603 M 6 x 20	CM 050620	2	
4	Шайба	CM 170600	2	
5	Гайка с насечкой DIN 6923 M 6	CM 100600	2	
6	Комплект метизов №1 или №3	CM350001/ C M350003	10	

Взам. инв. N

Подпись и дата

Инв. N подл.

Изм.	Кол.уч	Лист	№док.	Подпись	Дата
Разраб.		Асеев А.С.			13.09.2013
Пров.		Чередниченко Г.А.			25.09.2013
Н.контр.					

DKC-2014.F5. 142

Поворот лотка шириной 600 мм большим радиусом

Монтажный чертеж

Стадия	Лист	Листов
Р		1

DKC

Формат А3

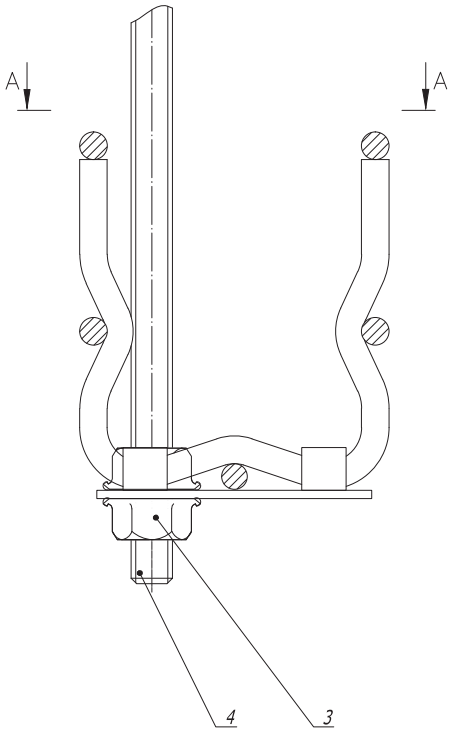

A -A

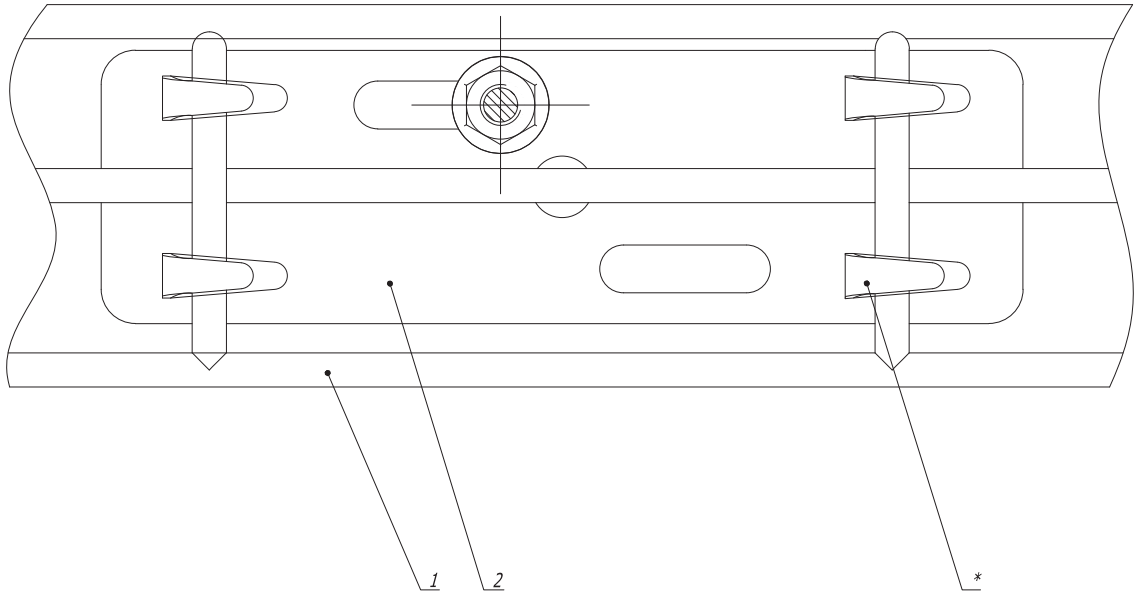

1. * Для фиксации лотка на держателе произвести загиб лепестков .

Поз.	Наименование	Код	Кол.	Примечание
1	Лоток проволочный шириной 50 мм			
2	Держатель для проволочного лотка с основанием 50 мм	FC37305	1	
3	Гайка с насечкой DIN6923 M 6	CM100600	2	
4	Шпилька резьбовая M 6	CM 200600	1	

Изм.	Кол.уч	Лист	№док.	Подпись	Дата
Разраб.		Тиунов И.А.			27.07.2017
Пров.		Чередниченко Г.А.			27.07.2017
Н.контр.					

DKC-2017.F5. 195

Подвес лотка шириной 50 мм на шпильке и держателе пров. лотка с основанием 50 мм.

Монтажный чертеж

Стадия	Лист	Листов
Р		1

DKC

Формат А3

Взам. инв. N

Подпись и дата

Инв. N подл.

Монтаж подвеса на параллельные прутки

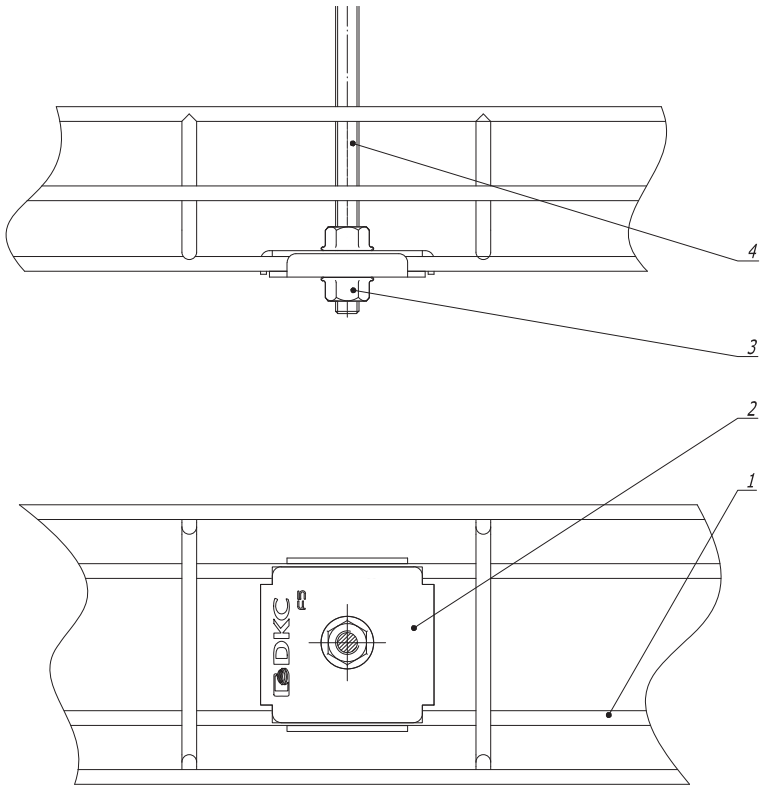

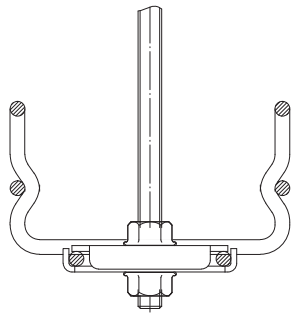

Поз.	Наименование	Код	Кол.	Примечание
1	Лоток проволочный шириной 80-300 мм			
2	Пластина для подвеса проволочного лотка на шпильке	FC37311	2	
3	Гайка с насечкой DIN 6923 M 8	CM100800	2	
4	Шпилька резьбовая M 8	CM 200801	1	

Взам. инв. № | Подпись и дата | Инв. № подл.

Изм.	Кол.уч.	Лист	№док.	Подпись	Дата
Разраб.		Тиунов И.А.			27.07.2017
Пров.		Чередниченко Г.А.			27.07.2017
Н.контр.					

DKC-2017.F5. 196

Подвес проволочного лотка шириной 80-300 мм на шпильке и пластине для подвеса проволочного лотка

Монтажный чертеж

Стадия	Лист	Листов
Р	1	2

DKC

Формат А3

Монтаж подвеса на пересекающиеся прутки

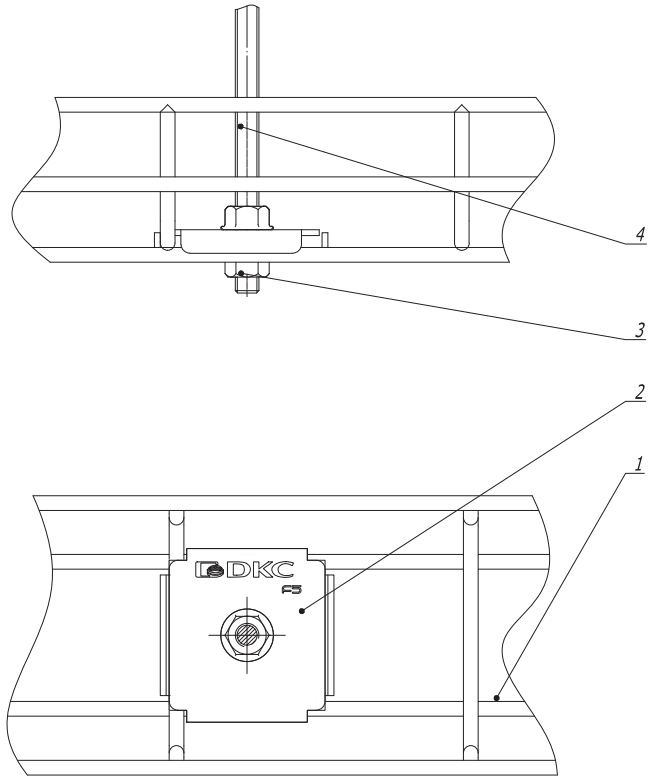

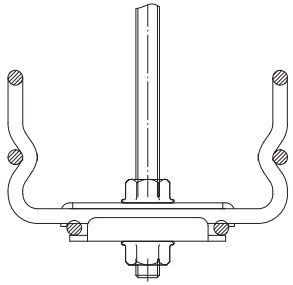

Поз.	Наименование	Код	Кол.	Примечание
1	Лоток проволочный шириной 80-300 мм			
2	Пластина для подвеса проволочного лотка на шпильке	FC37311	2	
3	Гайка с насечкой DIN 6923 M 8	CM100800	2	
4	Шпилька резьбовая M 8	CM 200801	1	

Изм.	Кол.уч.	Лист	№док.	Подпись	Дата
Разраб.		Тиунов И.А.			27.07.2017
Пров.		Чередниченко Г.А.			27.07.2017
Н.контр.					

DKC-2017.F5. 196

Подвес проволочного лотка шириной 80-300 мм на шпильке и пластине для подвеса проволочного лотка
Монтажный чертеж

Стадия	Лист	Листов
Р	2	2

DKC

Формат А3

Взам. инв. N | Подпись и дата | Инв. N подл.

Горизонтальный монтаж лотка

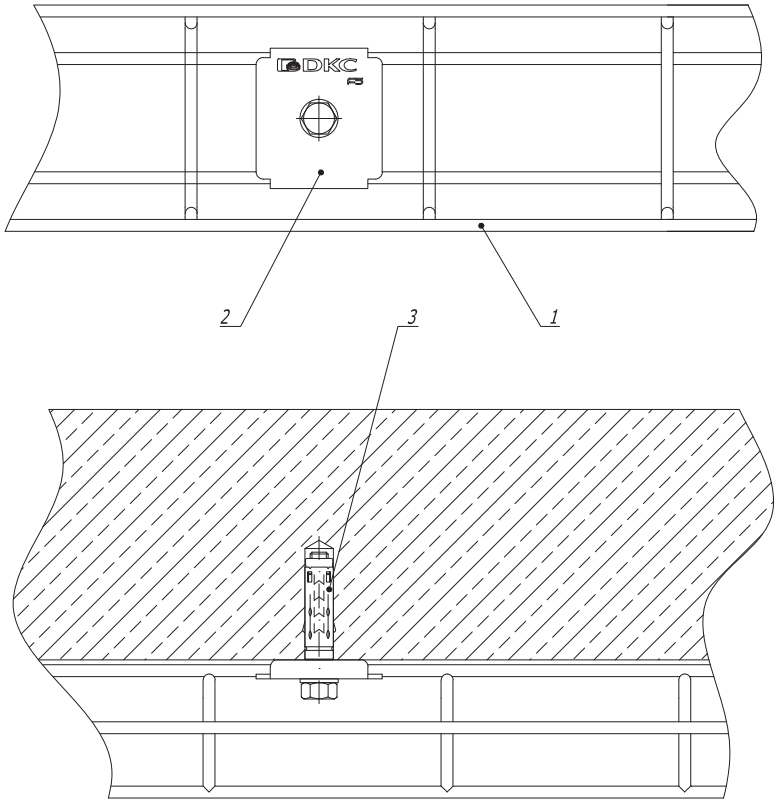

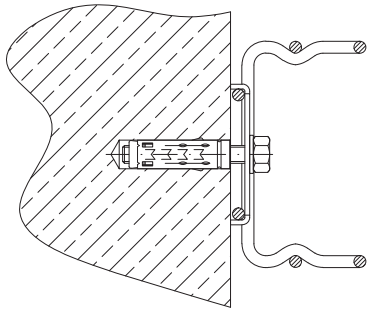

Поз.	Наименование	Код	Кол.	Примечание
1	Лоток проволочный шириной 80-600 мм			
2	Пластина для подвеса проволочного лотка на шпильке	FC37311	1	
3	Стандартный анкер с болтом М 8	CM 430850	1	

Изм.	Кол.уч	Лист	№док.	Подпись	Дата
Разраб.		Тиунов И.А.			27.07.2017
Пров.		Чередниченко Г.А.			27.07.2017
Н.контр.					

DKC-2017.F5. 197

Крепление проволочного лотка шириной 80-600 мм при помощи пластины для подвеса проволочного лотка

Монтажный чертеж

Стадия	Лист	Листов
Р	1	2

DKC

Формат А3

Взам. инв. N

Подпись и дата

Инв. N подл.

Вертикальный монтаж лотка

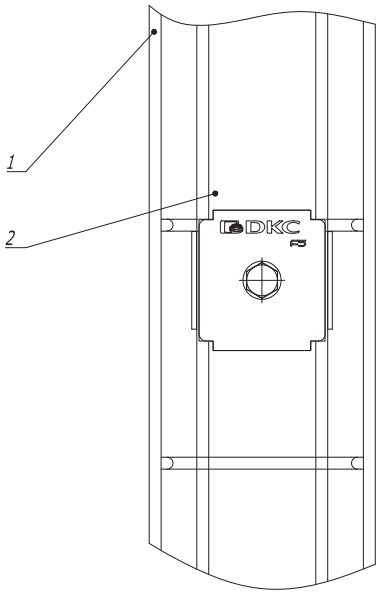

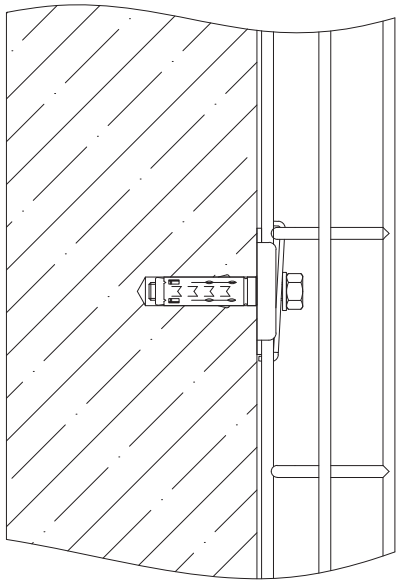

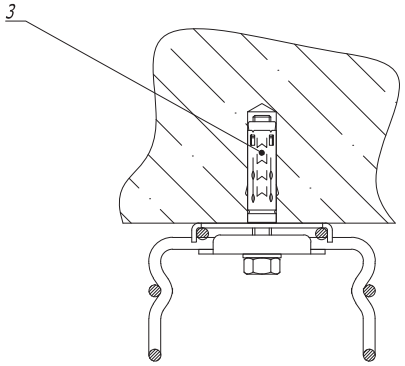

Поз.	Наименование	Код	Кол.	Примечание
1	Лоток проволочный шириной 80-600 мм			
2	Пластина для подвеса проволочного лотка на шпильке	FC37311	2	
3	Стандартный анкер с болтом М 8	СМ 430850	1	

Изм.	Кол.уч.	Лист	№док.	Подпись	Дата	DKC-2017.F5. 197			
Разраб.		Тиунов И.А.			27.07.2017	Крепление проволочного лотка шириной 80-600 мм при помощи пластины для подвеса проволочного лотка Монтажный чертеж	Стадия	Лист	Листов
Пров.		Чередниченко Г.А.			27.07.2017		Р	2	2
Н.контр.							DKC		

Формат А3

Взам. инв. N | Подпись и дата | Инв. N подл.

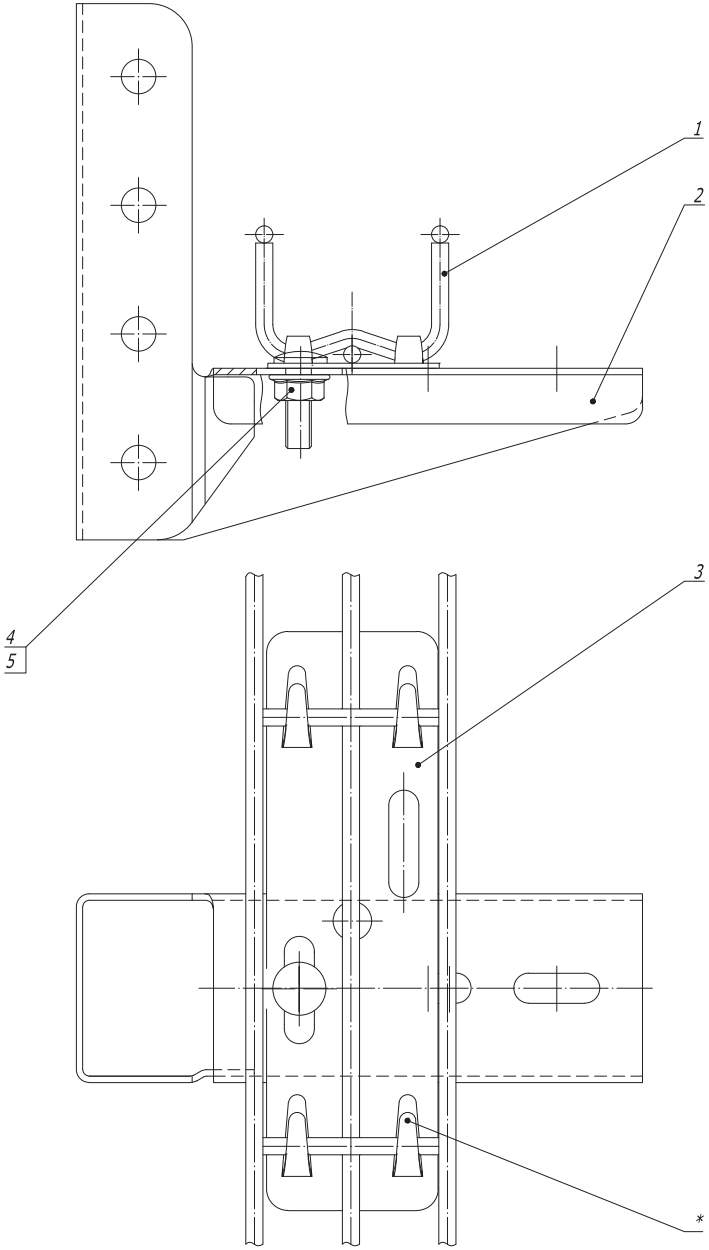

Поз.	Наименование	Код	Кол.	Примечание
1	Лоток проволочный шириной 50 мм			
2	Консоль	FC37311	1	
3	Держатель для проволочного лотка шириной 50 мм	CM 430850	1	
4	Винт DIN 603 M 6 x 20	CM 050620	1	
5	Гайка с насечкой DIN 6923 M6	CM 100600	1	

1. * Для фиксации лотка на держателе произвести загиб лепестков .

Изм.	Кол.уч	Лист	№док.	Подпись	Дата	DKC-2017.F5. 198			
Разраб.		Тиунов И.А.			27.07.2017	Крепление проволочного лотка шириной 50 мм при помощи пластины для подвеса проволочного лотка Монтажный чертеж	Стадия	Лист	Листов
Пров.		Чередниченко Г.А.			27.07.2017		Р		1
Н.контр.							DKC		

Формат А3

Взам. инв. N

Подпись и дата

Инв. N подл.

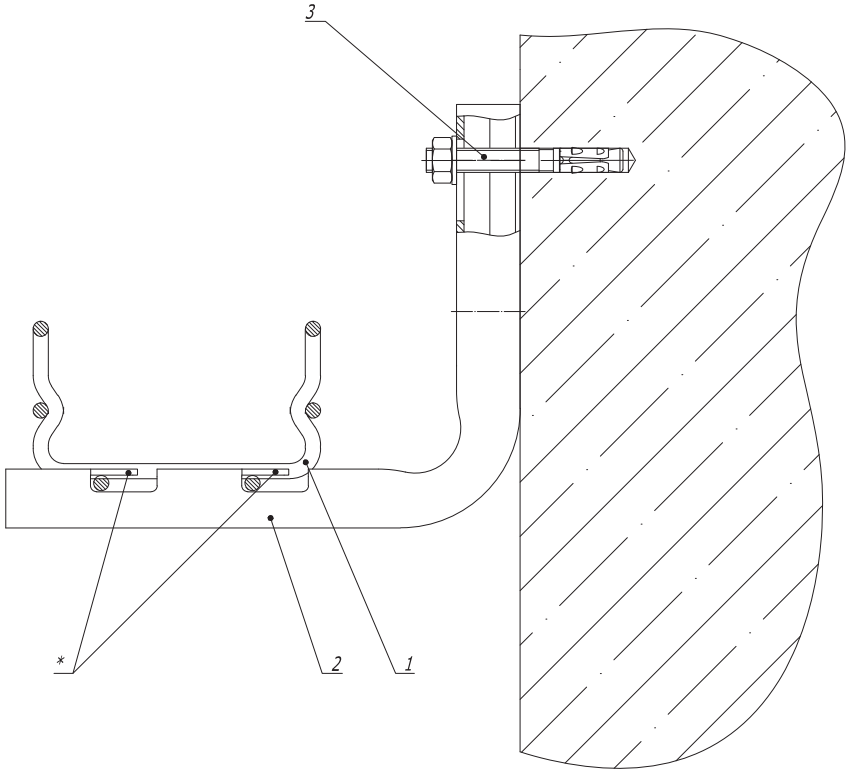

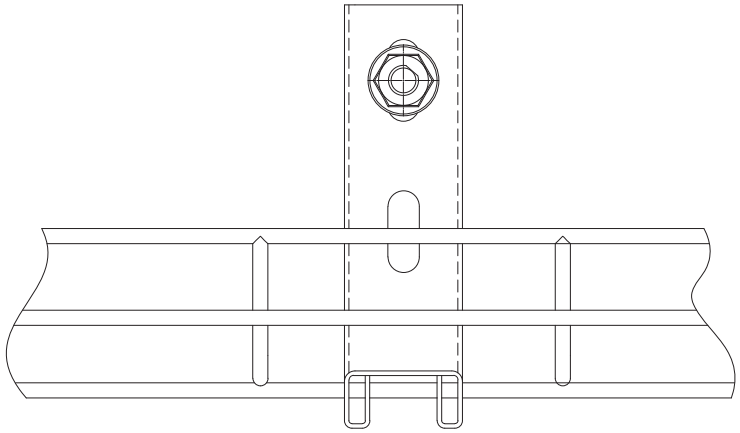

1. * Для фиксации лотка на держателе произвести загиб лепестков .

Поз.	Наименование	Код	Кол.	Примечание
1	Лоток проволочный шириной 100-400 мм			
2	Консоль FBC-30	FBC30**	1	
3	Усиленный клиновой анкер М 8 х 65	СМ 480865	1	

Изм.	Кол.уч.	Лист	№док.	Подпись	Дата
Разраб.		Тиунов И.А.			27.07.2017
Пров.		Чередниченко Г.А.			27.07.2017
Н.контр.					

DKC-2017.F5. 199

Крепление проволочного лотка шириной 100-400 мм на консоли FBC-30
Монтажный чертеж

Стадия	Лист	Листов
Р		1

DKC

Формат А3

Взам. инв. N | Подпись и дата | Инв. N подл.

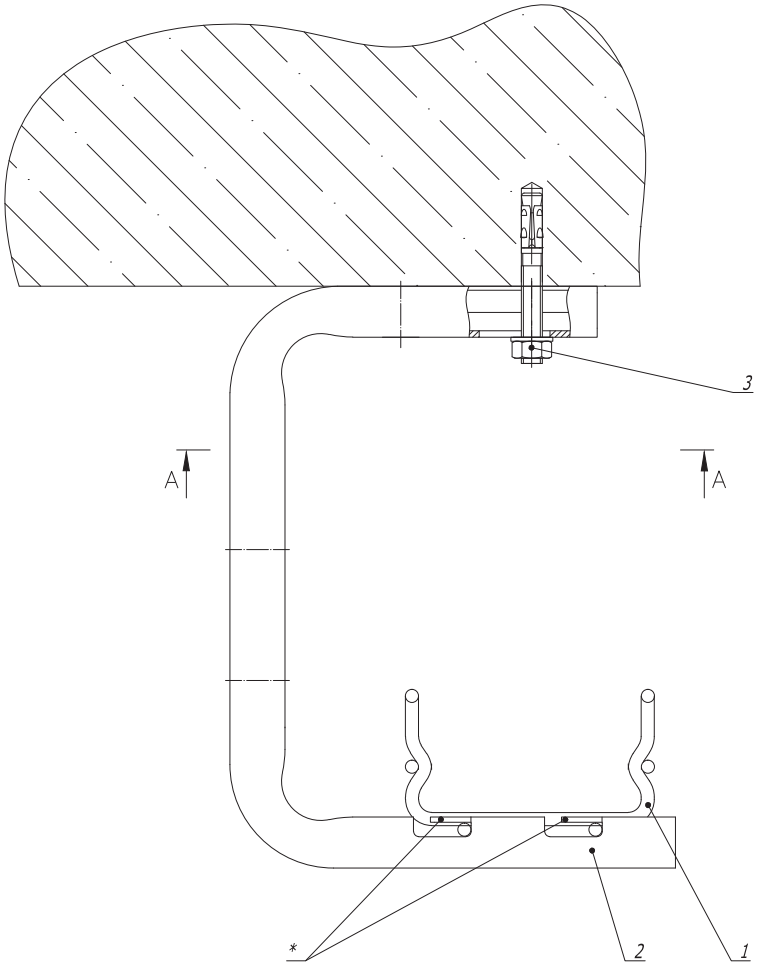

A -A

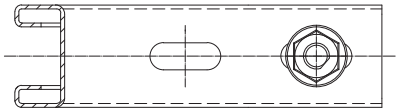

1. * Для фиксации лотка на держателе произвести загиб лепестков .

Поз.	Наименование	Код	Кол.	Примечание
1	Лоток проволочный шириной 100-400 мм			
2	Консоль FBA-30	FBA30**	1	
3	Усиленный клиновой анкер M 8 x 65	CM 480865	1	

Изм.	Кол.уч	Лист	№док.	Подпись	Дата
Разраб.		Тиунов И.А.			27.07.2017
Пров.		Чередниченко Г.А.			27.07.2017
Н.контр.					

DKC-2017.F5. 200

Крепление проволочного лотка шириной 100-400 мм на консоли FBA-30
Монтажный чертеж

Стадия	Лист	Листов
Р		1

DKC

Взам. инв. N | Подпись и дата | Инв. N подл.

Формат А3

Горизонтальный монтаж лотка

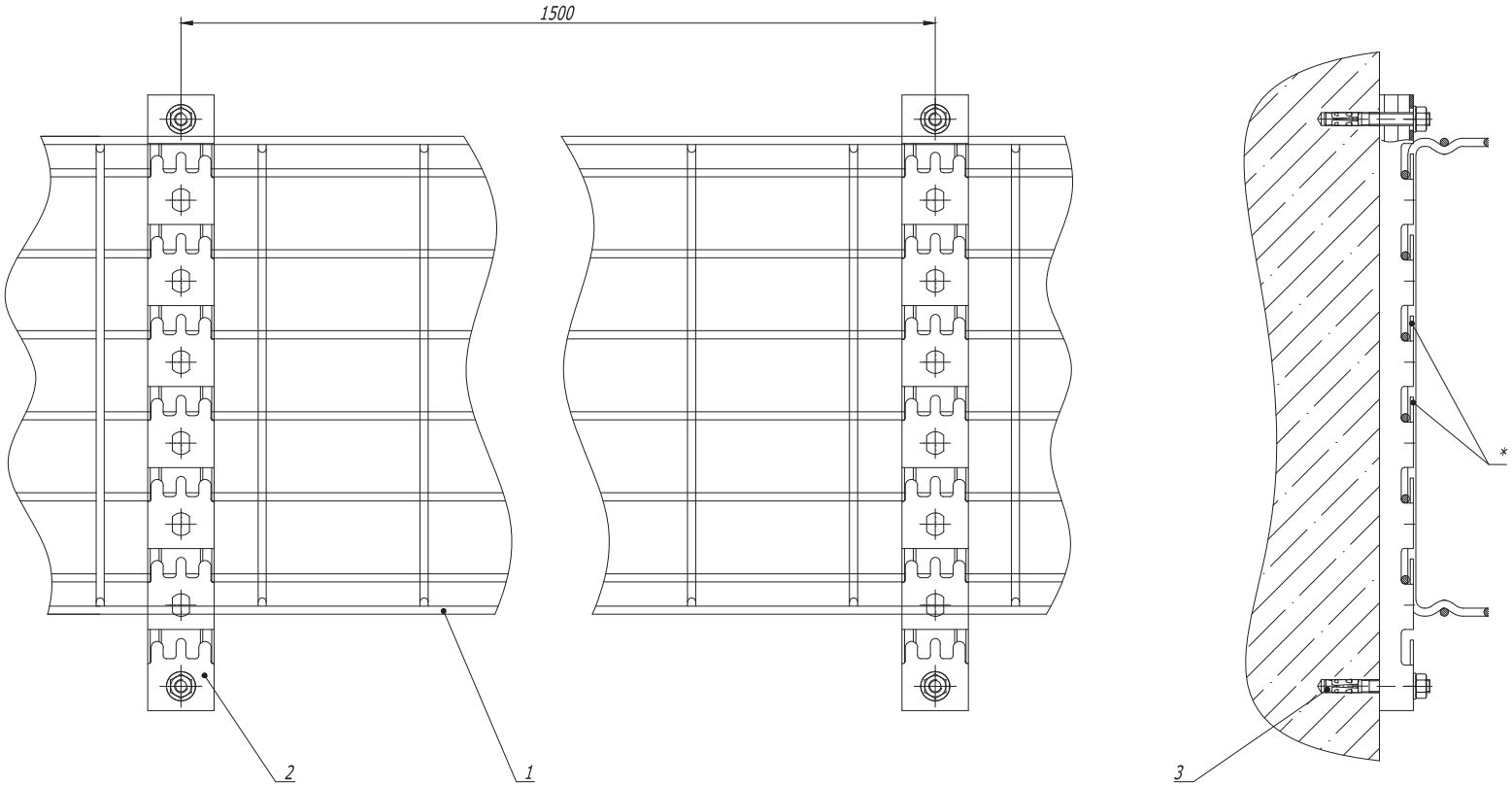

1. * Для фиксации лотка на держателе произвести загиб лепестков .

Поз.	Наименование	Код	Кол.	Примечание
1	Лоток проволочный шириной 100-600 мм			
2	Консоль FPL-21	FPL21**	2	
3	Усиленный клиновой анкер М 8 х 65	СМ 480865	4	

Изм.	Кол.уч.	Лист	№док.	Подпись	Дата
Разраб.		Тиунов И.А.			27.07.2017
Пров.		Чередниченко Г.А.			27.07.2017
Н.контр.					

DKC-2017.F5. 201

Крепление проволочного лотка шириной 100-600 мм к стене при помощи профиля FPL-21
Монтажный чертеж

Стадия	Лист	Листов
Р	1	2

DKC

Формат А3

Взам. инв. N | Подпись и дата | Инв. N подл.

Вертикальный монтаж лотка

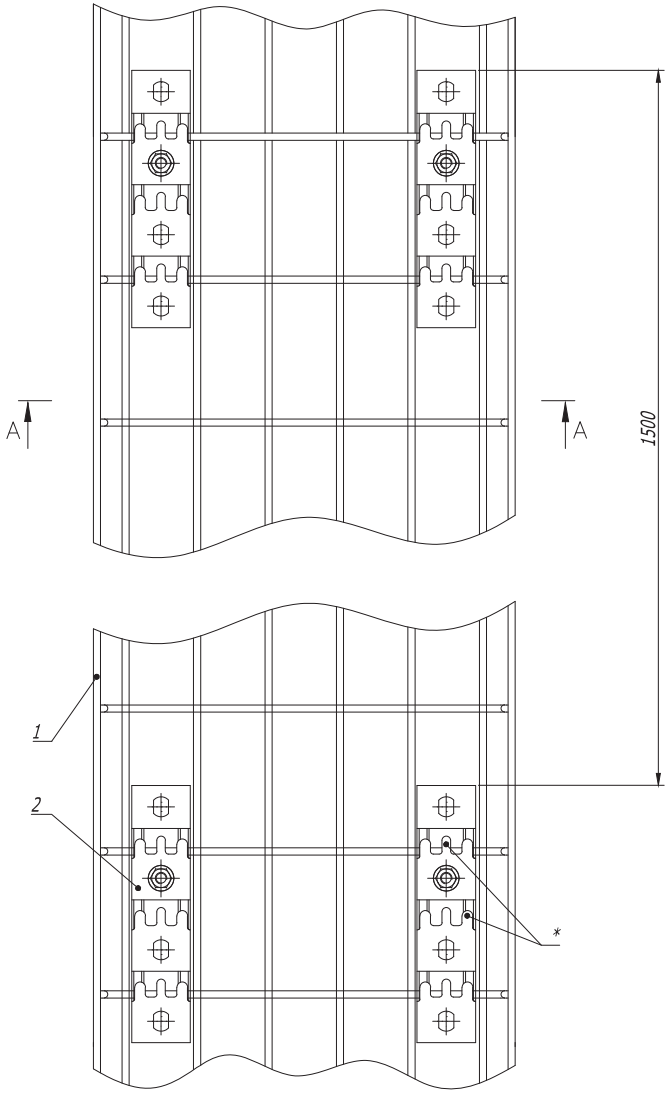

А -А

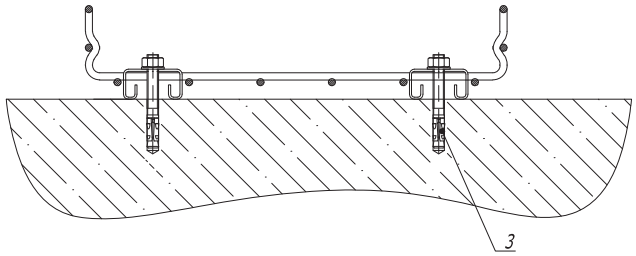

1. * Для фиксации лотка на держателе произвести загиб лепестков .

Поз.	Наименование	Код	Кол.	Примечание
1	Лоток проволочный шириной 100-600 мм			
2	Консоль FPL-21	FPL21**	2	
3	Усиленный клиновой анкер М 8 х 65	СМ 480865	4	

Изм.	Кол.уч	Лист	№док.	Подпись	Дата	DKC-2017.F5. 201			
Разраб.		Тиунов И.А.			27.07.2017	Крепление проволочного лотка шириной 100-600 мм к стене при помощи профиля FPL-21 Монтажный чертеж	Стадия	Лист	Листов
Пров.		Чередниченко Г.А.			27.07.2017		Р	2	2
Н.контр.							DKC		

Формат А3

Взам. инв. N | Подпись и дата | Инв. N подл.

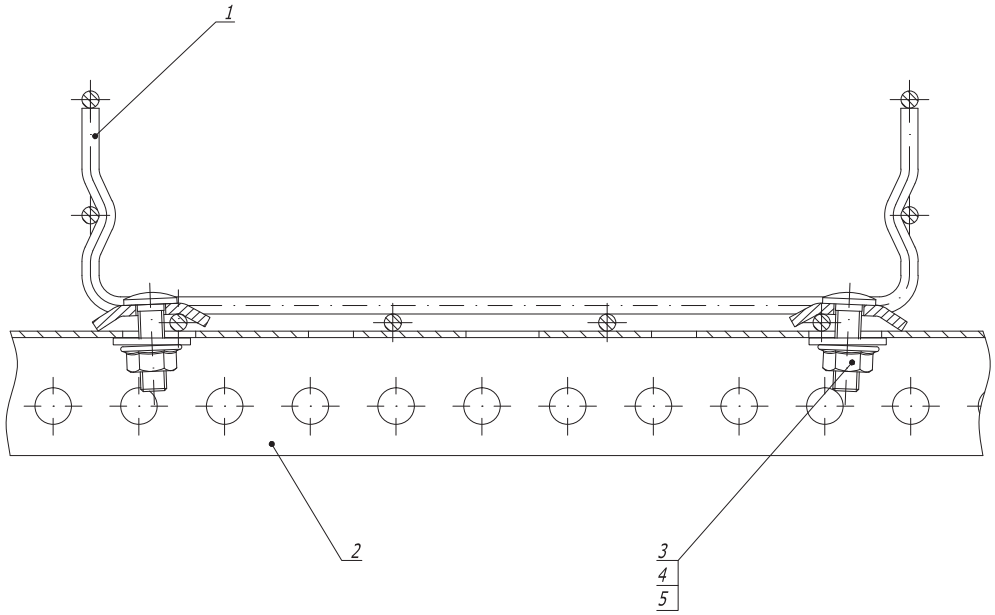

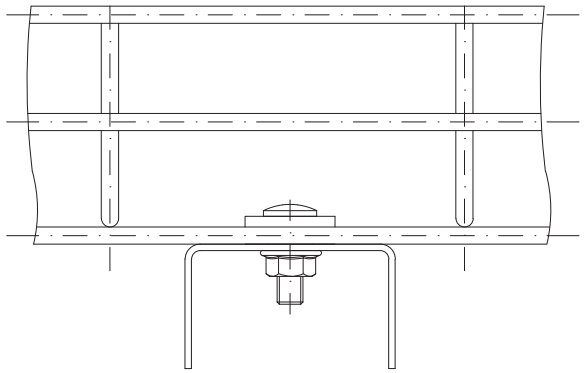

Поз.	Наименование	Код	Кол.	Примечание
1	Лоток проволочный			
2	Профиль (BPL-29, BPM-29, BPL-21, BPM-21, BPL-41, BPM-41)		1	
3	Винт DIN 603 M6 x 20	CM 050620	2	
4	Гайка с насечкой DIN6923 M6	CM100600	2	
5	Шайба для соединения проволочного лотка	CM170600	2	

Изм.	Кол.уч.	Лист	№док.	Подпись	Дата
Разраб.		Тиунов И.А.			27.07.2017
Пров.		Чередниченко Г.А.			27.07.2017
Н.контр.					

DKC-2017.F5. 202

Крепление проволочного лотка на профиле

Монтажный чертеж

Стадия	Лист	Листов
Р		1

DKC

Формат А3

Взам. инв. N

Подпись и дата

Инв. N подл.

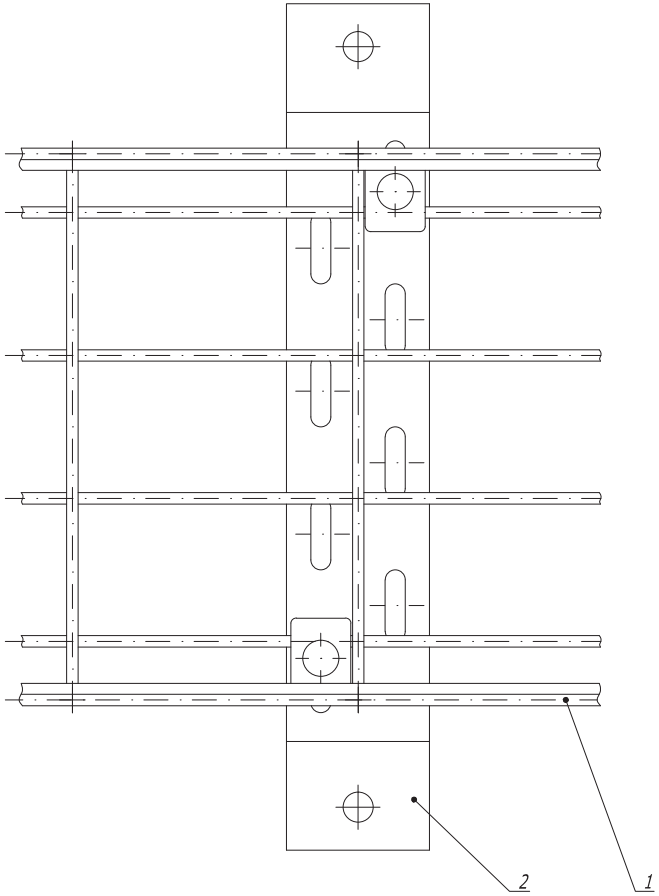

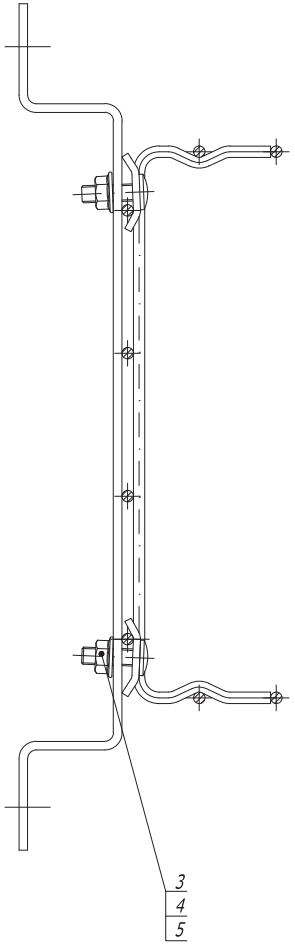

Поз.	Наименование	Код	Кол.	Примечание
1	Лоток проволочный			
2	Скоба ВММ -10	ВММ 10**	1	
3	Винт DIN 603 M6 x 20	СМ 050620	2	
4	Гайка с насечкой DIN6923 M6	СМ100600	2	
5	Шайба для соединения проволочного лотка	СМ170600	2	

Взам. инв. N

Подпись и дата

Инв. N подл.

Изм.	Кол.уч	Лист	№док.	Подпись	Дата
Разраб.		Тиунов И.А.			27.07.2017
Пров.		Чередниченко Г.А.			27.07.2017
Н.контр.					

DKC-2017.F5. 203

Крепление проволочного лотка на скобе ВММ -10

Монтажный чертеж

Стадия	Лист	Листов
Р		1

DKC

Формат А3

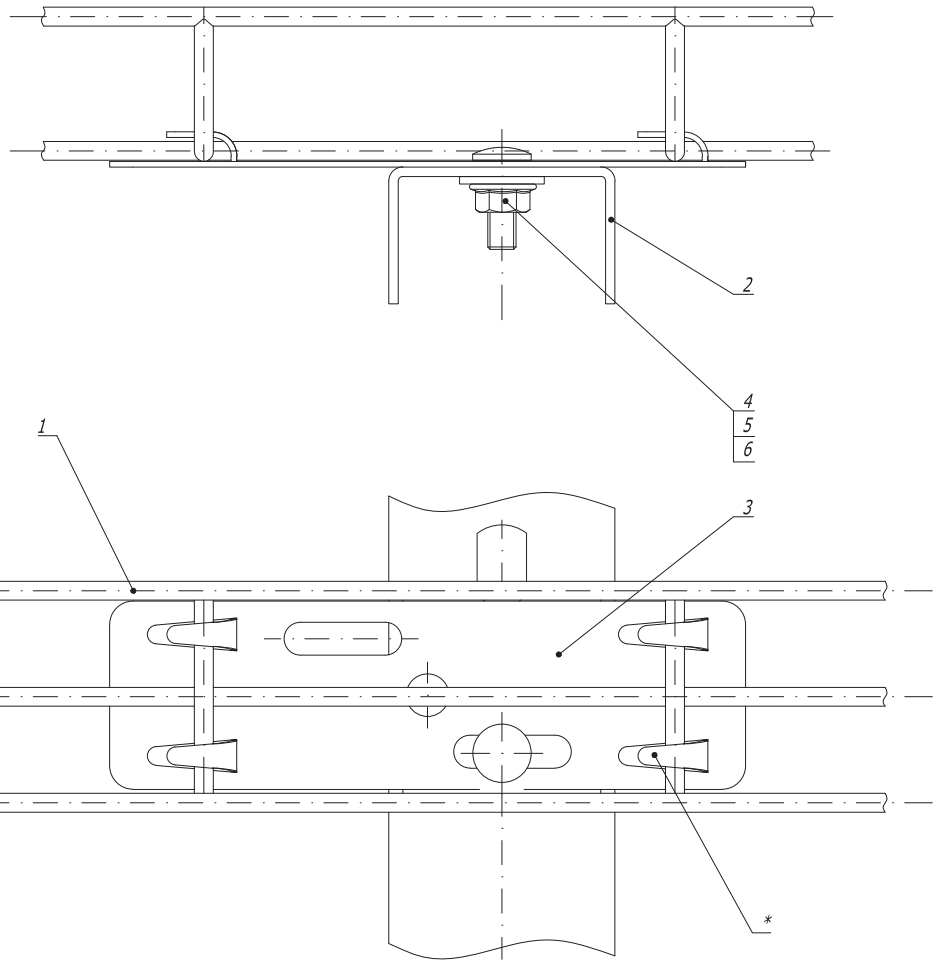

Поз.	Наименование	Код	Кол.	Примечание
1	Лоток проволочный шириной 50 мм			
2	Профиль (BPL-29, BPM-29, BPL-21, BPM-21, BPL-41, BPM-41)		1	
3	Держатель для проволочного лотка с основанием 50 мм	FC37305	1	
4	Винт DIN 603 M6 x 20	CM 050620	1	
5	Гайка с насечкой DIN6923 M6	CM100600	1	
6	Шайба кузовная DIN9021	CM120600	1	

1. * Для фиксации лотка на держателе произвести загиб лепестков .

Изм.	Кол.уч.	Лист	№док.	Подпись	Дата
Разраб.		Тиунов И.А.			27.07.2017
Пров.		Чередниченко Г.А.			27.07.2017
Н.контр.					

DKC-2017.F5. 204

Крепление проволочного лотка шириной 50 мм на профиле при помощи пластины для подвеса проволочного лотка

Монтажный чертеж

Стадия	Лист	Листов
Р		1

DKC

Формат А3

Взам. инв. N | Подпись и дата | Инв. N подл.

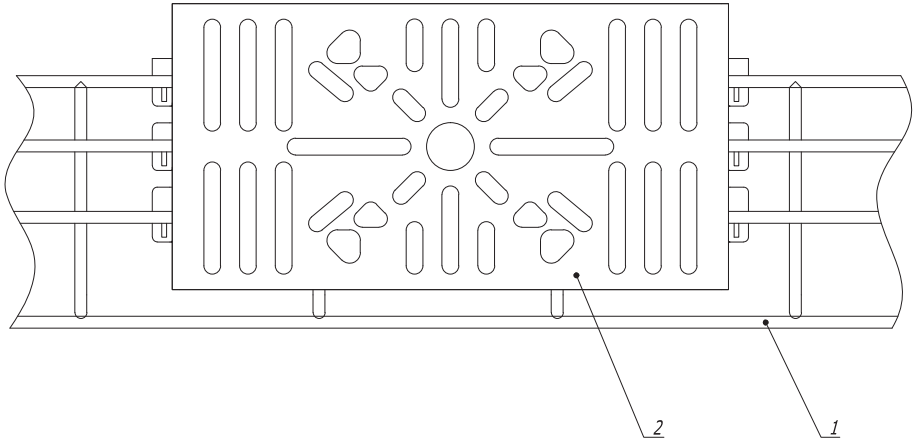

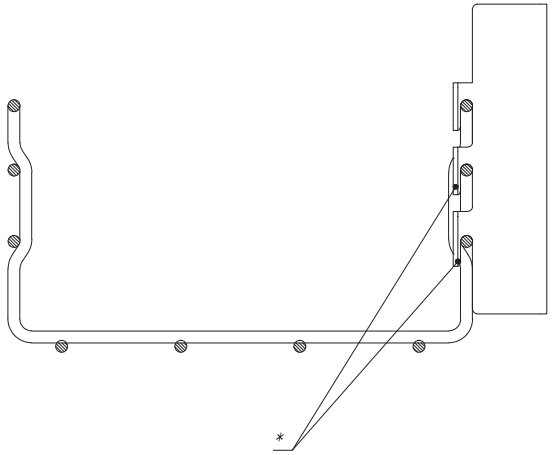

1. * Для фиксации лотка на держателе произвести загиб лепестков .

Поз.	Наименование	Код	Кол.	Примечание
1	Лоток проволочный шириной 50-100 мм			
2	Увеличенная монтажная плата	FC37312... FC37315	1	Перфорированная или неперфорированная

Изм.	Кол.уч	Лист	№док.	Подпись	Дата
Разраб.		Тиунов И.А.			27.07.2017
Пров.		Чередниченко Г.А.			27.07.2017
Н.контр.					

DKC-2017.F5. 205

Увеличенная монтажная плата на проволочном лотке высотой 50-100 мм
Монтажный чертеж

Стадия	Лист	Листов
Р		1

DKC

Формат А3

Взам. инв. №

Подпись и дата

Инв. № подл.

Типоразмер лотка	Комплект метизов №4, кол.	СМ 010610+ СМ 10 0600, кол.
50 x 50	2	3
50 x 100	3	3
50 x 150	3	3
50 x 200	3	3
50 x 300	4	3
50 x 400	4	3
50 x 500	4	3
50 x 600	5	3
80 x 80	3	5
80 x 100	3	5
80 x 150	3	5
80 x 200	3	5
80 x 300	4	5
80 x 400	4	5
80 x 500	5	5
80 x 600	5	5
100 x 100	3	5
100 x 150	3	5
100 x 200	3	5
100 x 300	4	5
100 x 400	5	5
100 x 500	5	5
100 x 600	5	5

A
Комплект метизов №4

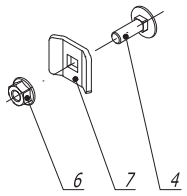

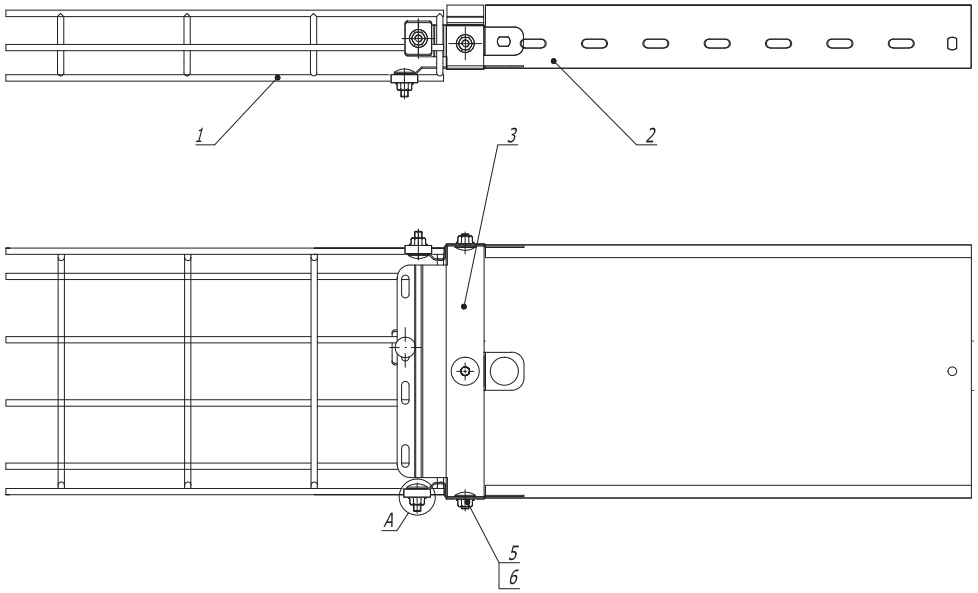

Поз.	Наименование	Код	Кол.	Примечание
1	Лоток проволочный (высота 50-100 мм)			
2	Лоток листовой (высота 50-100 мм)			
3	Переходник с проволочного лотка на листовой	FC37305	1	
4	Винт DIN 603 M6 x 20	СМ 050620	см. табл. 1	
	Винт DIN 603 M 6 x 10	СМ 010610		
5	Гайка с насечкой DIN 6923 M6	СМ100600		
6	Шайба для соединения проволочного лотка	СМ120600		

Взам. инв. N | Подпись и дата | Инв. N подл.

Изм.	Кол.уч.	Лист	№док.	Подпись	Дата
Разраб.		Тиунов И.А.			27.07.2017
Пров.		Чередниченко Г.А.			27.07.2017
Н.контр.					

DKC-2017.F5. 206

Соединение проволочных лотков высотой 50-100 мм с листовыми лотками
Монтажный чертеж

Стадия	Лист	Листов
Р		1

DKC

Формат А3

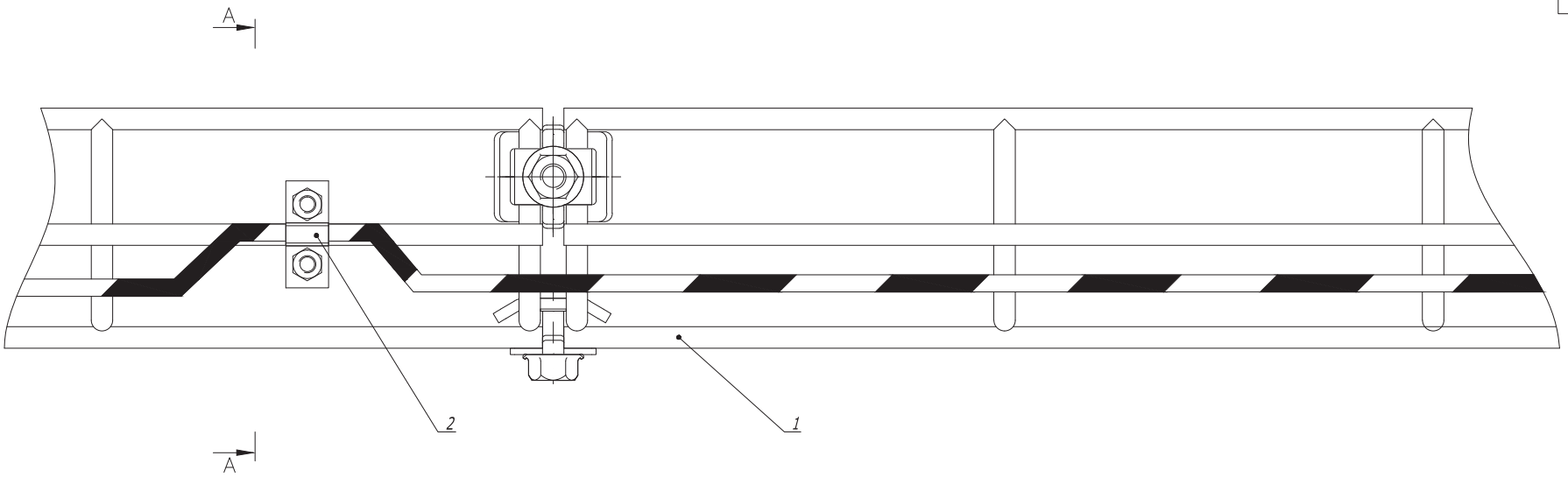

А -А

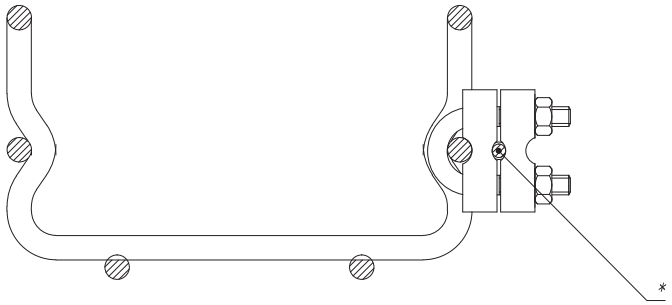

1. * Площадь сечения заземляющего провода от 7,0 мм² до 78,5 мм².

Поз.	Наименование	Код	Кол.	Примечание
1	Лоток проволочный			
2	Клемма заземления для проволочного лотка	FC37302		устанавливается каждые 20 м

Изм.	Кол.уч	Лист	№док.	Подпись	Дата	DKC-2017.F5. 207		
Разраб.		Тиунов И.А.			27.07.2017	Заземление проволочных лотков	Стадия	Лист	Листов
Пров.		Чередниченко Г.А.			27.07.2017		Р	1	2
Н.контр.						Монтажный чертеж	DKC		

Взам. инв. N | Подпись и дата | Инв. N подл.

Формат А3

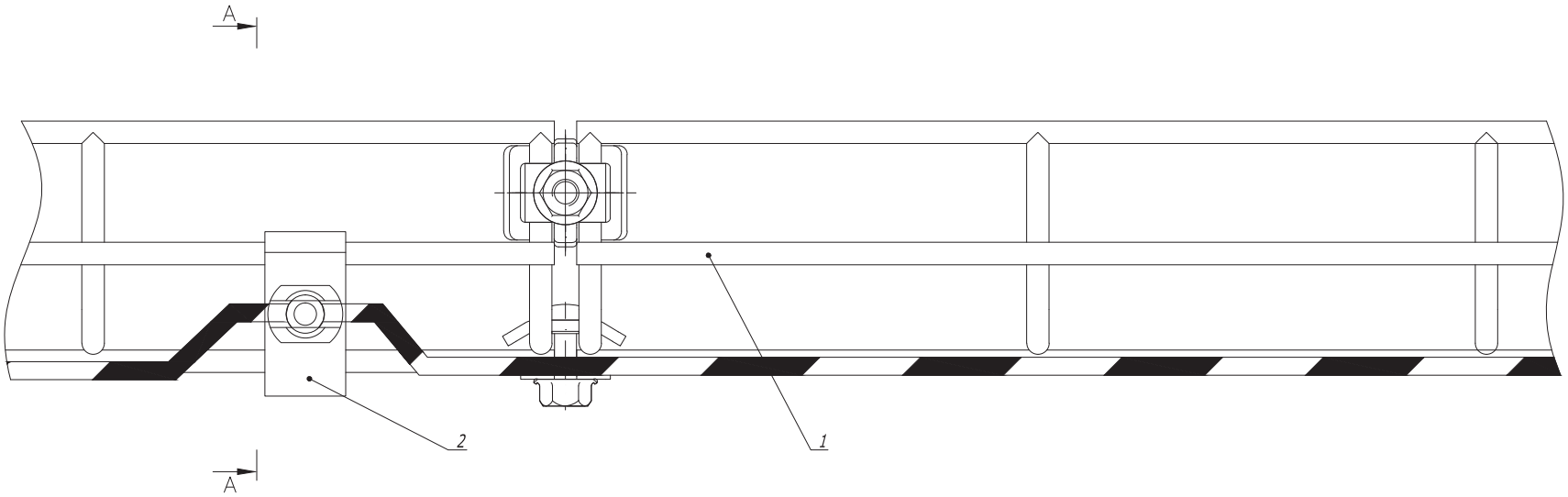

А -А

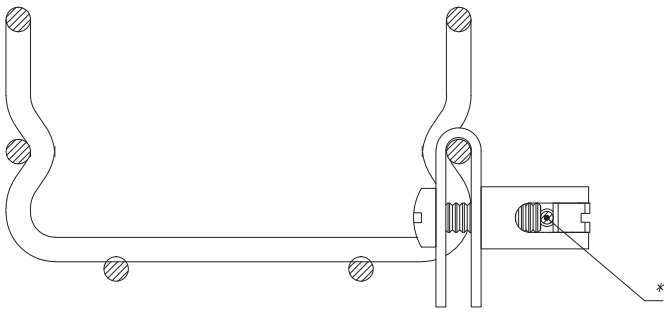

1. * Площадь сечения заземляющего провода от 0,8 мм² до 78,5 мм².

Поз.	Наименование	Код	Кол.	Примечание
1	Лоток проволочный			
2	Усиленная клемма заземления для проволочного лотка	FC37303		устанавливается каждые 20 м

Изм.	Кол.уч.	Лист	№док.	Подпись	Дата
Разраб.		Тиунов И.А.			27.07.2017
Пров.		Чередниченко Г.А.			27.07.2017
Н.контр.					

DKC-2017.F5. 207

Заземление проволочных лотков

Монтажный чертеж

Стадия	Лист	Листов
Р	2	2

DKC

Формат А3

Взам. инв. N | Подпись и дата | Инв. N подл.

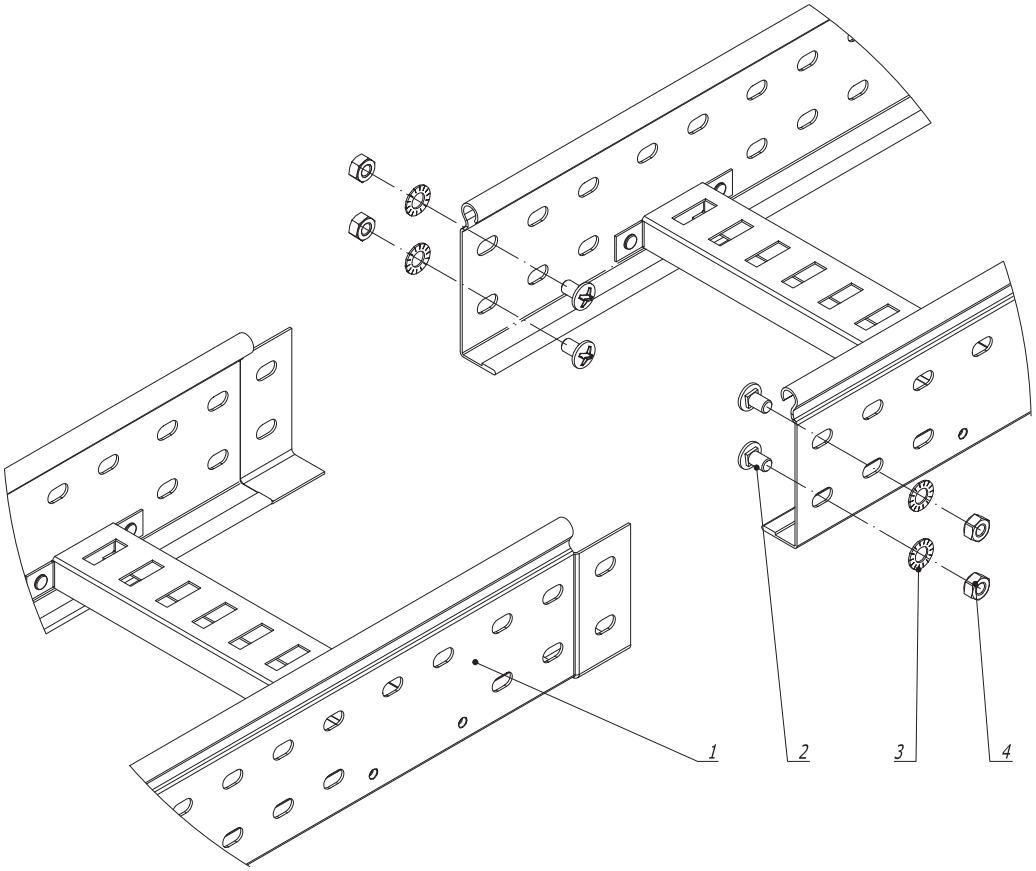

1. n=1 для высоты борта (H) 50 мм.
2. n=2 для высоты борта (H) 80 мм и 100 мм.

Поз.	Наименование	Код	Кол.	Примечание
1	Лоток лестничный прямой элемент			
2	Винт М6х10	СМ010610	nx2	
3	Гайка шестигранная DIN 934 М 6	СМ 110600	nx2	
4	Шайба стопорная DIN 6798А М 6	СМ220600	nx2	

Изм.	Кол.уч	Лист	№док.	Подпись	Дата
Разраб.		Асеев А.С.			13.09.2013
Пров.		Чередниченко Г.А.			26.09.2013
Н.контр.					

DKC-2014.L5. 155

Соединение "папа-мама"

Монтажный чертеж

Стадия	Лист	Листов
Р	1	1

DKC

Формат А3

Взам. инв. N

Подпись и дата

Инв. N подл.

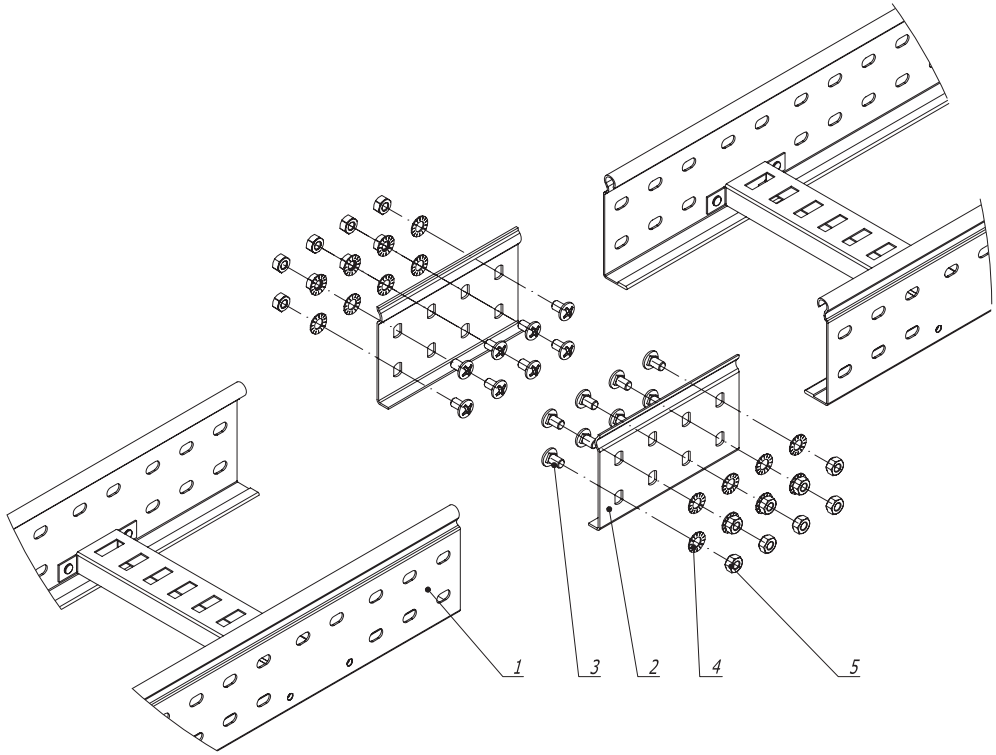

1. n=1 для высоты борта (H) 50 мм.
2. n=2 для высоты борта (H) 80 мм и 100 мм.

Поз.	Наименование	Код	Кол.	Примечание
1	Лоток лестничный прямой элемент			
2	Усиленные соединители GTO L		2	
3	Винт М6х10	CM010610	nx8	
4	Гайка шестигранная DIN 934 M 6	CM 110600	nx8	
5	Шайба стопорная DIN 6798A M 6	CM220600	nx8	

Изм.	Кол.уч.	Лист	№док.	Подпись	Дата
Разраб.		Асеев А.С.			13.09.2013
Пров.		Чередниченко Г.А.			26.09.2013
Н.контр.					

DKC-2014.L5. 156

Соединения лотков в местах однотипных окончаний

Монтажный чертеж

Стадия	Лист	Листов
Р	1	1

DKC

Формат А3

Взам. инв. N | Подпись и дата | Инв. N подл.

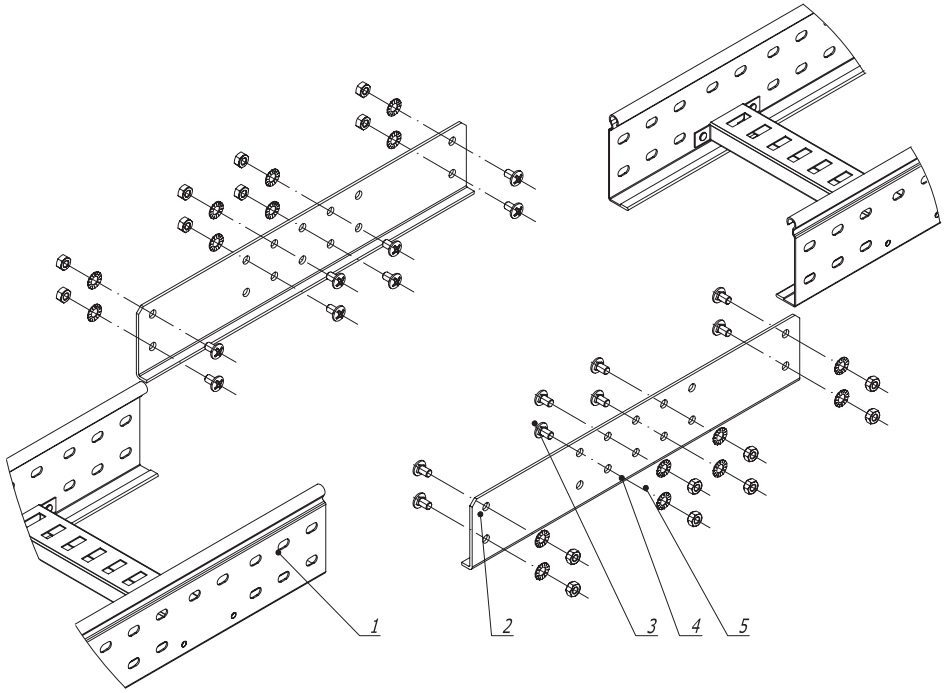

1. n=1 для высоты борта (H) 50 мм.
2. n=2 для высоты борта (H) 80 мм и 100 мм.

Поз.	Наименование	Код	Кол.	Примечание
1	Лоток лестничный прямой элемент			
2	Соединитель внешний GTO LI		2	
3	Винт M6x10	CM010610	nx8	
4	Гайка шестигранная DIN 934 M 6	CM 110600	nx8	
5	Шайба стопорная DIN 6798A M 6	CM220600	nx8	

Изм.	Кол.уч	Лист	№док.	Подпись	Дата
Разраб.		Асеев А.С.			13.09.2013
Пров.		Чередниченко Г.А.			26.09.2013
Н.контр.					

DKC-2014.L5. 157

Соединения лотков однотипных окончаний на высоконагруженных участках трассы
Монтажный чертеж

Стадия	Лист	Листов
Р	1	1

DKC

Формат А3

Взам. инв. N

Подпись и дата

Инв. N подл.

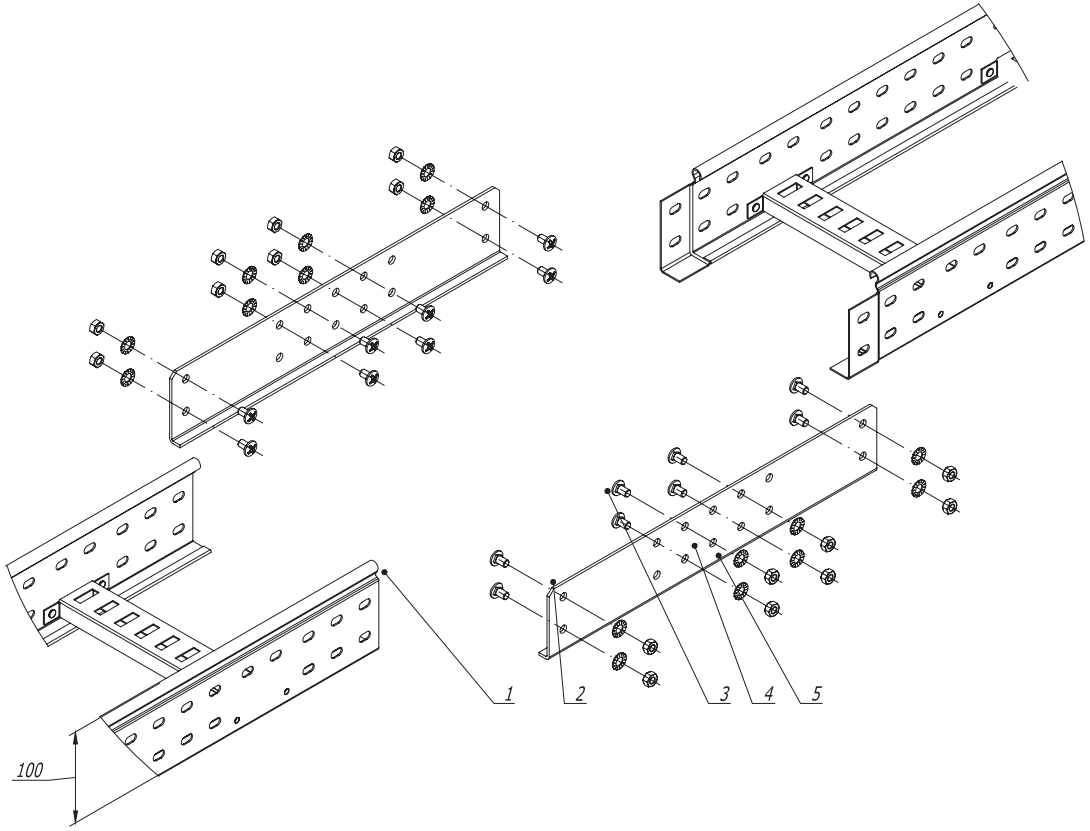

Поз.	Наименование	Код	Кол.	Примечание
1	Лоток лестничный прямой элемент			
2	Соединитель внешний GTO LI		2	
3	Винт с квадратным подголовником DIN 603 M6x25	CM010625	nx8	
4	Гайка шестигранная DIN 934 M 6	CM 110600	nx8	
5	Шайба стопорная DIN 6798A M 6	CM220600	nx8	

Взам. инв. N

Подпись и дата

Инв. N подл.

Изм.	Кол.уч	Лист	№док.	Подпись	Дата
Разраб.		Асеев А.С.			13.09.2013
Пров.		Чередниченко Г.А.			26.09.2013
Н.контр.					

DKC-2014.L5. 158

Соединения лотков при больших пролетах и на высоконагруженных участках трассы
Монтажный чертеж

Стадия	Лист	Листов
Р	1	1

DKC

Формат А3

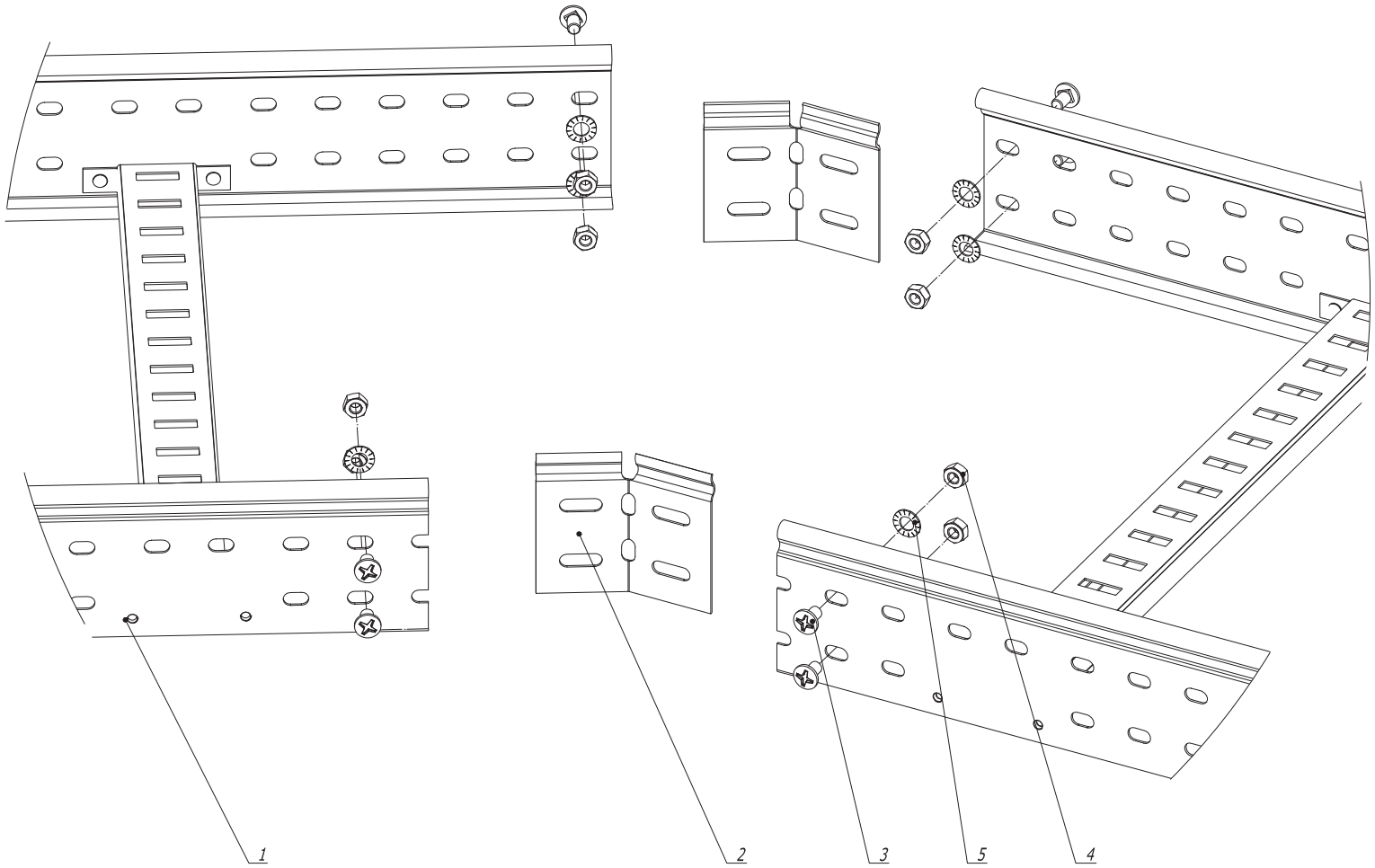

1. n=1 для высоты борта (H) 50 мм.
2. n=2 для высоты борта (H) 80 мм и 100 мм.
3. Для осуществления изгиба по данной схеме необходимо отрезать кабельные лотки под нужным углом.

Поз.	Наименование	Код	Кол.	Примечание
1	Лоток лестничный прямой элемент			
2	Соединитель регулируемый горизонтальный		2	
3	Винт М6х10	СМ010610	nx8	
4	Гайка шестигранная DIN 934 М 6	СМ 110600	nx8	
5	Шайба стопорная DIN 6798А М 6	СМ220600	nx8	

Изм.	Кол.уч	Лист	№док.	Подпись	Дата
Разраб.		Асеев А.С.			13.09.2013
Пров.		Чередниченко Г.А.			26.09.2013
Н.контр.					

DKC-2014.L5. 159

Соединения лотков в местах изгиба трассы в горизонтальной плоскости

Монтажный чертеж

Стадия	Лист	Листов
Р	1	2

DKC

Формат А3

Взам. инв. N

Подпись и дата

Инв. N подл.

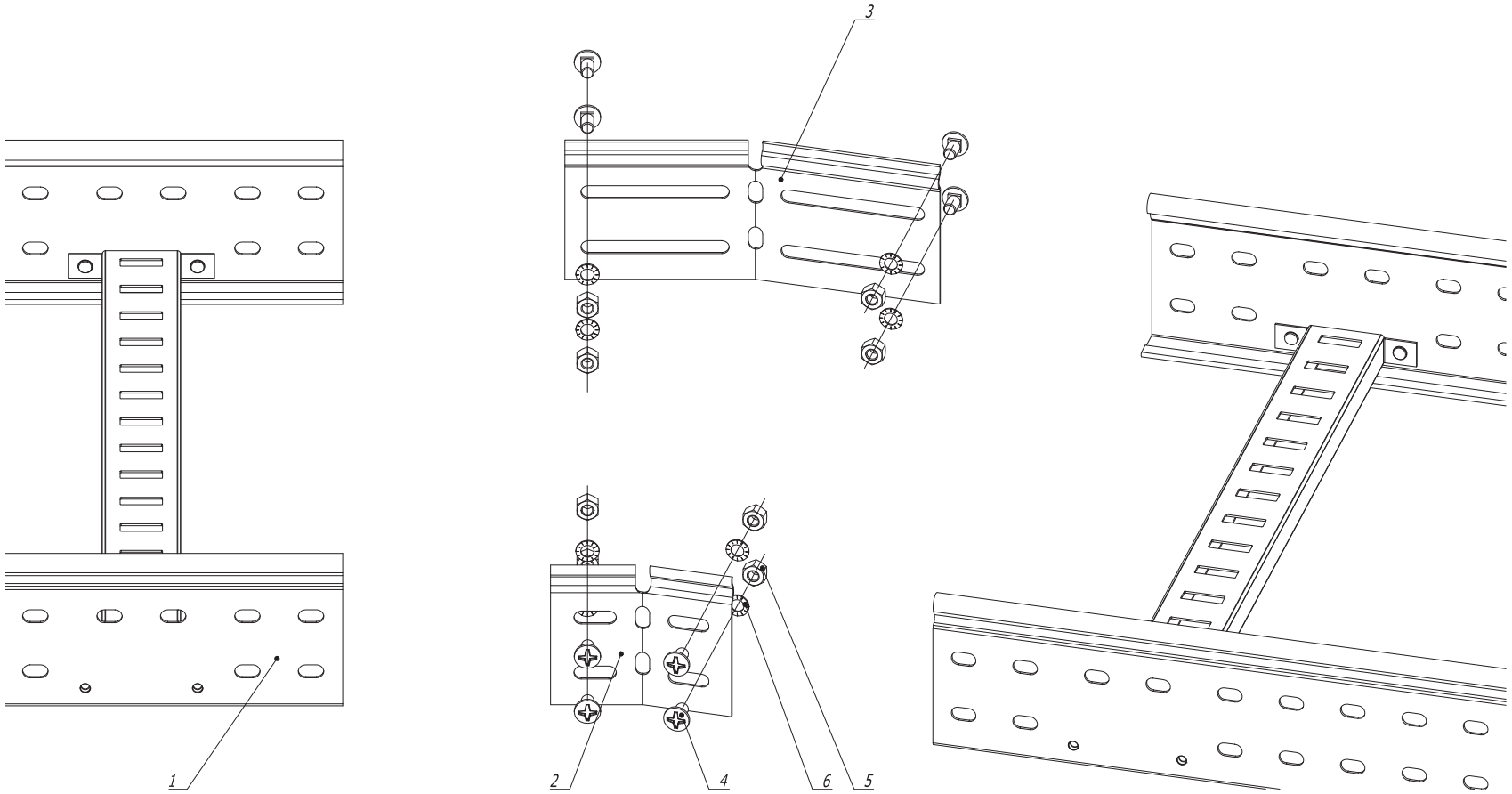

Поз.	Наименование	Код	Кол.	Примечание
1	Лоток лестничный прямой элемент			
2	Соединитель регулируемый горизонтальный внутренний		1	
3	Соединитель регулируемый горизонтальный внешний		1	
4	Винт М6х10	СМ010610	nx8	
5	Гайка шестигранная DIN 934 М 6	СМ 110600	nx8	
6	Шайба стопорная DIN 6798А М 6	СМ220600	nx8	

1. n=1 для высоты борта (Н) 50 мм.
2. n=2 для высоты борта (Н) 80 мм и 100 мм.

Изм.	Кол.уч	Лист	№док.	Подпись	Дата
Разраб.		Асеев А.С.			13.09.2013
Пров.		Чередниченко Г.А.			26.09.2013
Н.контр.					

DKC-2014.L5. 159

Соединения лотков в местах изгиба трассы в горизонтальной плоскости

Монтажный чертеж

Стадия	Лист	Листов
Р	2	2

DKC

Формат А3

Взам. инв. N

Подпись и дата

Инв. N подл.

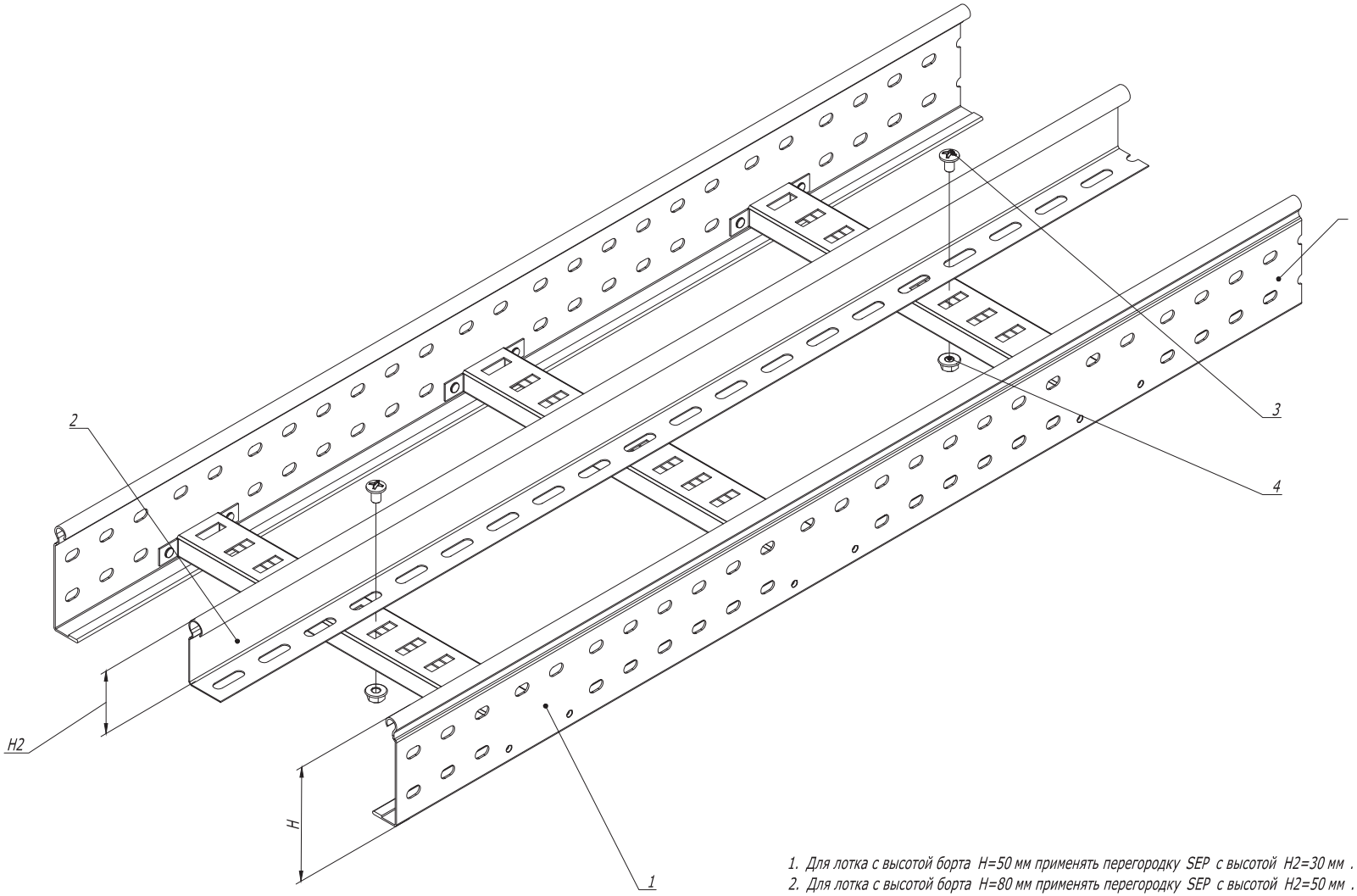

1. Для лотка с высотой борта H=50 мм применять перегородку SEP с высотой H2=30 мм .
2. Для лотка с высотой борта H=80 мм применять перегородку SEP с высотой H2=50 мм .
3. Для лотка с высотой борта H=100 мм применять перегородку SEP с высотой H2=80 мм .

Поз.	Наименование	Код	Кол.	Примечание
1	Лоток лестничный прямой элемент			
2	Перегородка SEP			
3	Винт с гладкой головкой DIN 603, M6	CM 010620	2	
4	Гайка шестигранная , DIN 6923, M 6	CM 100600	2	

Взам. инв. N ° | Подпись и дата | Инв. N °подл.

Изм.	Кол.уч	Лист	№док.	Подпись	Дата
Разраб.		Асеев А.С.			13.09.2013
Пров.		Чередниченко Г.А.			26.09.2013
Н.контр.					

DKC-2014.L5. 160

Монтаж разделителя SEP

Монтажный чертеж

Стадия	Лист	Листов
Р	1	6

DKC

Формат А3

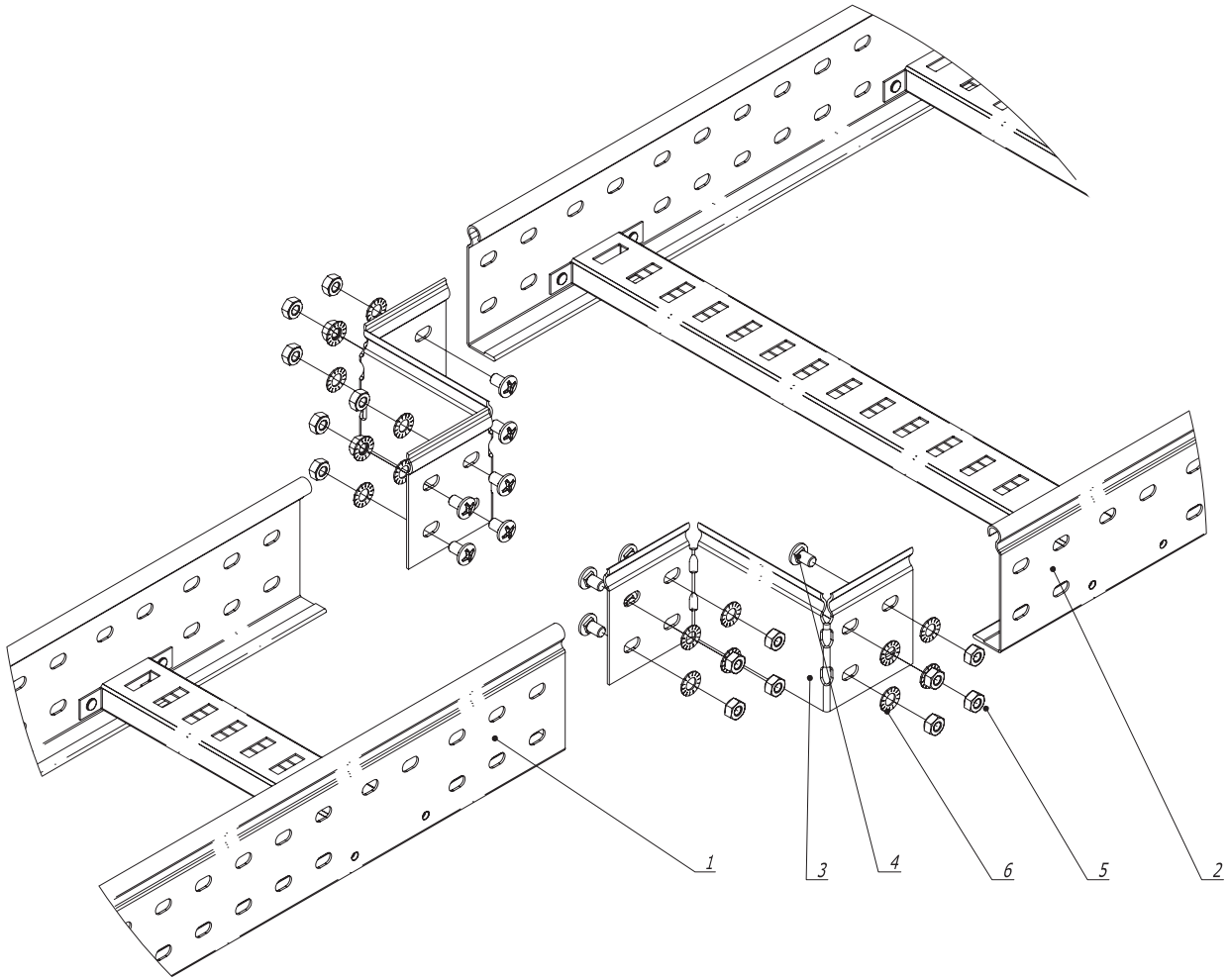

Поз.	Наименование	Код	Кол.	Примечание
1	Лоток лестничный прямой элемент			
2	Лоток лестничный прямой элемент			
3	Редукция упрощ ё нная		2	
4	Винт М6х10	СМ010610	nx8	
5	Гайка шестигранная DIN 934 М 6	СМ 110600	nx8	
6	Шайба стопорная DIN 6798А М 6	СМ220600	nx8	

1. n=1 для высоты борта (Н) 50 мм.
2. n=2 для высоты борта (Н) 80 мм и 100 мм.

Изм.	Кол.уч	Лист	№док.	Подпись	Дата
Разраб.		Асеев А.С.			13.09.2013
Пров.		Чередниченко Г.А.			26.09.2013
Н.контр.					

DKC-2014.L5. 161

Монтаж перехода по ширине трассы лестничных лотков симметричный
Монтажный чертеж

Стадия	Лист	Листов
Р	1	6

DKC

Формат А3

Взам. инв. N

Подпись и дата

Инв. N подл.

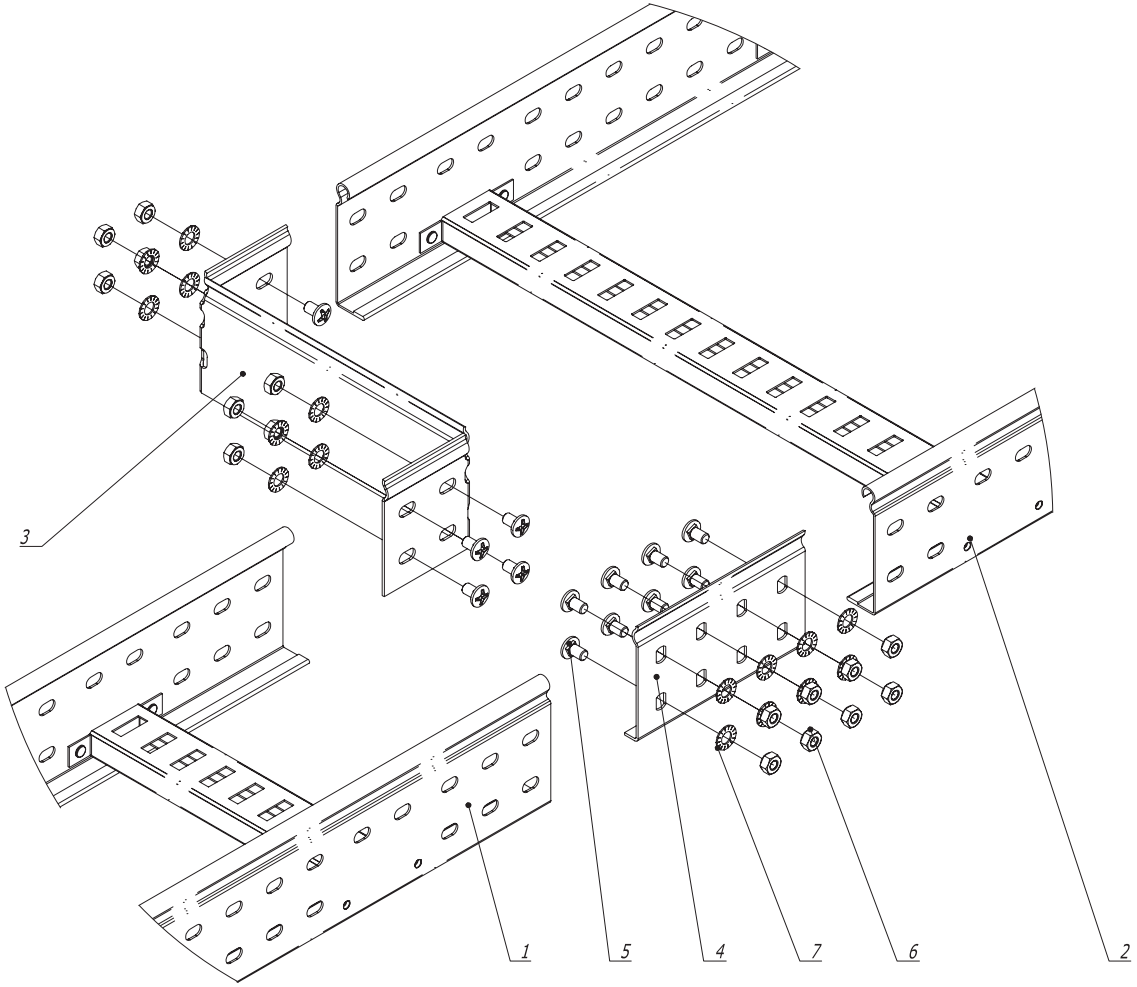

Поз.	Наименование	Код	Кол.	Примечание
1	Лоток лестничный прямой элемент			
2	Лоток лестничный прямой элемент			
3	Редукция упрощенная		1	
4	Усиленные соединители GTO L		1	
5	Винт М6х10	CM010610	nx8	
6	Гайка шестигранная DIN 934 M 6	CM 110600	nx8	
7	Шайба стопорная DIN 6798A M 6	CM220600	nx8	

1. n=1 для высоты борта (H) 50 мм.
2. n=2 для высоты борта (H) 80 мм и 100 мм.

Изм.	Кол.уч.	Лист	№док.	Подпись	Дата
Разраб.		Асеев А.С.			13.09.2013
Пров.		Чередниченко Г.А.			26.09.2013
Н.контр.					

DKC-2014.L5. 162

Монтаж перехода по ширине трассы лестничных лотков несимметричный

Монтажный чертеж

Стадия	Лист	Листов
Р	1	6

DKC

Формат А3

Взам. инв. N

Подпись и дата

Инв. N подл.

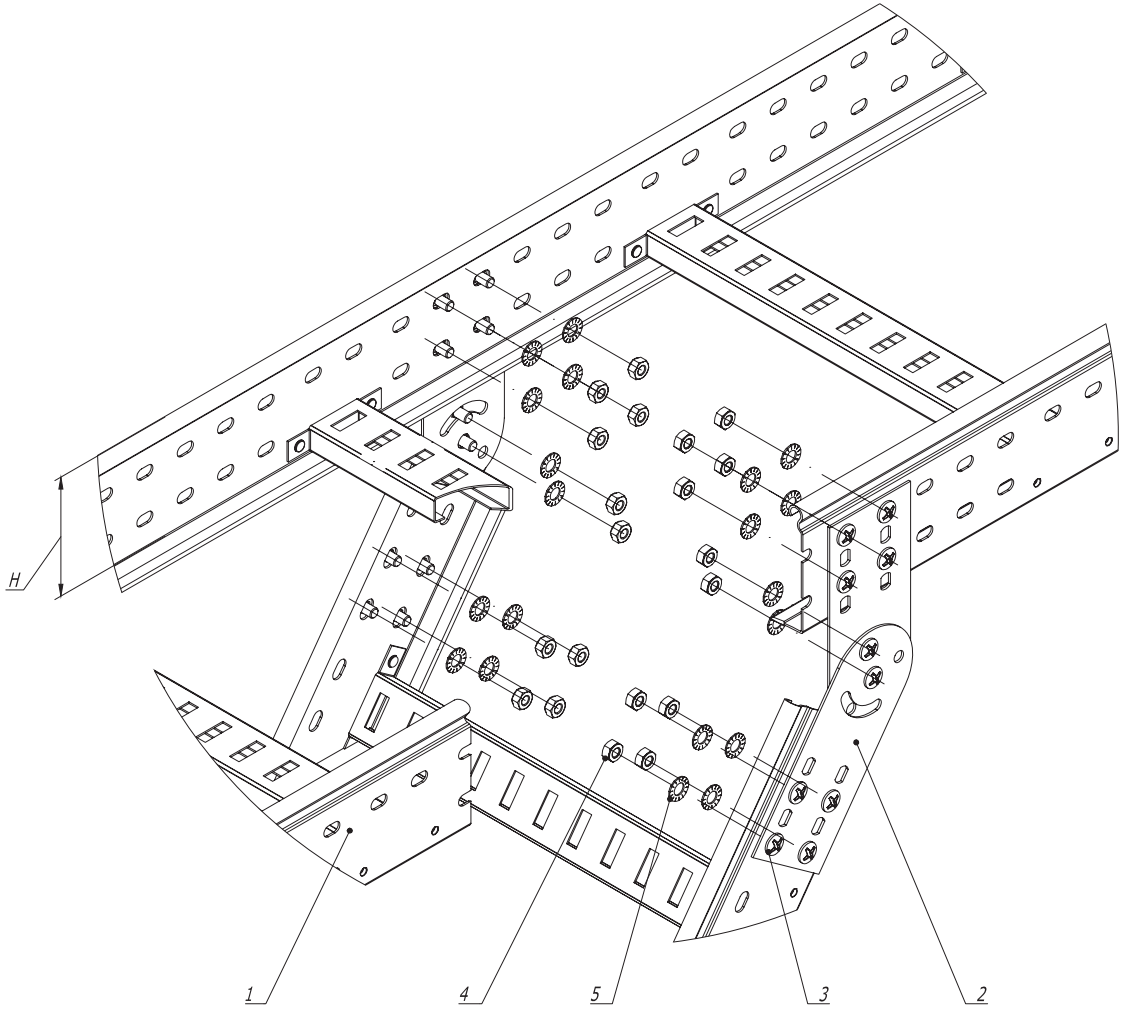

1. n=1 для высоты борта (H) 50 мм.
2. n=2 для высоты борта (H) 80 мм и 100 мм

Поз.	Наименование	Код	Кол.	Примечание
1	Лоток лестничный прямой элемент			
2	Пластина крепежная GSV		4	
3	Винт М6х10	CM010610	nx8+4	
4	Гайка шестигранная DIN 934 М 6	CM 110600	nx8+4	
5	Шайба стопорная DIN 6798A М 6	CM220600	nx8+4	

Изм.	Кол.уч.	Лист	№док.	Подпись	Дата
Разраб.		Асеев А.С.			13.09.2013
Пров.		Чередниченко Г.А.			26.09.2013
Н.контр.					

DKC-2014.L5. 163

Вертикальное ответвление от трассы лестничных лотков

Монтажный чертеж

Стадия	Лист	Листов
Р	1	6

DKC

Формат А3

Взам. инв. N

Подпись и дата

Инв. N подл.

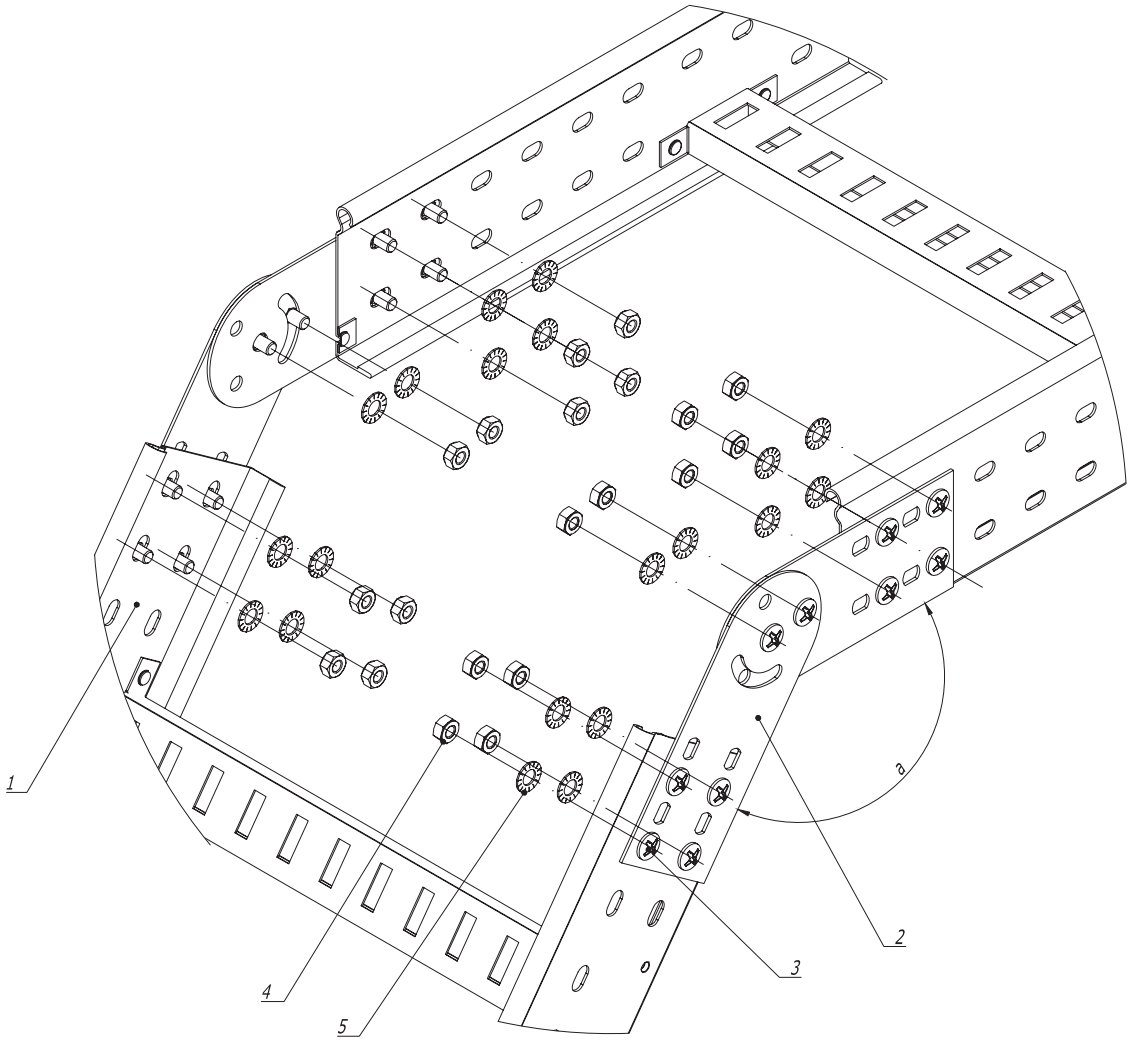

1. а- угол поворота трассы.
2. п=1 для высоты борта (Н) 50 мм.
3. п=2 для высоты борта (Н) 80 мм и 100 мм.

Поз.	Наименование	Код	Кол.	Примечание
1	Лоток лестничный прямой элемент			
2	Пластина крепежная GSV		4	
3	Винт М6х10	CM010610	пх8+4	
4	Гайка шестигранная DIN 934 М 6	CM 110600	пх8+4	
5	Шайба стопорная DIN 6798A М 6	CM220600	пх8+4	

Изм.	Кол.уч	Лист	№док.	Подпись	Дата	DKC-2014.L5. 164		
Разраб.		Асеев А.С.			13.09.2013	Монтаж поворота вертикального трассы лестничных лотков	Стадия	Лист	Листов
Пров.		Чередниченко Г.А.			26.09.2013		Р	1	6
Н.контр.						Монтажный чертеж	DKC		

Взам. инв. N

Подпись и дата

Инв. N подл.

Формат А3

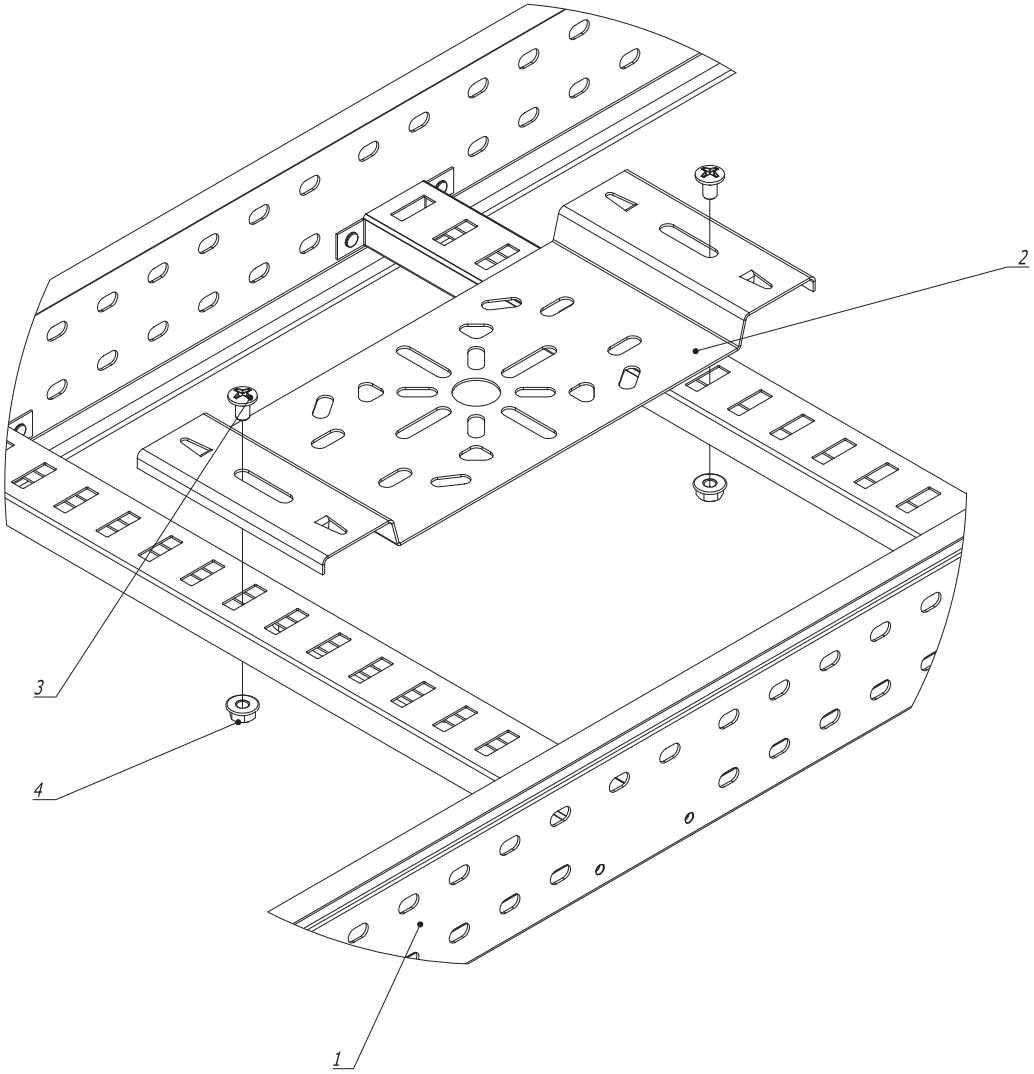

Поз.	Наименование	Код	Кол.	Примечание
1	Лоток лестничный прямой элемент			
2	Пластина монтажная горизонтальная	LP4000	1	
3	Винт М6х10	CM010610	2	
4	Гайка с насечкой, DIN 6923, М6	CM 100600	2	

Изм.	Кол.уч.	Лист	№док.	Подпись	Дата
Разраб.		Асеев А.С.			13.09.2013
Пров.		Чередниченко Г.А.			26.09.2013
Н.контр.					

DKC-2014.L5. 165

Крепление пластины монтажной горизонтальной

Монтажный чертеж

Стадия	Лист	Листов
Р	1	6

DKC

Формат А3

Взам. инв. N

Подпись и дата

Инв. N подл.

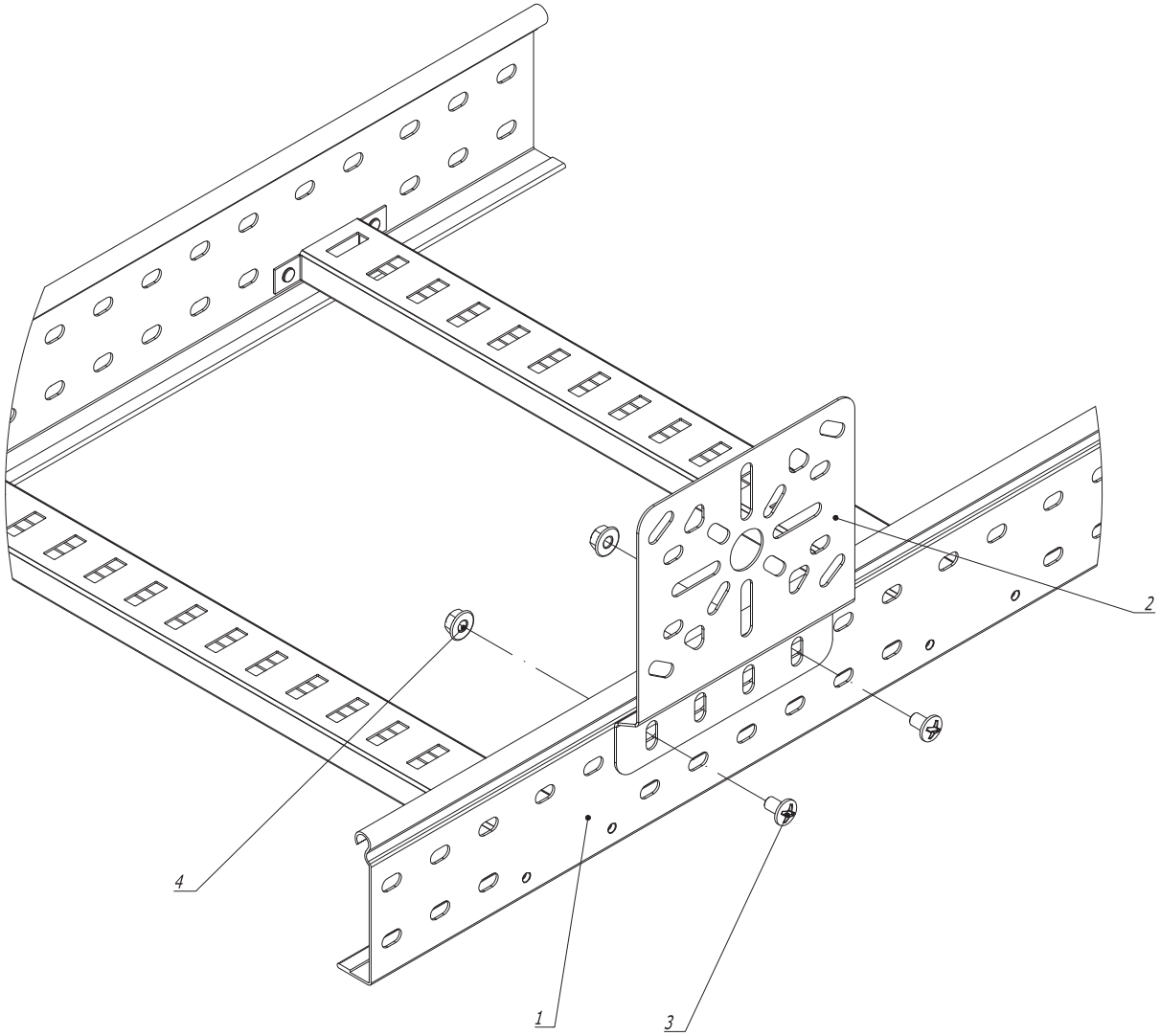

Поз.	Наименование	Код	Кол.	Примечание
1	Лоток лестничный прямой элемент			
2	Пластина монтажная горизонтальная	LP3000	1	
3	Винт М6х10	CM010610	2	
4	Гайка с насечкой , DIN 6923 , М 6	CM 100600	2	

Изм.	Кол.уч	Лист	№док.	Подпись	Дата
Разраб.		Асеев А.С.			13.09.2013
Пров.		Чередниченко Г.А.			26.09.2013
Н.контр.					

DKC-2014.L5. 166

Крепление пластины монтажной вертикальной

Монтажный чертеж

Стадия	Лист	Листов
Р	1	6

DKC

Формат А3

Взам. инв. N

Подпись и дата

Инв. N подл.

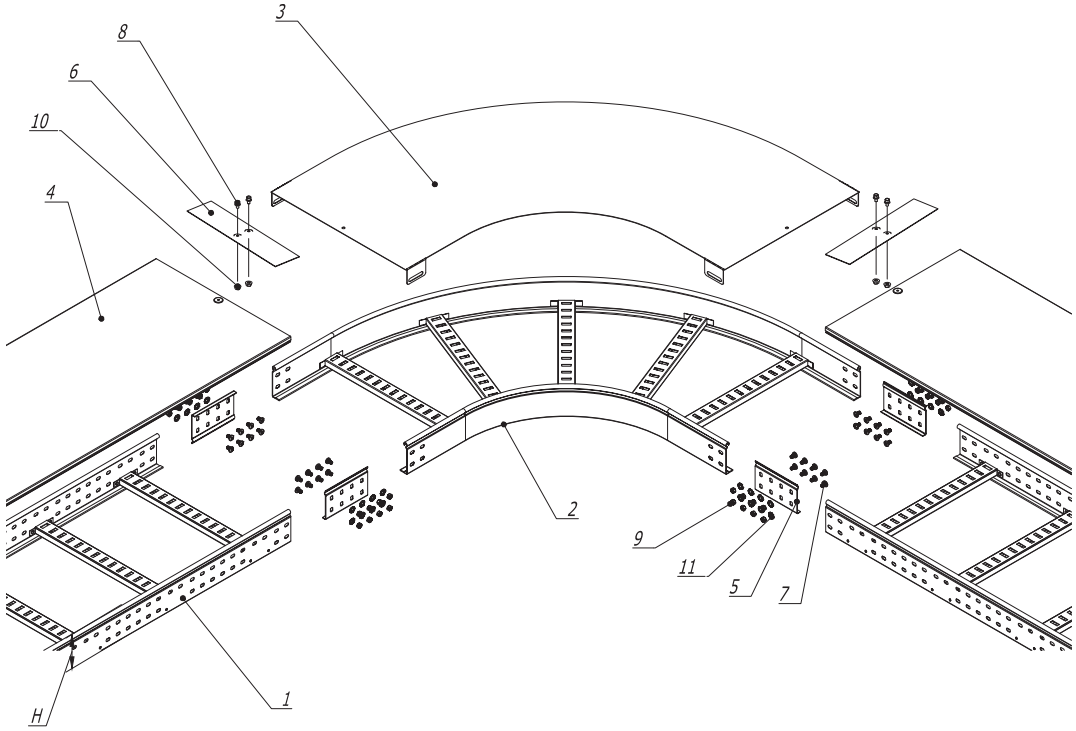

Поз.	Наименование	Код	Кол.	Примечание
1	Лоток лестничный прямой элемент			
2	Угол			
3	Крышка на угол			
4	Крышка на лоток			
5	Усиленные соединители GTO L		4	
6	Накладка соединительная CGB		2	
7	Винт с гладкой головкой DIN 603 M 6x20	CM 010620	nx16	
8	Винт для обеспечения электрического контакта крышек	CM 030608	4	
9	Гайка шестигранная DIN 934 M 6	CM 110600	nx16	
10	Гайка с насечкой DIN 6923 M6	CM 100600	4	
11	Шайба стопорная DIN 6798A M 6	CM220600	nx16	

1. n=1 для высоты борта (H) 50 мм.
2. n=2 для высоты борта (H) 80 мм и 100 мм.

Взам. инв. N | Подпись и дата | Инв. N подл.

Изм.	Кол.уч.	Лист	№док.	Подпись	Дата
Разраб.		Асеев А.С.			13.09.2013
Пров.		Чередниченко Г.А.			26.09.2013
Н.контр.					

DKC-2014.L5. 167

Угол 90° или 45°

Монтажный чертеж

Стадия	Лист	Листов
Р	1	3

DKC

Формат А3

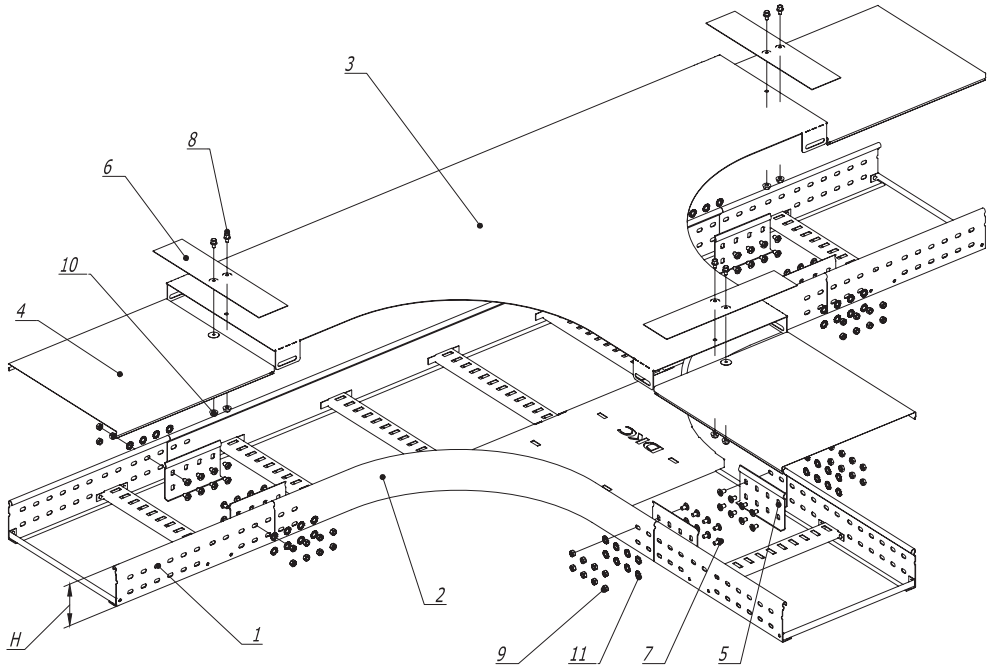

Поз.	Наименование	Код	Кол.	Примечание
1	Лоток лестничный прямой элемент			
2	Т-оветвитель			
3	Крышка на Т-ответвитель			
4	Крышка на лоток			
5	Усиленные соединители GTO L		6	
6	Накладка соединительная CGB		3	
7	Винт с гладкой головкой DIN 603 M 6x20	CM 010620	nx24	
8	Винт для обеспечения электрического контакта крышек	CM 030608	6	
9	Гайка шестигранная DIN 934 M 6	CM 110600	nx24	
10	Гайка с насечкой DIN 6923 M6	CM 100600	6	
11	Шайба стопорная DIN 6798A M 6	CM220600	nx24	

Взам. инв. N

Подпись и дата

Инв. N подл.

1. n=1 для высоты борта (H) 50 мм.
2. n=2 для высоты борта (H) 80 мм и 100 мм.

Изм.	Кол.уч	Лист	№док.	Подпись	Дата
Разраб.		Асеев А.С.			13.09.2013
Пров.		Чередниченко Г.А.			26.09.2013
Н.контр.					

DKC-2014.L5. 168

Т - ответвитель

Монтажный чертеж

Стадия	Лист	Листов
Р	1	6

DKC

Формат А3

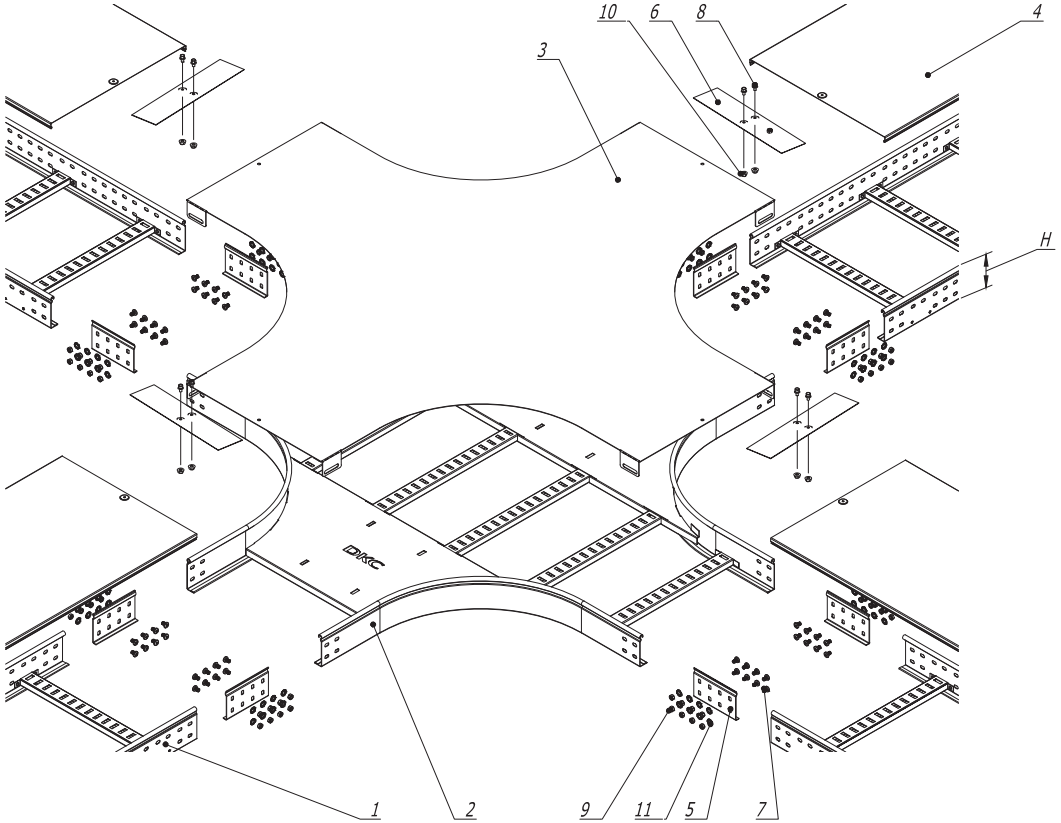

Поз.	Наименование	Код	Кол.	Примечание
1	Лоток лестничный прямой элемент			
2	Х- ответвитель			
3	Крышка на Х - ответвитель			
4	Крышка на лоток			
5	Усиленные соединители GTO L		8	
6	Накладка соединительная CGB		4	
7	Винт с гладкой головкой DIN 603 M 6x20	CM 010620	пх32	
8	Винт для обеспечения электрического контакта крышек	CM 030608	8	
9	Гайка шестигранная DIN 934 M 6	CM 110600	пх32	
10	Гайка с насечкой DIN 6923 M6	CM 100600	8	
11	Шайба стопорная DIN 6798A M 6	CM220600	пх32	

1. n=1 для высоты борта (H) 50 мм.
2. n=2 для высоты борта (H) 80 мм и 100 мм.

Взам. инв. N

Подпись и дата

Инв. N подл.

Изм.	Кол.уч.	Лист	№док.	Подпись	Дата
Разраб.		Асеев А.С.			13.09.2013
Пров.		Чередниченко Г.А.			26.09.2013
Н.контр.					

DKC-2014.L5. 169

Х - ответвитель

Монтажный чертеж

Стадия	Лист	Листов
Р	1	6

DKC

Формат А3

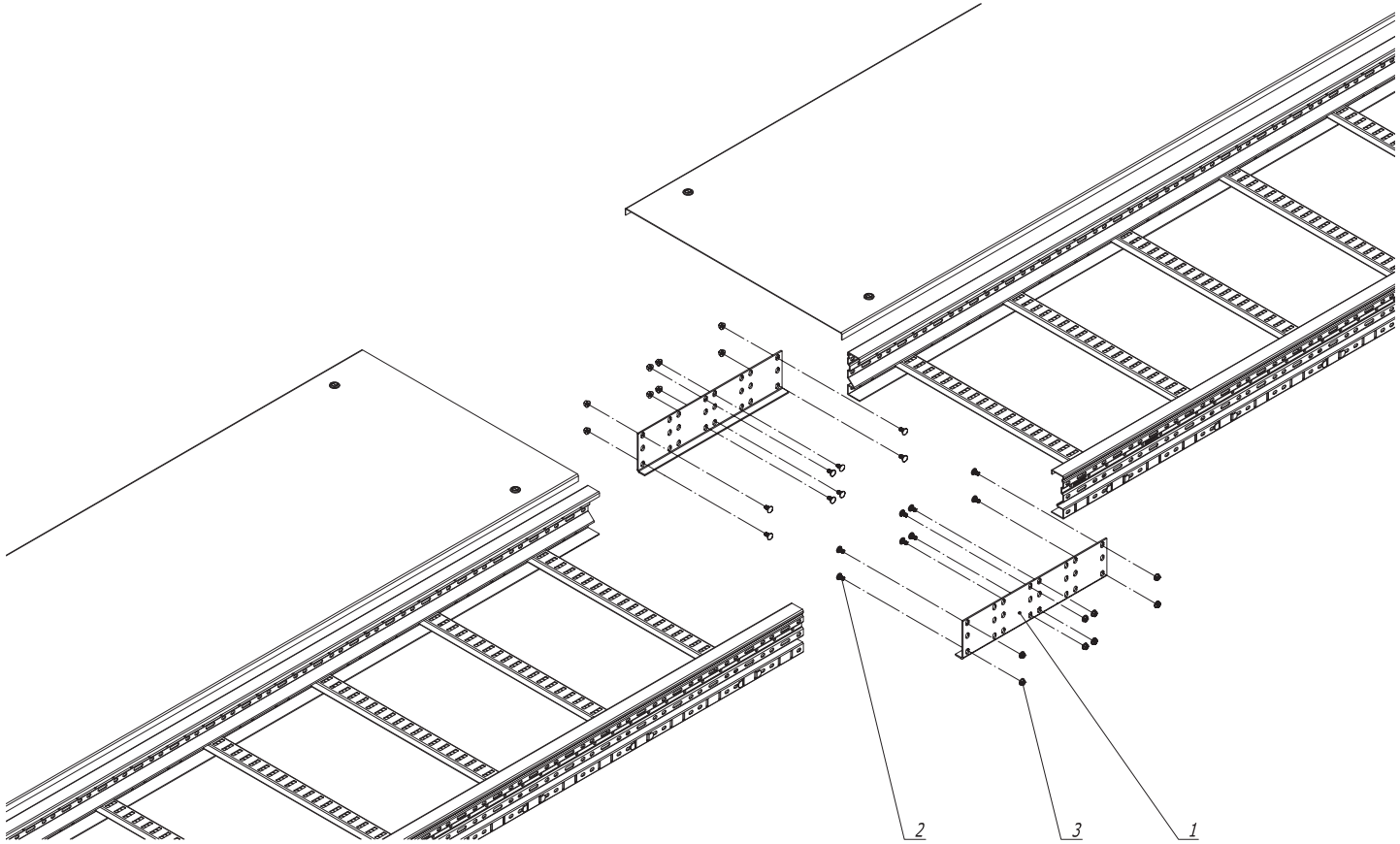

1. n=1 для высоты борта (H) 80 мм ;100 мм ;150 мм .
2. n=2 для высоты борта (H) 200 мм .

Поз.	Наименование	Код	Кол.	Примечание
	Комплектация для аксессуара			
1	Соединитель горизонтальный		2	
2	Винт с гладкой головкой и квадратным подголовником M 6 x 20 HDZ	CM010620HDZ	n x 8+8	
3	Гайка с насечкой DIN 6923 M 6	CM 100600HDZ	n x 8+8	

Взам. инв. №

Подпись и дата

Инв. № подл.

Изм.	Кол.уч	Лист	№док.	Подпись	Дата
Разраб.		Тиунов И.А.			27.07.2017
Пров.		Чередниченко Г.А.			27.07.2017
Н.контр.					

DKC-2017.U5. 230

Соединение кабельных лотков в местах однотипных окончаний

Монтажный чертеж

Стадия	Лист	Листов
		1

DKC

Формат А3

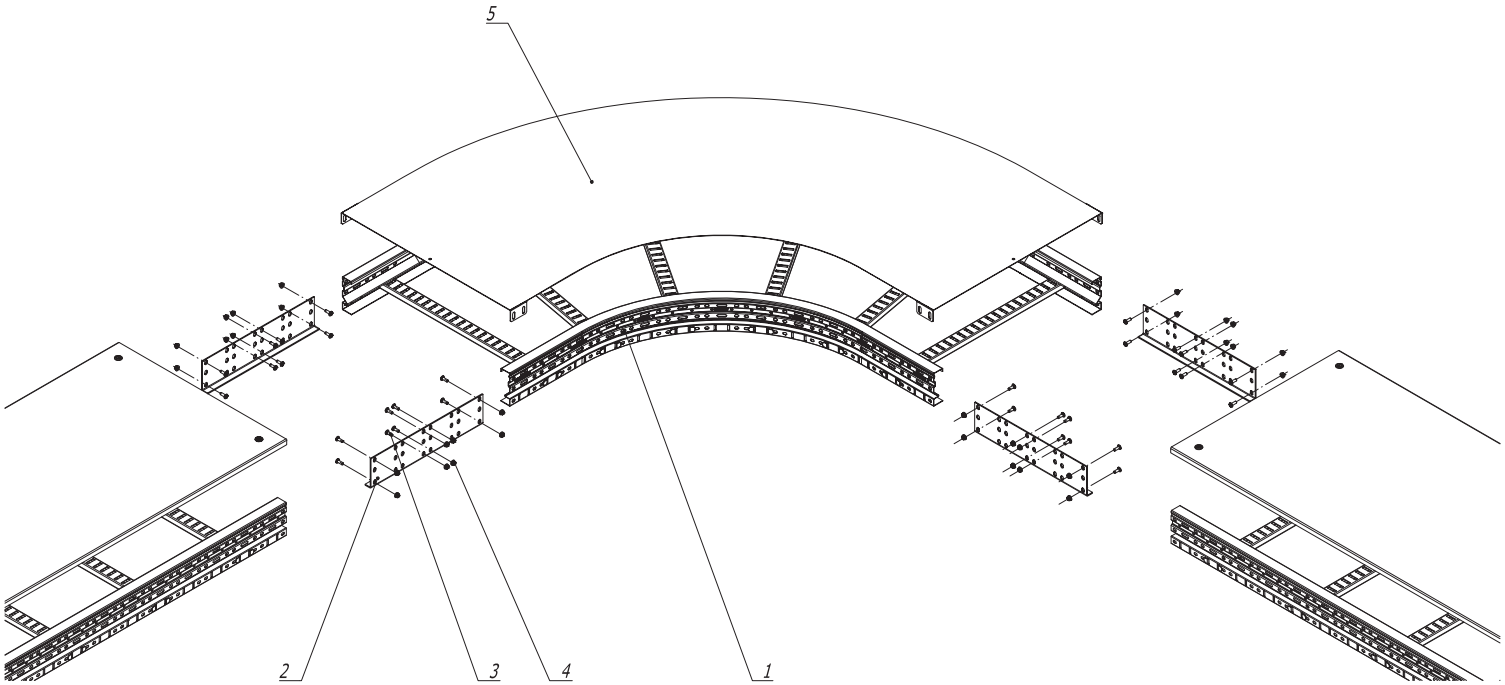

Поз.	Наименование	Код	Кол.	Примечание
	Комплектация для аксессуара			
1	Угол горизонтальный лестничный ULC 45 / ULD 90		1	
2	Соединитель горизонтальный		4	
3	Винт с гладкой головкой и квадратным подголовником M 6 x 20 HDZ	CM010620HDZ	n x 16+16	
4	Гайка с насечкой DIN 6923 M 6	CM 100600HDZ	n x 16+16	
	Комплектация для крышки			
5	Крышка к углу горизонтальному		1	

1. n=1 для высоты борта (H) 80 мм ;100 мм ;150 мм .
2. n=2 для высоты борта (H) 200 мм .

Изм.	Кол.уч	Лист	№док.	Подпись	Дата
Разраб.		Тиунов И.А.			27.07.2017
Пров.		Чередниченко Г.А.			27.07.2017
Н.контр.					

DKC-2017.U5. 231

Угол горизонтальный

Монтажный чертеж

Стадия	Лист	Листов
		1

DKC

Формат А3

Взам. инв. №

Подпись и дата

Инв. № подл.

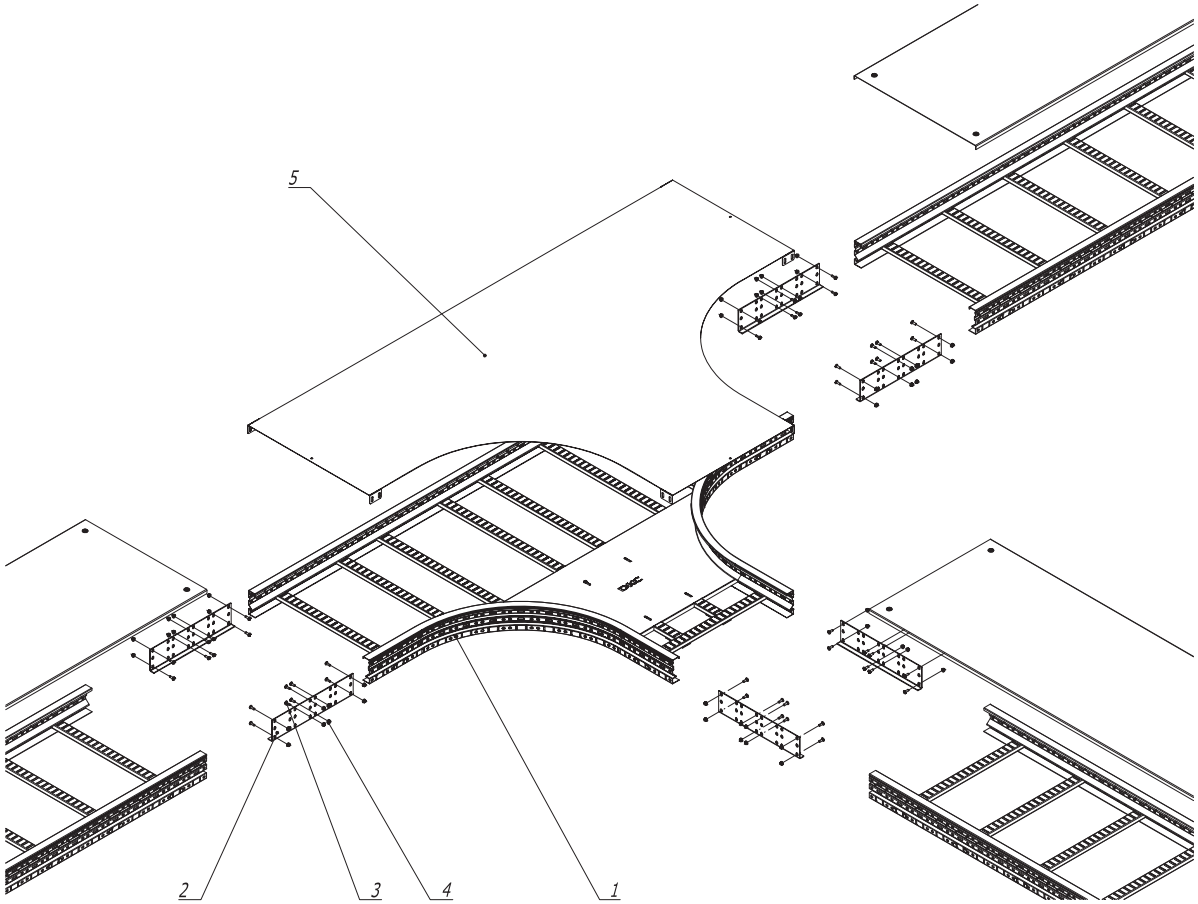

Поз.	Наименование	Код	Кол.	Примечание
	Комплектация для аксессуара			
1	Ответвитель Т-образный ULT		1	
2	Соединитель горизонтальный		6	
3	Винт с гладкой головкой и квадратным подголовником М 6 х 20 HDZ	CM010620HDZ	n х 24+24	
4	Гайка с насечкой DIN 6923 М 6	CM 100600HDZ	n х 24+24	
	Комплектация для крышки			
5	Крышка к Т-ответвителю		1	

1. n=1 для высоты борта (H) 80 мм;100 мм;150 мм.
2. n=2 для высоты борта (H) 200 мм.

Изм.	Кол.уч	Лист	№док.	Подпись	Дата
Разраб.		Тиунов И.А.			27.07.2017
Пров.		Чередниченко Г.А.			27.07.2017
Н.контр.					

DKC-2017.U5. 232

Ответвитель Т-образный ULT

Монтажный чертеж

Стадия	Лист	Листов
		1

DKC

Формат А3

Взам. инв. №

Подпись и дата

Инв. № подл.

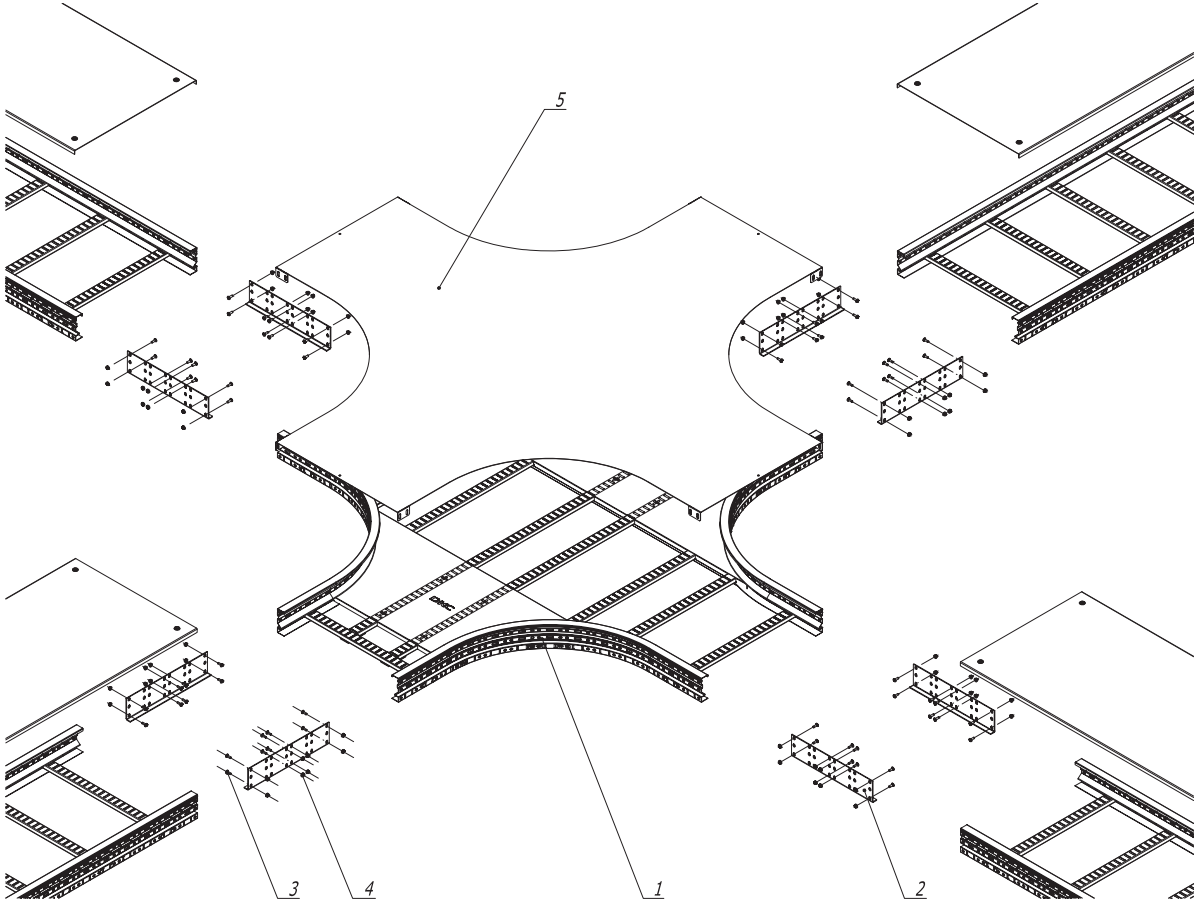

Поз.	Наименование	Код	Кол.	Примечание
	Комплектация для аксессуара			
1	Ответвитель крестообразный UL X		1	
2	Соединитель горизонтальный		8	
3	Винт с гладкой головкой и квадратным подголовником M 6 x 20 HDZ	CM010620HDZ	n x 32+32	
4	Гайка с насечкой DIN 6923 M 6	CM 100600HDZ	n x 32+32	
	Комплектация для крышки			
5	Крышка к ответвителю крестообразному ULX		1	

1. n=1 для высоты борта (H) 80 мм;100 мм;150 мм.
2. n=2 для высоты борта (H) 200 мм.

Изм.	Кол.уч	Лист	N°док.	Подпись	Дата
Разраб.		Тиунов И.А.			27.07.2017
Пров.		Чередниченко Г.А.			27.07.2017
Н.контр.					

DKC-2017.U5. 233

Ответвитель крестообразный ULX

Монтажный чертеж

Стадия	Лист	Листов
		1

DKC

Формат А3

Взам. инв. №

Подпись и дата

Инв. № подл.

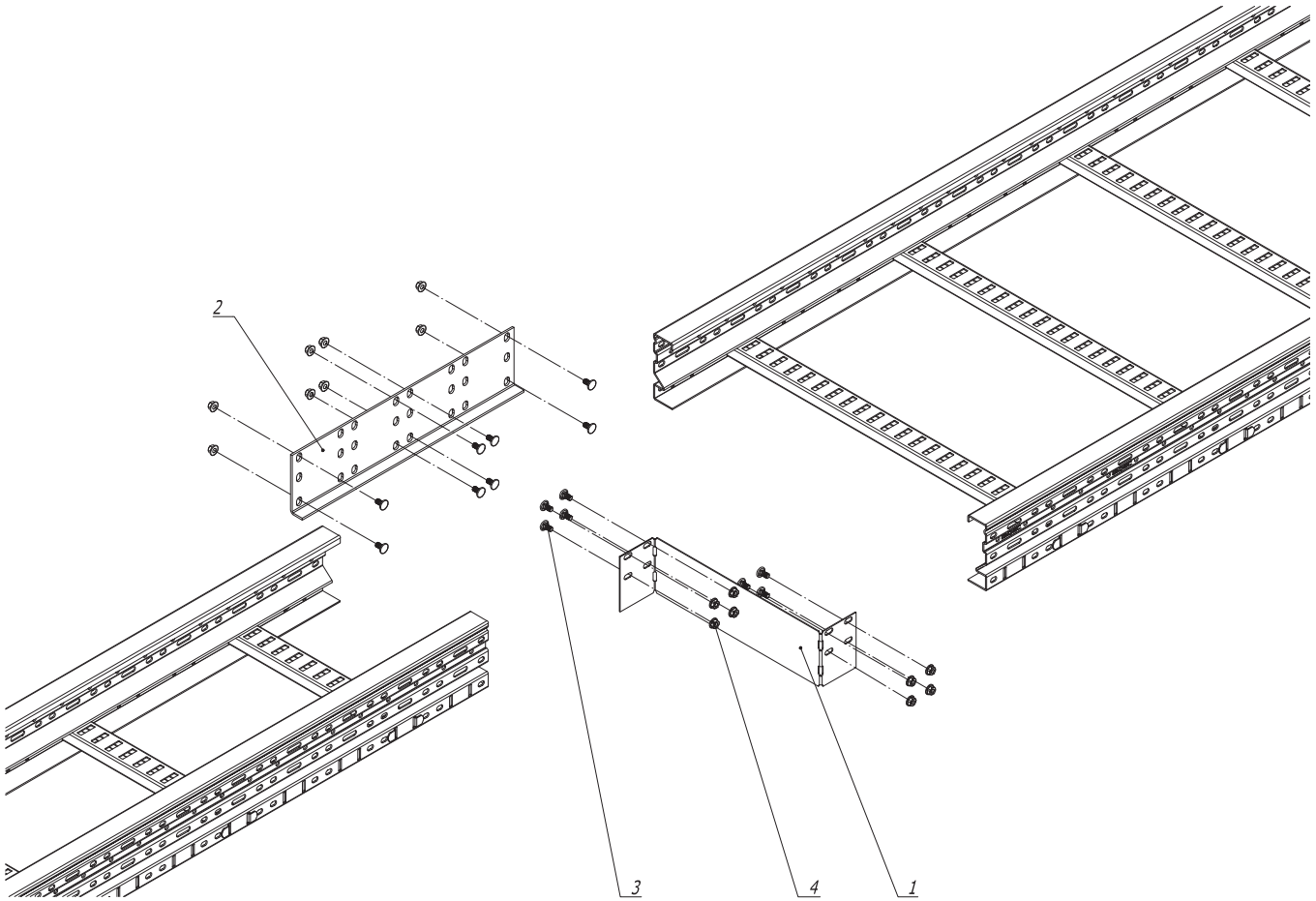

1. n=1 для высоты борта (H) 80 мм.
2. n=2 для высоты борта (H) 100 мм; 150 мм.
3. n=3 для высоты борта (H) 200 мм.

Поз.	Наименование	Код	Кол.	Примечание
	Комплектация для аксессуара			
1	Заглушка -редукция		1	
2	Соединитель горизонтальный		1	
3	Винт М 6 х 20	CM050620HDZ	n х 8+6	
4	Гайка с насечкой DIN 6923 М 6	CM 100600HDZ	n х 8+6	

Изм.	Кол.уч	Лист	№док.	Подпись	Дата
Разраб.		Тиунов И.А.			27.07.2017
Пров.		Чередниченко Г.А.			27.07.2017
Н.контр.					

DKC-2017.U5. 234

Заглушка -редукция

Монтажный чертеж

Стадия	Лист	Листов
		1

DKC

Формат А3

Взам. инв. №

Подпись и дата

Инв. № подл.

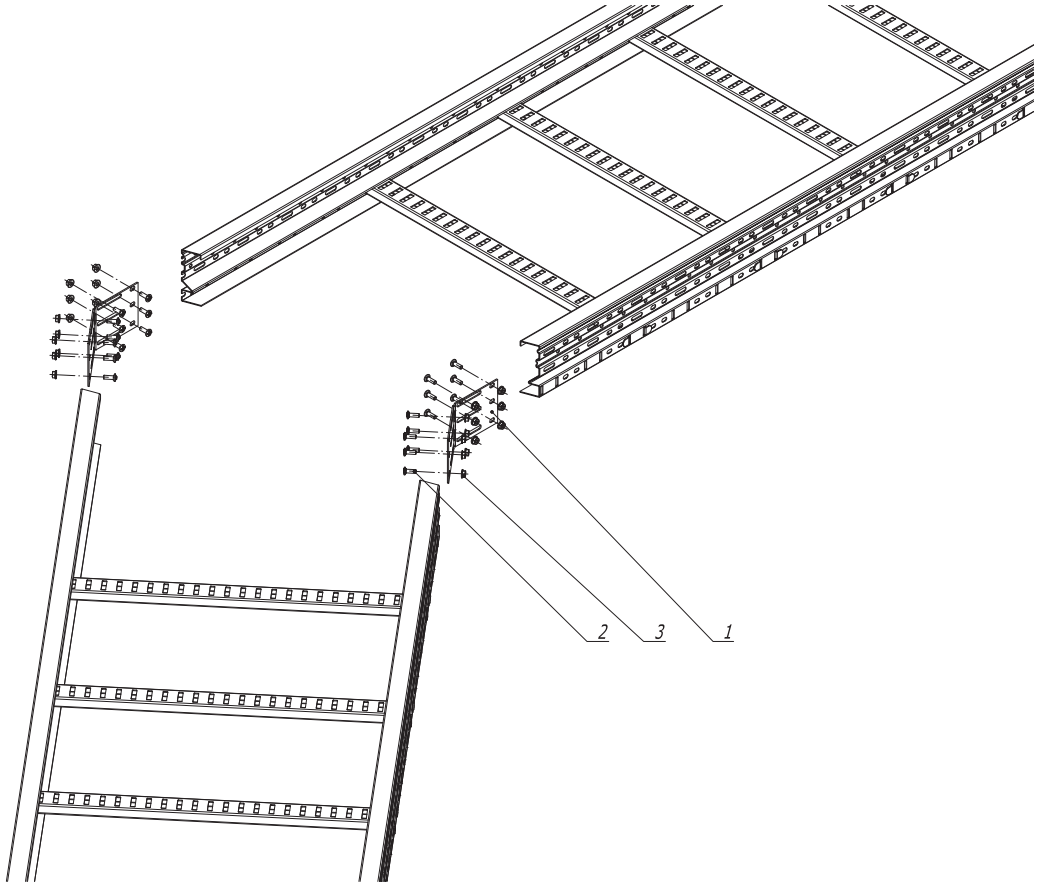

1. n=1 для высоты борта (H) 80 мм.
2. n=2 для высоты борта (H) 100 мм; 150 мм.
3. n=3 для высоты борта (H) 200 мм.

Поз.	Наименование	Код	Кол.	Примечание
	Комплектация для аксессуара			
1	Соединитель угловой		2	
2	Винт М 6 х 20	CM050620HDZ	n х 8+8	
3	Гайка с насечкой DIN 6923 М 6	CM 100600HDZ	n х 8+8	

Изм.	Кол.уч	Лист	N°док.	Подпись	Дата
Разраб.		Тиунов И.А.			27.07.2017
Пров.		Чередниченко Г.А.			27.07.2017
Н.контр.					

DKC-2017.U5. 235

Соединитель угловой

Монтажный чертеж

Стадия	Лист	Листов
		1

DKC

Формат А3

Взам. инв. №

Подпись и дата

Инв. № подл.

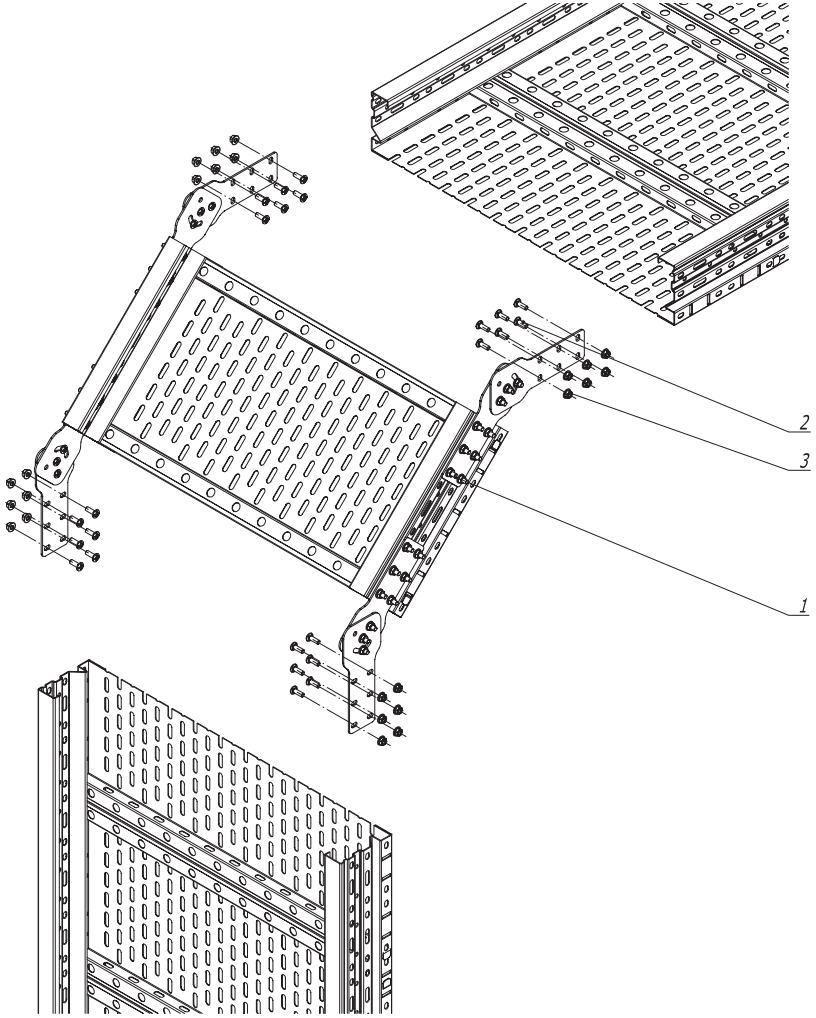

1. n=1 для высоты борта (H) 80 мм.
2. n=2 для высоты борта (H) 100 мм; 150 мм.
3. n=3 для высоты борта (H) 200 мм.

Поз.	Наименование	Код	Кол.	Примечание
	Комплектация для аксессуара			
1	Угол вертикальный лестничный USF		1	
2	Винт M 6 x 20	CM050620HDZ	nx12+6	
3	Гайка с насечкой DIN 6923 M 6	CM 100600HDZ	nx12+6	

Изм.	Кол.уч	Лист	№док.	Подпись	Дата
Разраб.		Тиунов И.А.			27.07.2017
Пров.		Чередниченко Г.А.			27.07.2017
Н.контр.					

DKC-2017.U5. 236

Угол вертикальный листовой USF

Монтажный чертеж

Стадия	Лист	Листов
		1

DKC

Формат А3

Взам. инв. №

Подпись и дата

Инв. № подл.

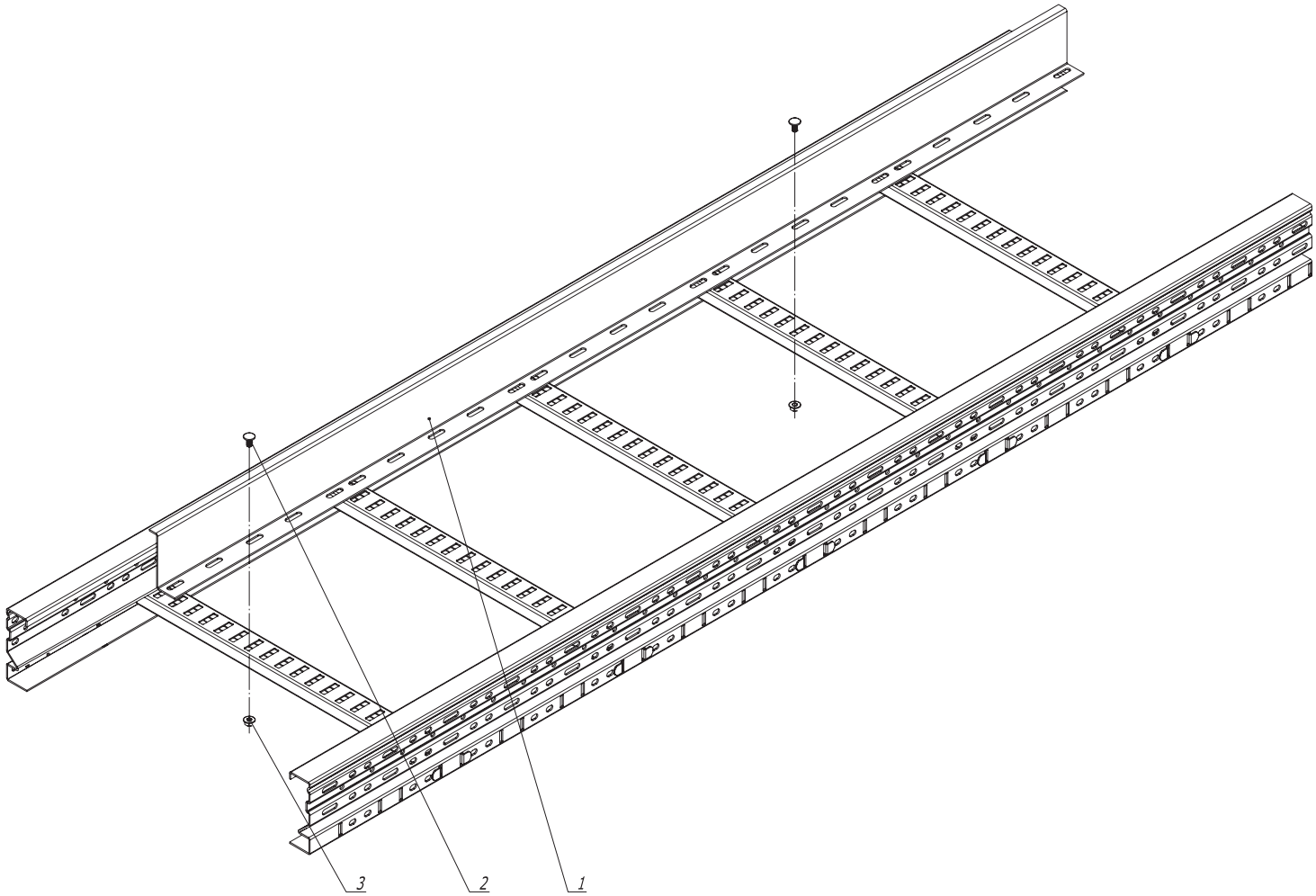

1. Крепление перегородки осуществляется с шагом 0,9 м.

Поз.	Наименование	Код	Кол.	Примечание
	Комплектация для аксессуара			
1	Перегородка разделительная			
2	Винт с крестообразным шлицем М 6 х 20	CM010620HDZ	2	
3	Гайка с насечкой DIN 6923 М 6	CM 100600HDZ	2	

Изм.	Кол.уч	Лист	№док.	Подпись	Дата
Разраб.		Тиунов И.А.			27.07.2017
Пров.		Чередниченко Г.А.			27.07.2017
Н.контр.					

DKC-2017.U5. 237

Крепление перегородки

Монтажный чертеж

Стадия	Лист	Листов
		1

DKC

Формат А3

Взам. инв. №

Подпись и дата

Инв. № подл.

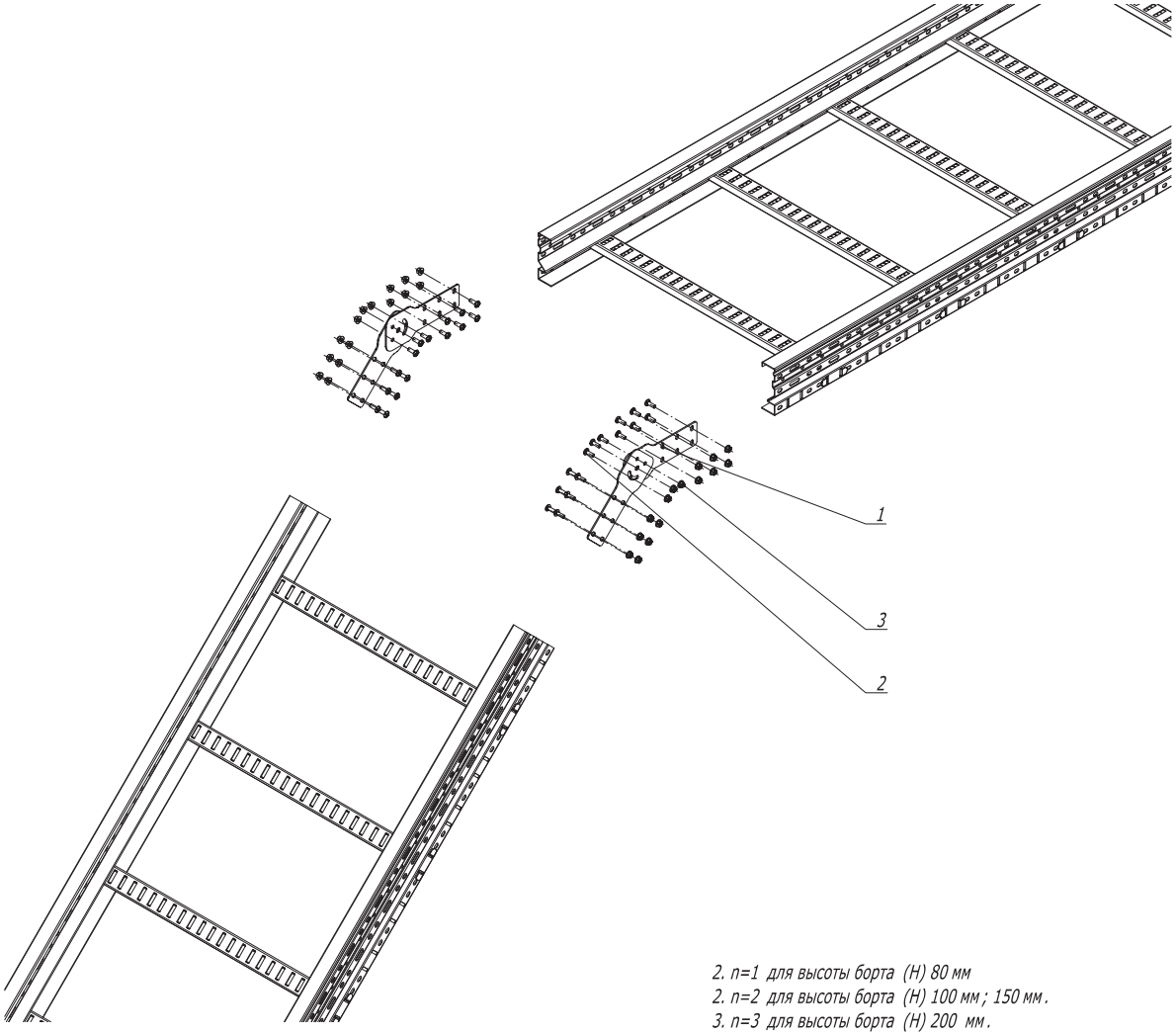

2. n=1 для высоты борта (H) 80 мм
2. n=2 для высоты борта (H) 100 мм ; 150 мм .
3. n=3 для высоты борта (H) 200 мм .

Поз .	Наименование	Код	Кол .	Примечание
	Комплектация для аксессуара			
1	Соединитель шарнирный вертикальный		4	
2	Винт M 6 x 20	CM050620HDZ	n x 12+6	
3	Гайка с насечкой DIN 6923 M 6	CM 100600HDZ	n x 12+6	

Изм.	Кол.уч	Лист	№док.	Подпись	Дата	DKC-2017.U5. 238			
Разраб.		Тиунов И.А.			27.07.2017	Соединитель шарнирный вертикальный	Стадия	Лист	Листов
Пров.		Чередниченко Г.А.			27.07.2017				1
Н.контр.						Монтажный чертеж	DKC		

Взам. инв. №

Подпись и дата

Инв. № подл.

Формат А3

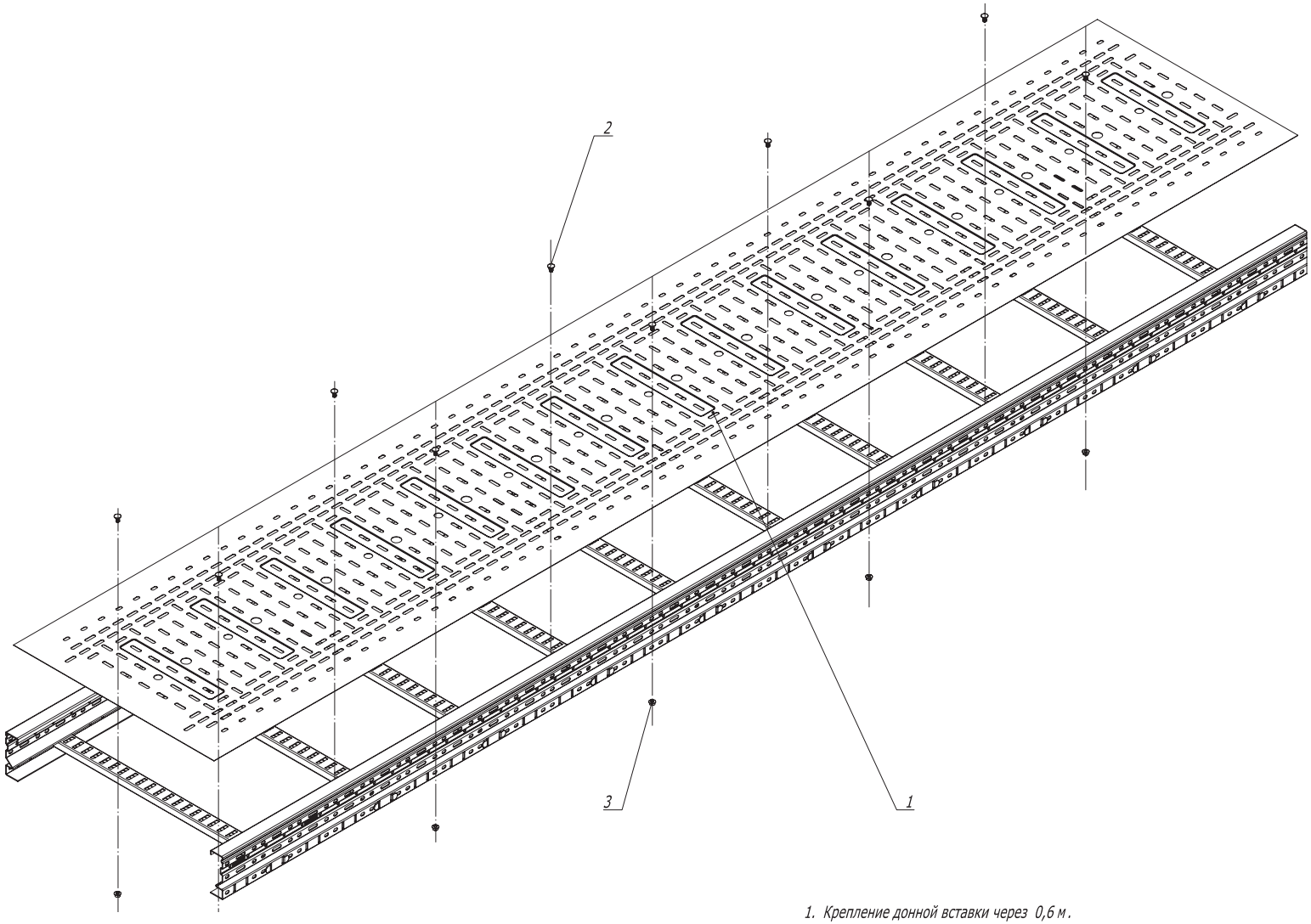

1. Крепление донной вставки через 0,6 м.

Поз.	Наименование	Код	Кол.	Примечание
	Комплектация для аксессуара			
1	Вставка донная			
2	Винт с крестообразным шлицем М 6 х 20	CM010620HDZ	2	
3	Гайка с насечкой DIN 6923 М 6	CM 100600HDZ	2	

Изм.	Кол.уч.	Лист	№док.	Подпись	Дата	DKC-2017.U5. 239			
Разраб.		Тиунов И.А.			27.07.2017	Вставка донная	Стадия	Лист	Листов
Пров.		Чередниченко Г.А.			27.07.2017				1
Н.контр.						Монтажный чертеж	DKC		

Взам. инв. №

Подпись и дата

Инв. № подл.

Формат А3

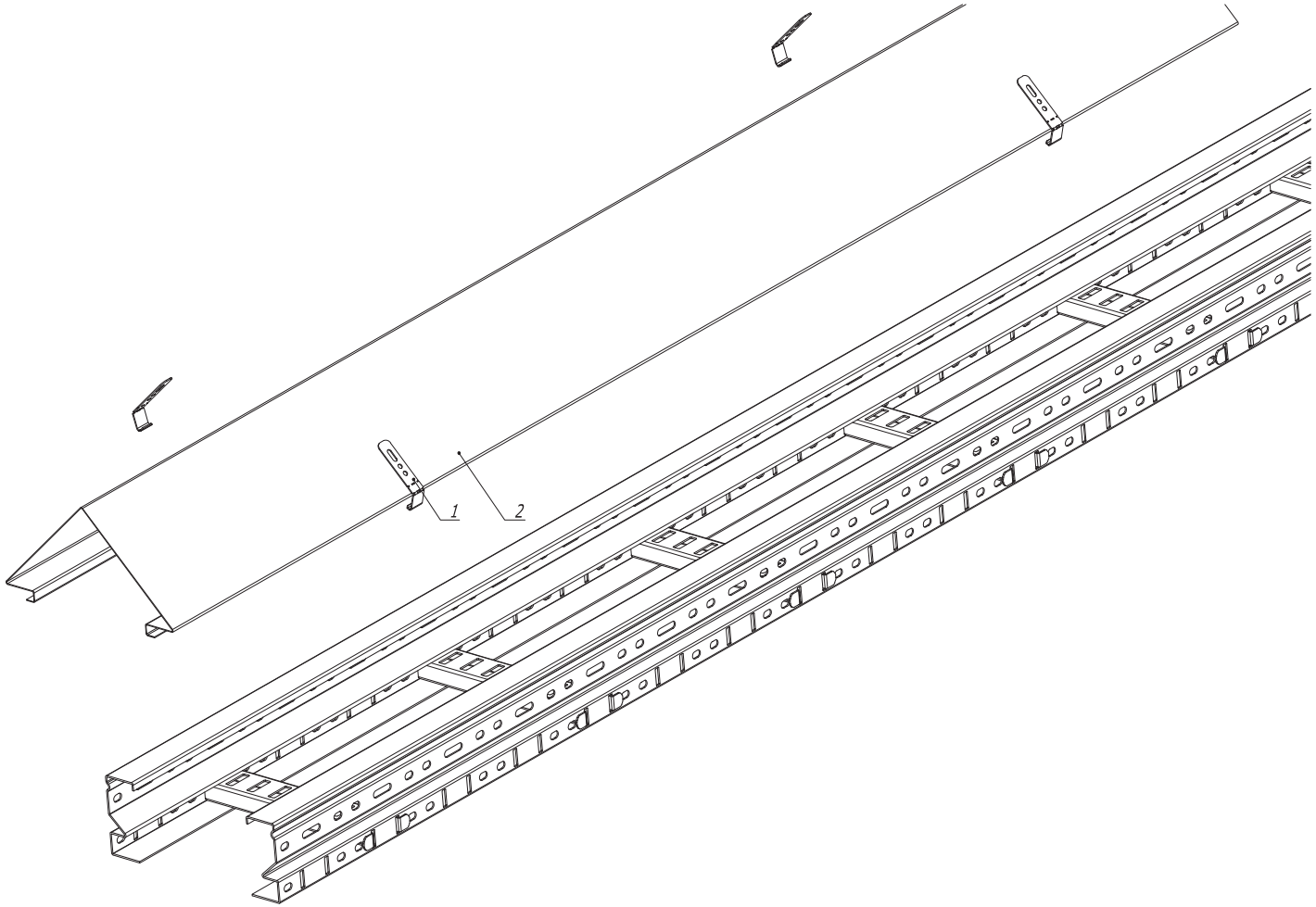

Поз.	Наименование	Код	Кол.	Примечание
	Комплектация для аксессуара			
1	Держатель двускатной крышки	UKH500HDZL	4	
2	Крышка двускатная			

Изм.	Кол.уч	Лист	№док.	Подпись	Дата
Разраб.		Тиунов И.А.			27.07.2017
Пров.		Чередниченко Г.А.			27.07.2017
Н.контр.					

DKC-2017.U5. 240

Установка двускатной крышки

Монтажный чертеж

Стадия	Лист	Листов
		1

DKC

Формат А3

Взам. инв. №

Подпись и дата

Инв. № подл.

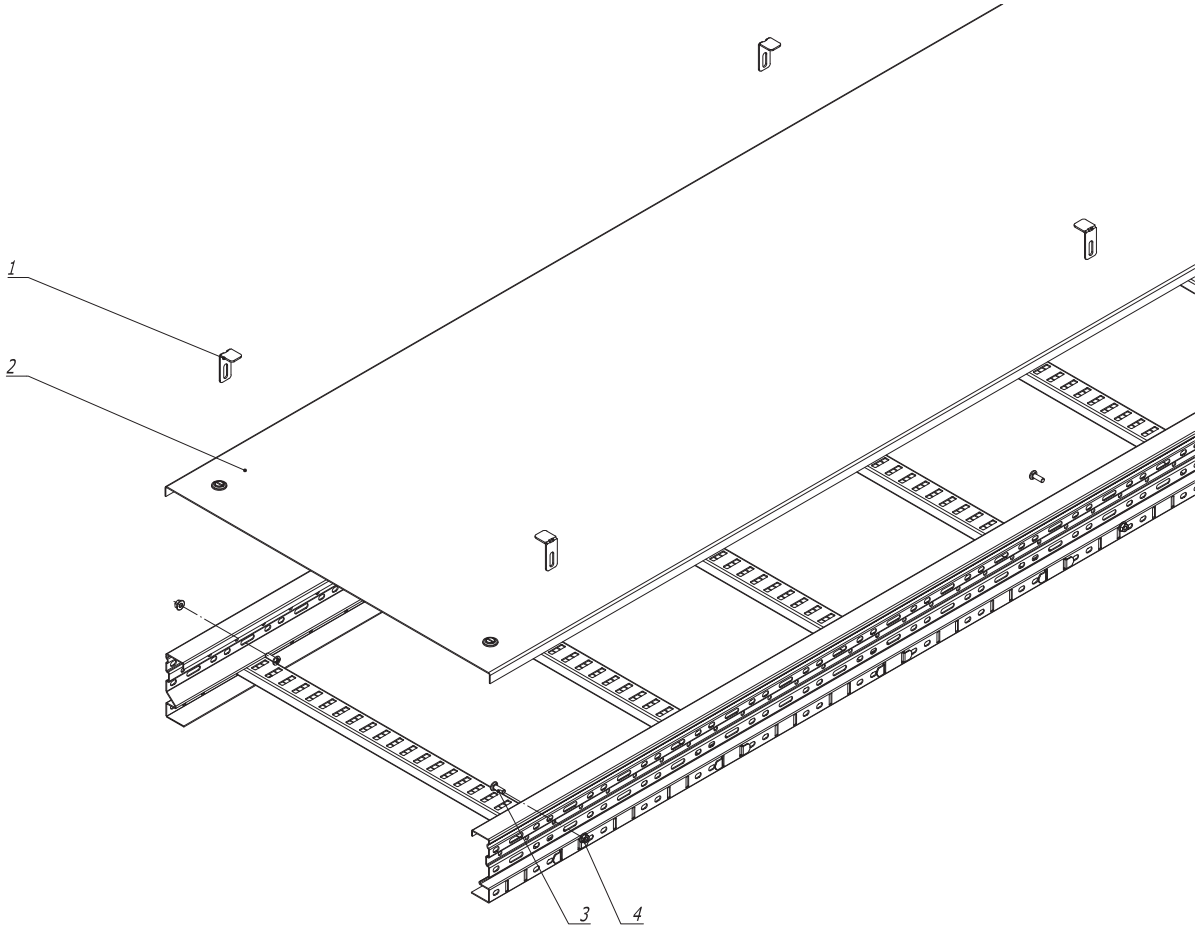

1. Держатель устанавливается с шагом 1 м.

Поз.	Наименование	Код	Кол.	Примечание
	Комплектация для аксессуара			
1	Держатель прямой крышки	UKH400HDZL	4	
2	Крышка с фиксаторами			
3	Винт М 6 х 20	CM 050620HDZ	4	
4	Гайка с насечкой DIN 6923 M6	CM 100600HDZ	4	

Изм.	Кол.уч.	Лист	№док.	Подпись	Дата
Разраб.		Тиунов И.А.			27.07.2017
Пров.		Чередниченко Г.А.			27.07.2017
Н.контр.					

DKC-2017.U5. 241

Установка держателя прямой крышки

Монтажный чертеж

Стадия	Лист	Листов
		1

DKC

Формат А3

Взам. инв. №

Подпись и дата

Инв. № подл.

Высота кабельного лотка 100 мм

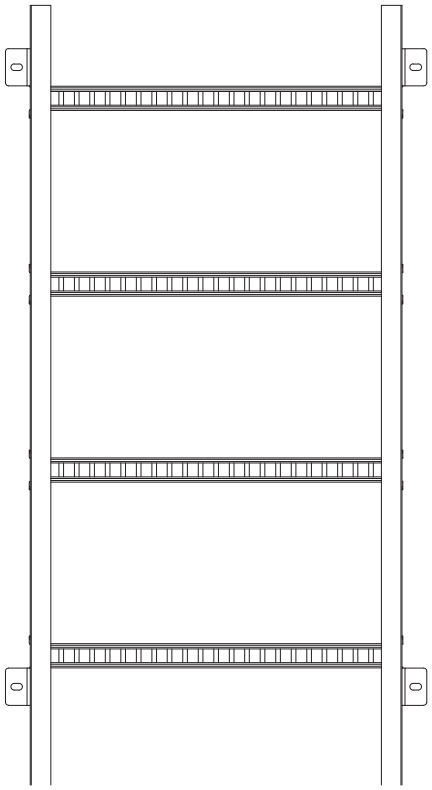

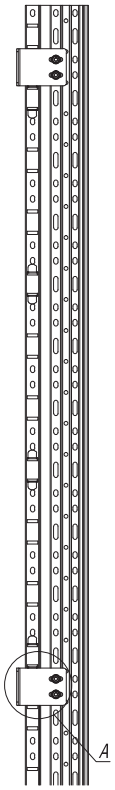

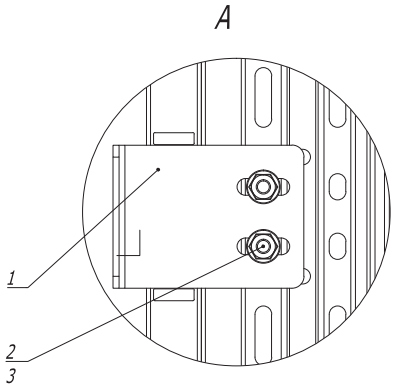

1. Количество метизов указано на один кронштейн .

Поз.	Наименование	Код	Кол.	Примечание
	Комплектация для аксессуара			
1	Стеновое крепление (кронштейн)		1	
2	Винт М 6 х 20	CM050620HDZ	2	
3	Гайка с насечкой DIN 6923 М 6	CM 100600HDZ	2	

Изм.	Кол.уч	Лист	№док.	Подпись	Дата
Разраб.		Тиунов И.А.			27.07.2017
Пров.		Чередниченко Г.А.			27.07.2017
Н.контр.					

DKC-2017.U5. 242

Стеновое крепление кабельного лотка

Монтажный чертеж

Стадия	Лист	Листов
	1	2

DKC

Взам. инв. №

Подпись и дата

Инв. № подл.

Формат А3

Высота кабельного лотка 150 мм

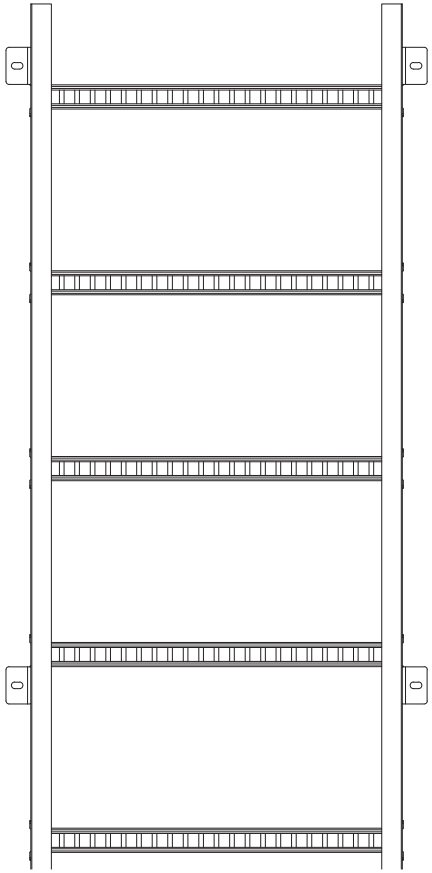

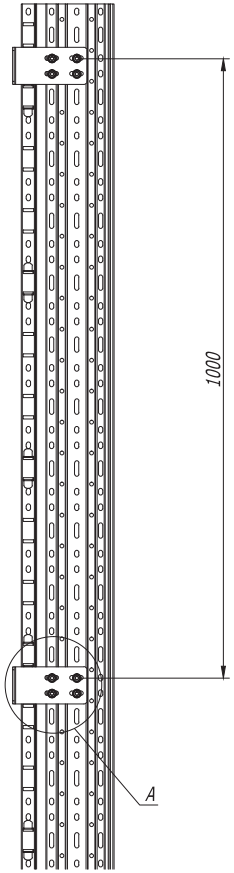

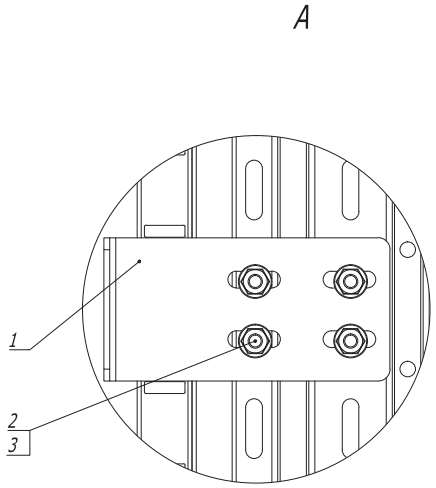

1. Количество метизов указано на один кронштейн .

Поз.	Наименование	Код	Кол.	Примечание
	Комплектация для аксессуара			
1	Стеновое крепление (кронштейн)		1	
2	Винт М 6 х 20	CM050620HDZ	4	
3	Гайка с насечкой DIN 6923 М 6	CM 100600HDZ	4	

Изм.	Кол.уч	Лист	№док.	Подпись	Дата
Разраб.		Тиунов И.А.			27.07.2017
Пров.		Чередниченко Г.А.			27.07.2017
Н.контр.					

DKC-2017.U5. 242

Стеновое крепление кабельного лотка

Монтажный чертеж

Стадия	Лист	Листов
	2	2

DKC

Формат А3

Взам. инв. №

Подпись и дата

Инв. № подл.

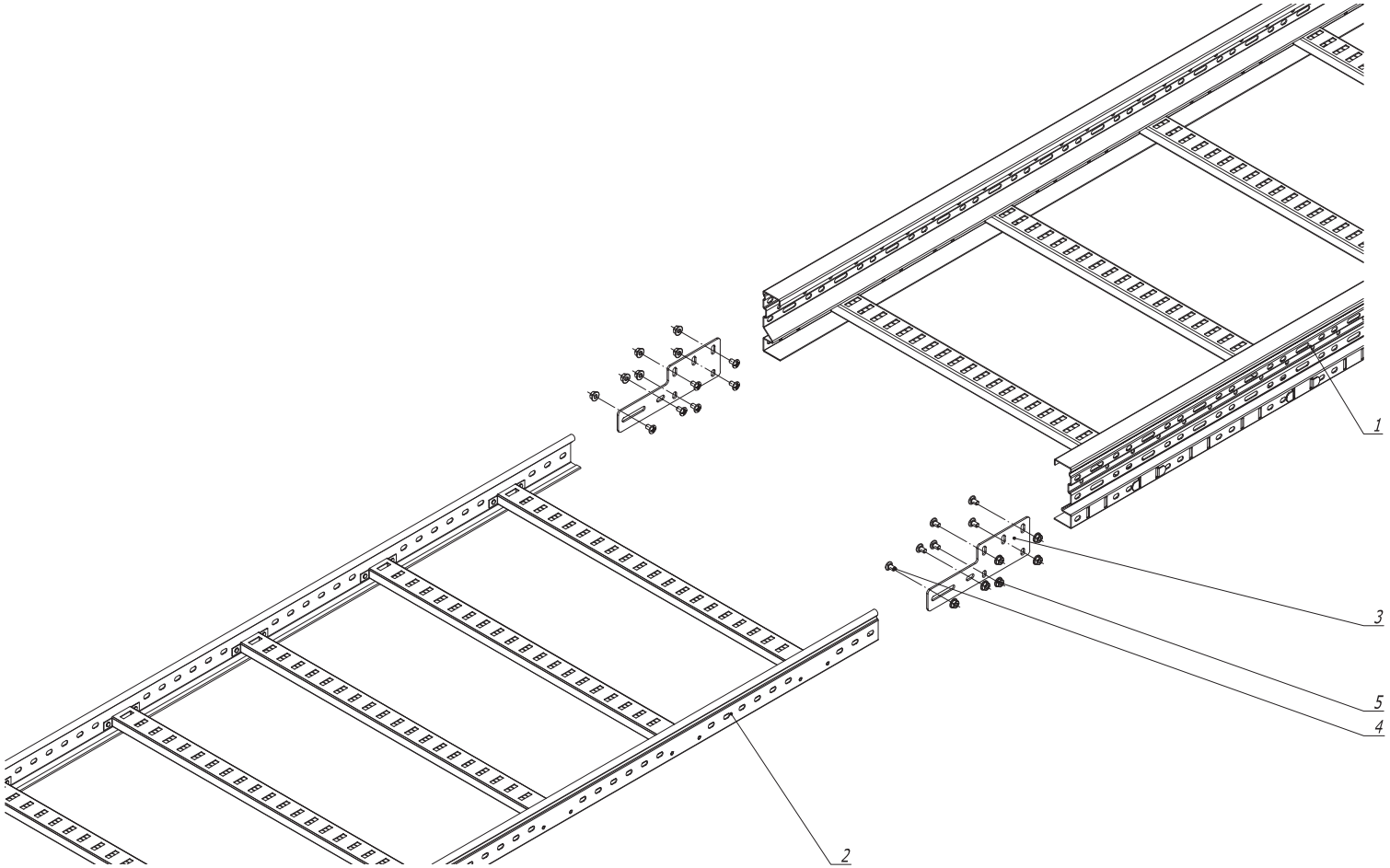

Поз.	Наименование	Код	Кол.	Примечание
	Комплектация для аксессуара			
1	Лоток кабельный серии U5			
2	Лоток кабельный серии L5/S5			
3	Универсальный переходник	UGH200HDZ	2	
4	Винт M 6 x 20	CM050620HDZ	12	
5	Гайка с насечкой DIN 6923 M 6	CM 100600HDZ	12	

Изм.	Кол.уч	Лист	№док.	Подпись	Дата
Разраб.		Тиунов И.А.			27.07.2017
Пров.		Чередниченко Г.А.			27.07.2017
Н.контр.					

DKC-2017.U5. 243

Соединение лотков универсальным переходником

Монтажный чертеж

Стадия	Лист	Листов
		1

DKC

Формат А3

Взам. инв. №

Подпись и дата

Инв. № подл.

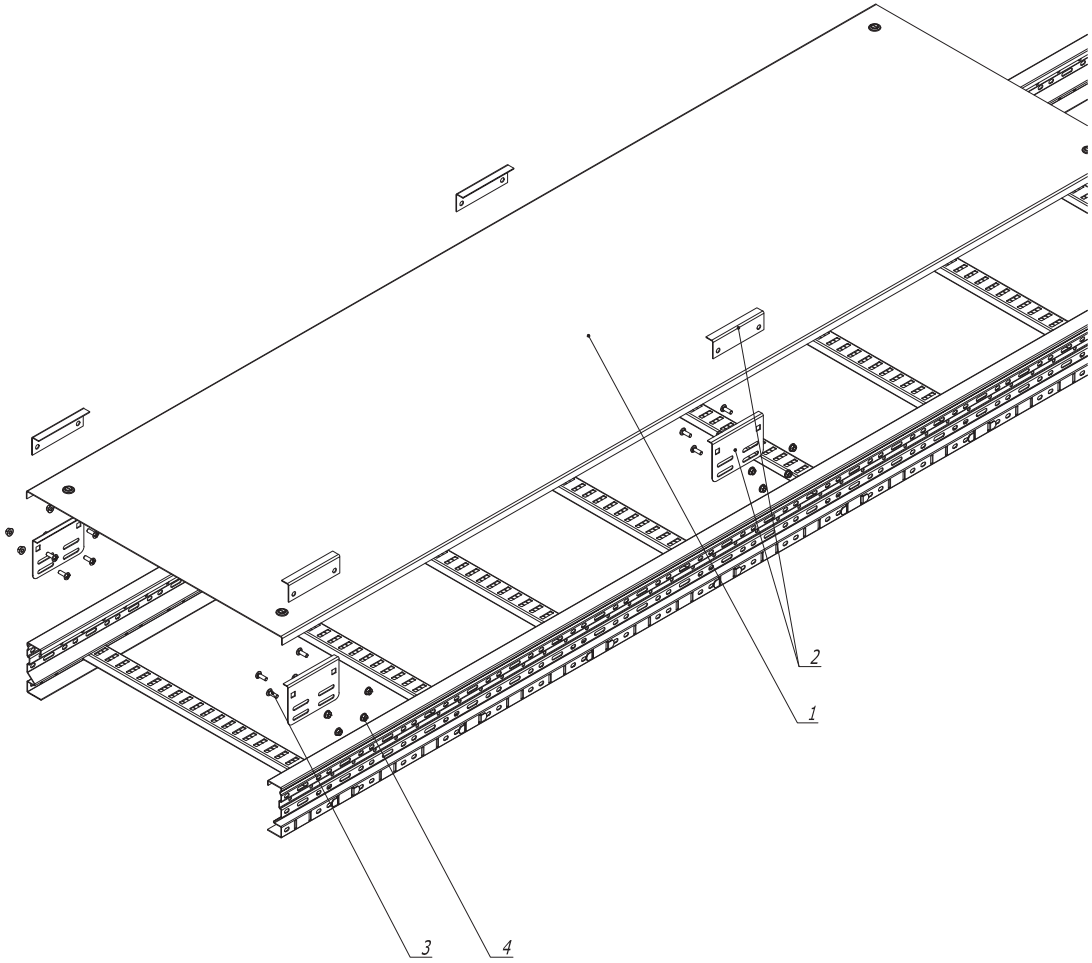

1. Количество метизов указано для одной крышки .
2. Подъемы устанавливаются с шагом 1 м .

Поз .	Наименование	Код	Кол .	Примечание
	Комплектация для аксессуара			
1	Крышка			
2	Подъем прямой крышки	UKH600HDZ	4	
3	Винт М 6 х 20	CM050620HDZ	16	
4	Гайка с насечкой DIN 6923 М 6	CM 100600HDZ	16	

Изм.	Кол.уч	Лист	№док.	Подпись	Дата
Разраб.		Тиунов И.А.			27.07.2017
Пров.		Чередниченко Г.А.			27.07.2017
Н.контр.					

DKC-2017.U5. 244

Подъем прямой крышки

Монтажный чертеж

Стадия	Лист	Листов
		1

DKC

Формат А3

Взам. инв. №

Подпись и дата

Инв. № подл.

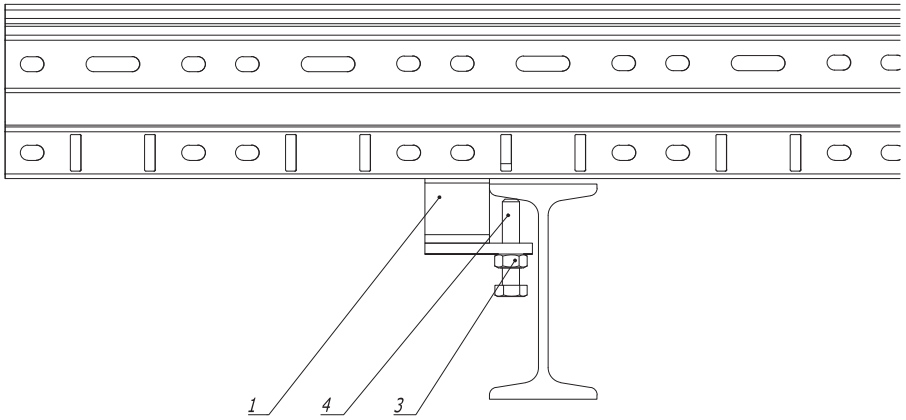

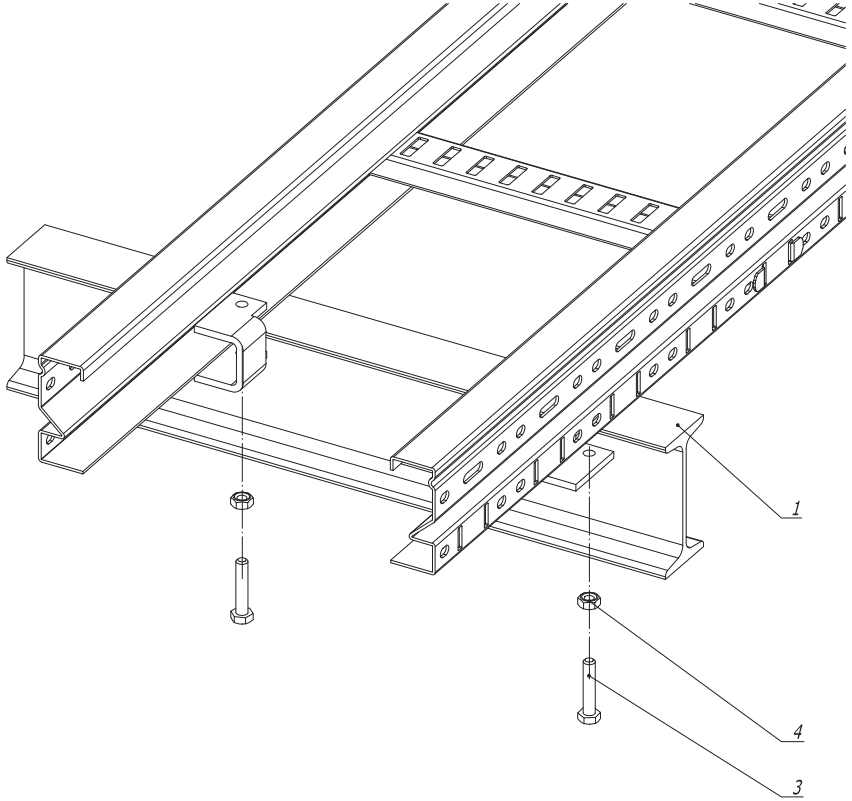

Поз.	Наименование	Код	Кол.	Примечание
	Комплектация для аксессуара			
1	Скоба			
3	Болт М 8 х 40	СМ080840	2	
4	Гайка с насечкой DIN 6923 М 8	СМ 100800	2	

Изм.	Кол.уч	Лист	№док.	Подпись	Дата
Разраб.		Тиунов И.А.			27.07.2017
Пров.		Чередниченко Г.А.			27.07.2017
Н.контр.					

DKC-2017.U5. 245

Крепление лестничного лотка к двутавровой балке

Монтажный чертеж

Стадия	Лист	Листов
	1	2

DKC

Формат А3

Взам. инв. №

Подпись и дата

Инв. № подл.

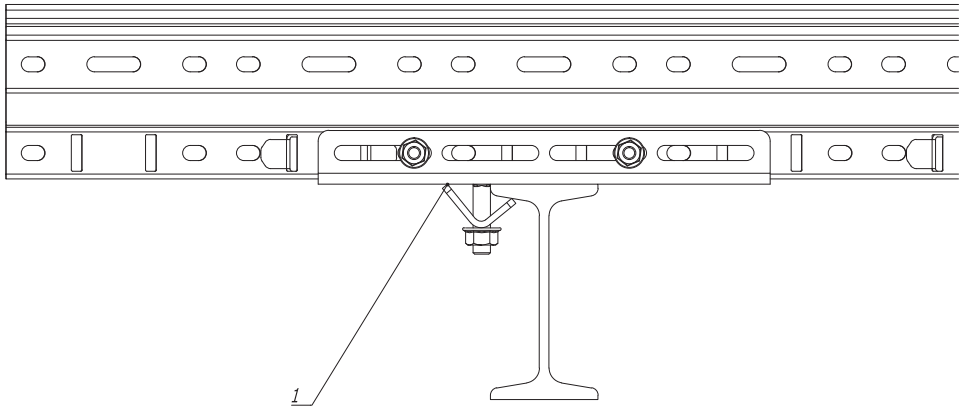

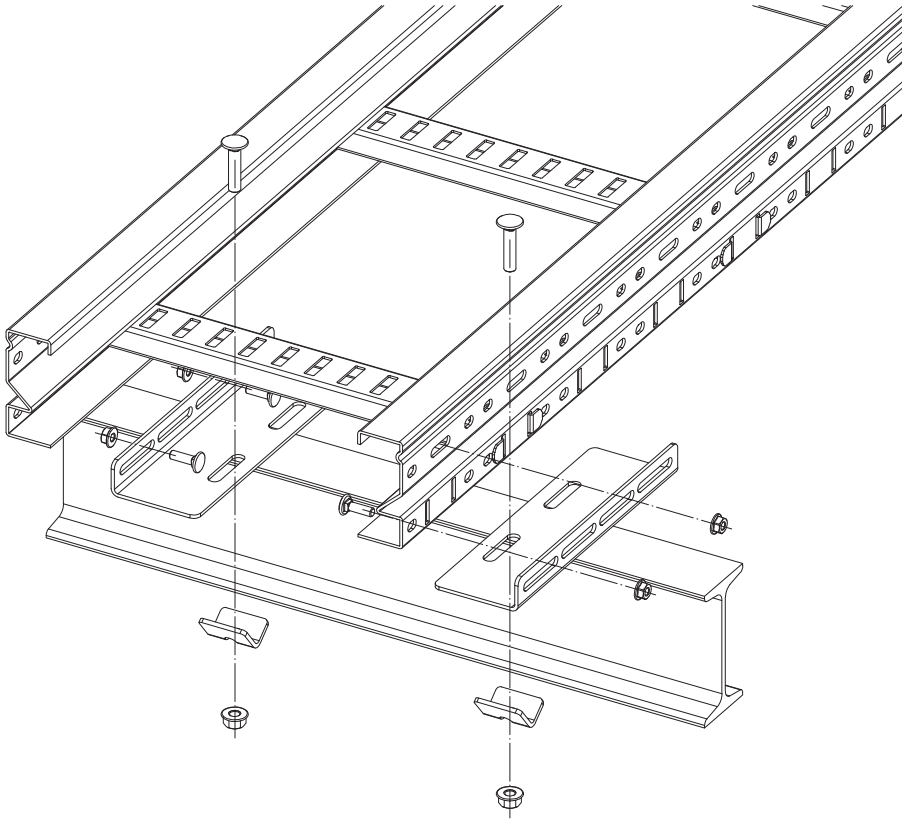

Поз.	Наименование	Код	Кол.	Примечание
	Комплектация для аксессуара			
1	Крепление к строительной балке	UGB500HDZL	2	

Изм.	Кол.уч.	Лист	№док.	Подпись	Дата
Разраб.		Тиунов И.А.			27.07.2017
Пров.		Чередниченко Г.А.			27.07.2017
Н.контр.					

DKC-2017.U5. 245

Крепление лестничного лотка к двутавровой балке

Монтажный чертеж

Стадия	Лист	Листов
	2	2

DKC

Формат А3

Взам. инв. №

Подпись и дата

Инв. № подл.

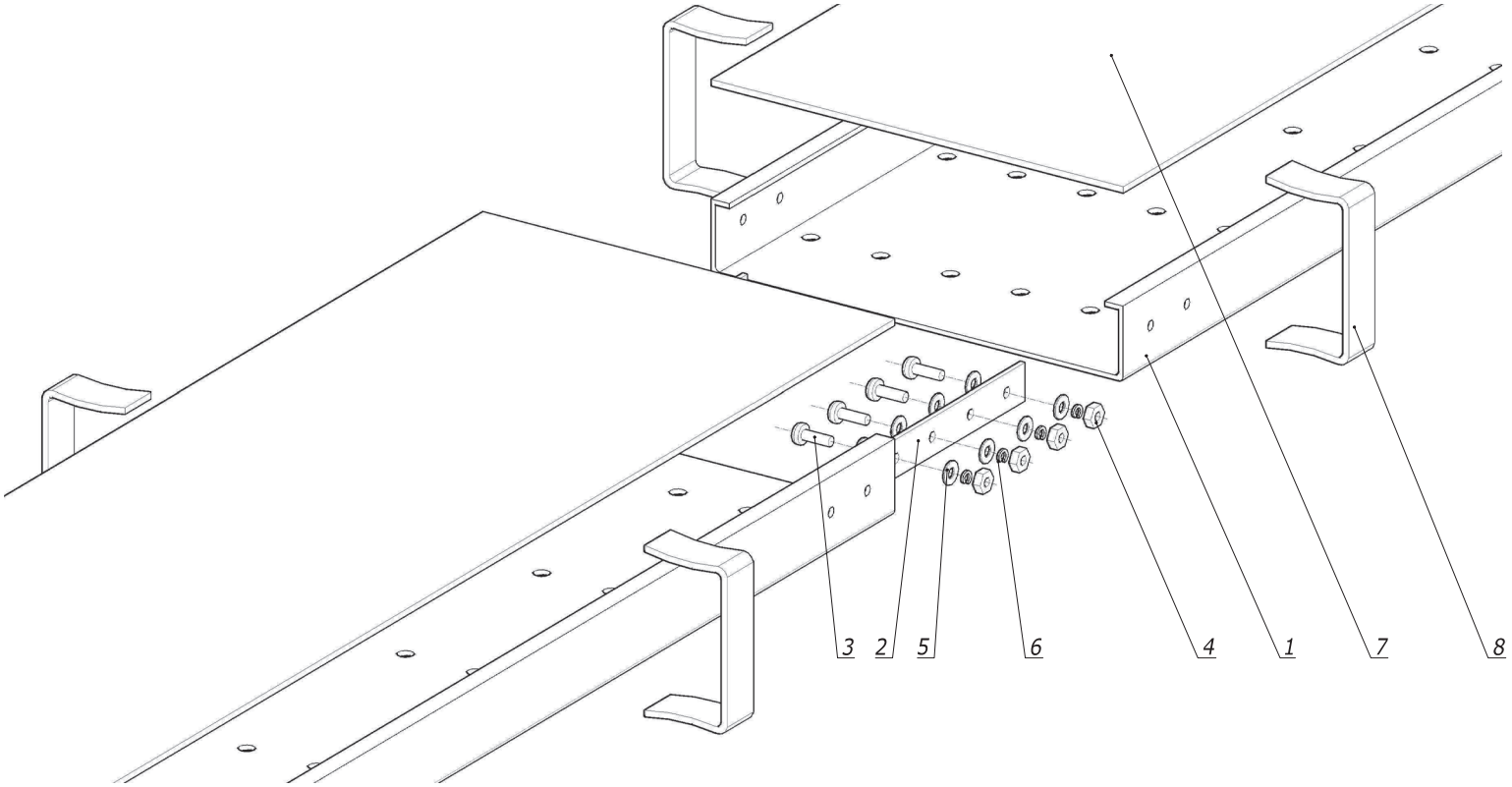

Поз.	Наименование	Код	Кол.	Примечание
	Комплектация для аксессуара			
1	Лоток кабельный 50мм и 80мм		1	
2	Пластина соединительная		1	
3	Винт с полуцилиндрической головкой М6х20, INOX316L	CM096020INOX316L	nx8+1	
4	Гайка шестигранная М6, INOX316L	CM110600INOX316L	nx8+1	
5	Шайба белого цвета кузовная М6,INOX316L	CM120600INOX316L	nx16+1	
6	Шайба -гровер М6, INOX316L	CM130600INOX316L	nx8+1	
	Комплектация для крышки			
7	Крышка на лоток		1	
8	Держатель крышки		4	

1. n=1 для высоты борта (H) 50мм.
2. n=2 для высоты борта (H) 80мм.

Изм.	Кол.уч	Лист	№док.	Подпись	Дата	DKC-2017.G5.280		
Разраб.		Тиунов И.А.			28.07.2017	Соединение лотков в местах однотипных окончаний Монтажный чертеж	Стадия	Лист	Листов
Пров.		Чередниченко Г.А.			28.07.2017				1
Н.контр.							DKC		

Взам. инв. №

Подпись и дата

Инв. № подл.

Формат А3

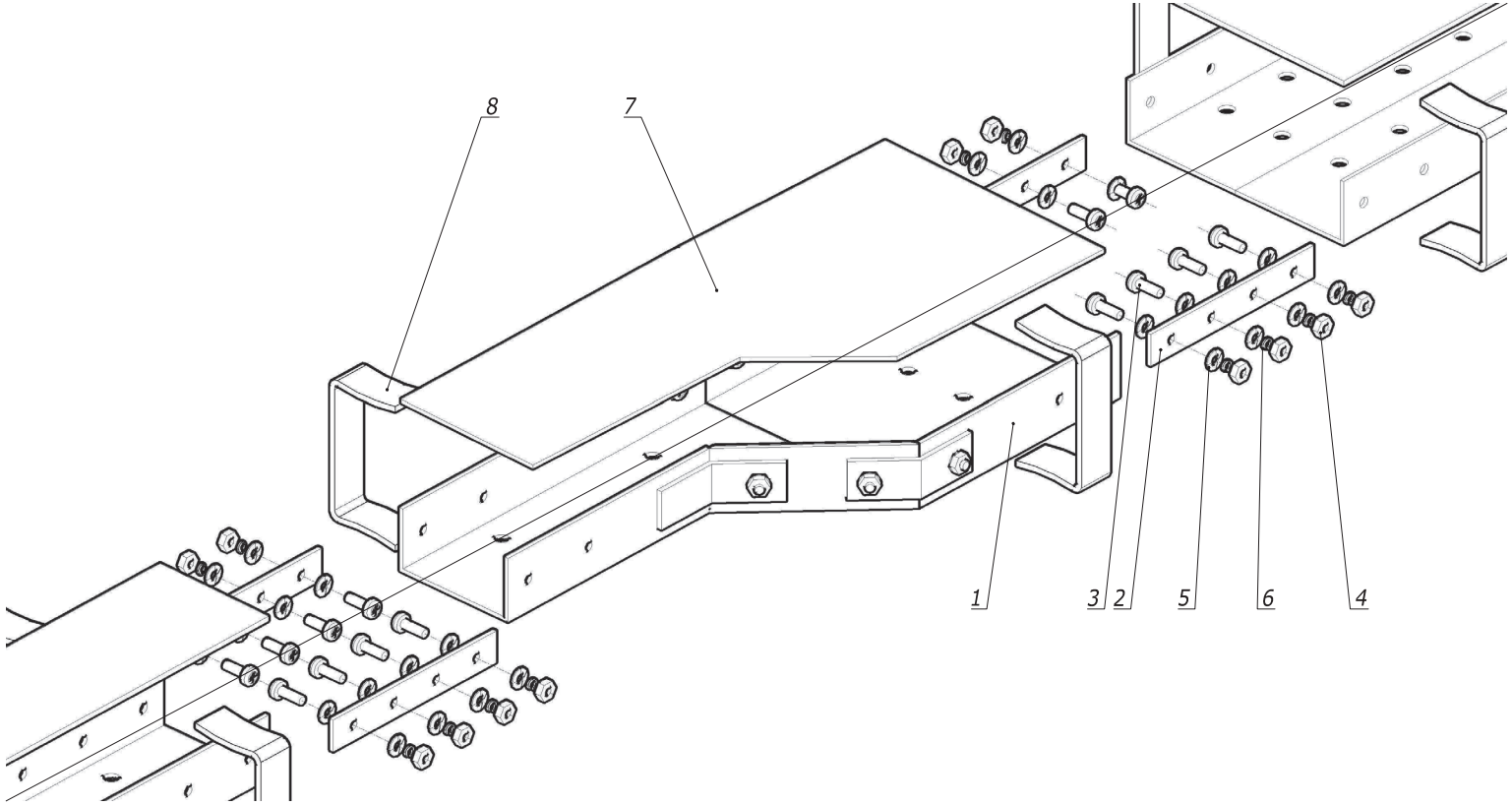

Поз.	Наименование	Код	Кол.	Примечание
	Комплектация для аксессуара			
1	Переходник GRC/ правосторонний GRR/левосторонний GRL		1	
2	Пластина соединительная		1	
3	Винт с полуцилиндрической головкой M6x20, INOX316L	CM096020INOX316L	nx8+1	
4	Гайка шестигранная M6, INOX316L	CM110600INOX316L	nx8+1	
5	Шайба белого цвета кузовная M6,INOX316L	CM120600INOX316L	nx16+1	
6	Шайба-гровер M6, INOX316L	CM130600INOX316L	nx8+1	
	Комплектация для крышки			
7	Крышка на лоток		1	
8	Держатель крышки		2	

1. n=1 для высоты борта (H) 50мм.
2. n=2 для высоты борта (H) 80мм.

Изм.	Кол.уч.	Лист	N°док.	Подпись	Дата
Разраб.		Тиунов И.А.			28.07.2017
Пров.		Чередниченко Г.А.			28.07.2017
Н.контр.					

DKC-2017.G5.281

Переход по ширине GRC, GRR, GRL

Монтажный чертеж

Стадия	Лист	Листов
		1

DKC

Формат А3

Взам. инв. №

Подпись и дата

Инв. № подл.

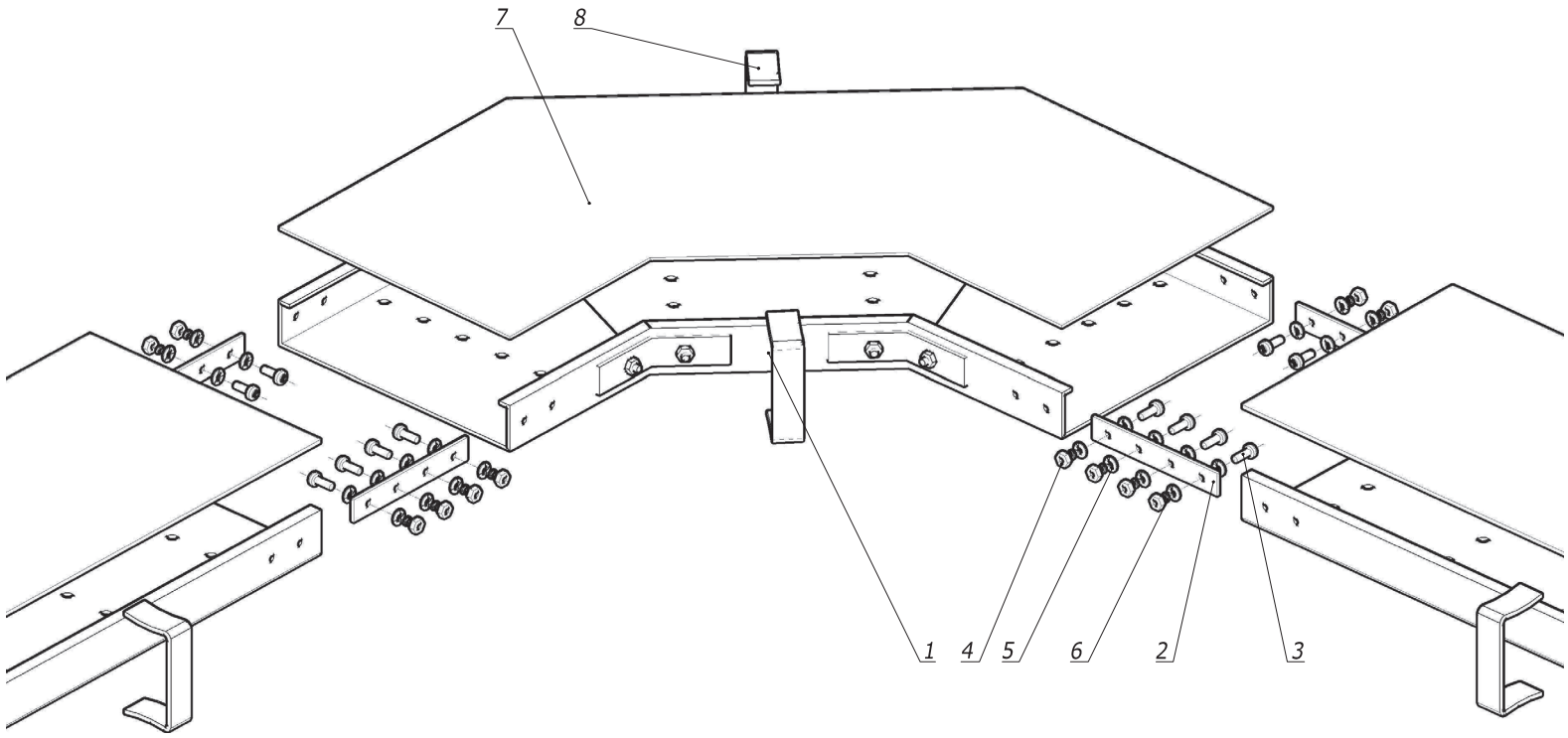

Поз.	Наименование	Код	Кол.	Примечание
	Комплектация для аксессуара			
1	Угол горизонтальный GCG 45/ GCG 90		1	
2	Пластина соединительная		1	
3	Винт с полуцилиндрической головкой М6х20, INOX316L	CM096020INOX316L	nx8+1	
4	Гайка шестигранная М6, INOX316L	CM110600INOX316L	nx8+1	
5	Шайба белого цвета кузовная М6,INOX316L	CM120600INOX316L	nx16+1	
6	Шайба -гровер М6, INOX316L	CM130600INOX316L	nx8+1	
	Комплектация для крышки			
7	Крышка на лоток		1	
8	Держатель крышки		2	

1. n=1 для высоты борта (H) 50мм.
2. n=2 для высоты борта (H) 80мм.

Изм.	Кол.уч.	Лист	№док.	Подпись	Дата	DKC-2017.G5.282		
Разраб.		Тиунов И.А.			28.07.2017	Угол горизонтальный GCG Монтажный чертеж	Стадия	Лист	Листов
Пров.		Чередниченко Г.А.			28.07.2017				1
Н.контр.							DKC		

Взам. инв. №

Подпись и дата

Инв. № подл.

Формат А3

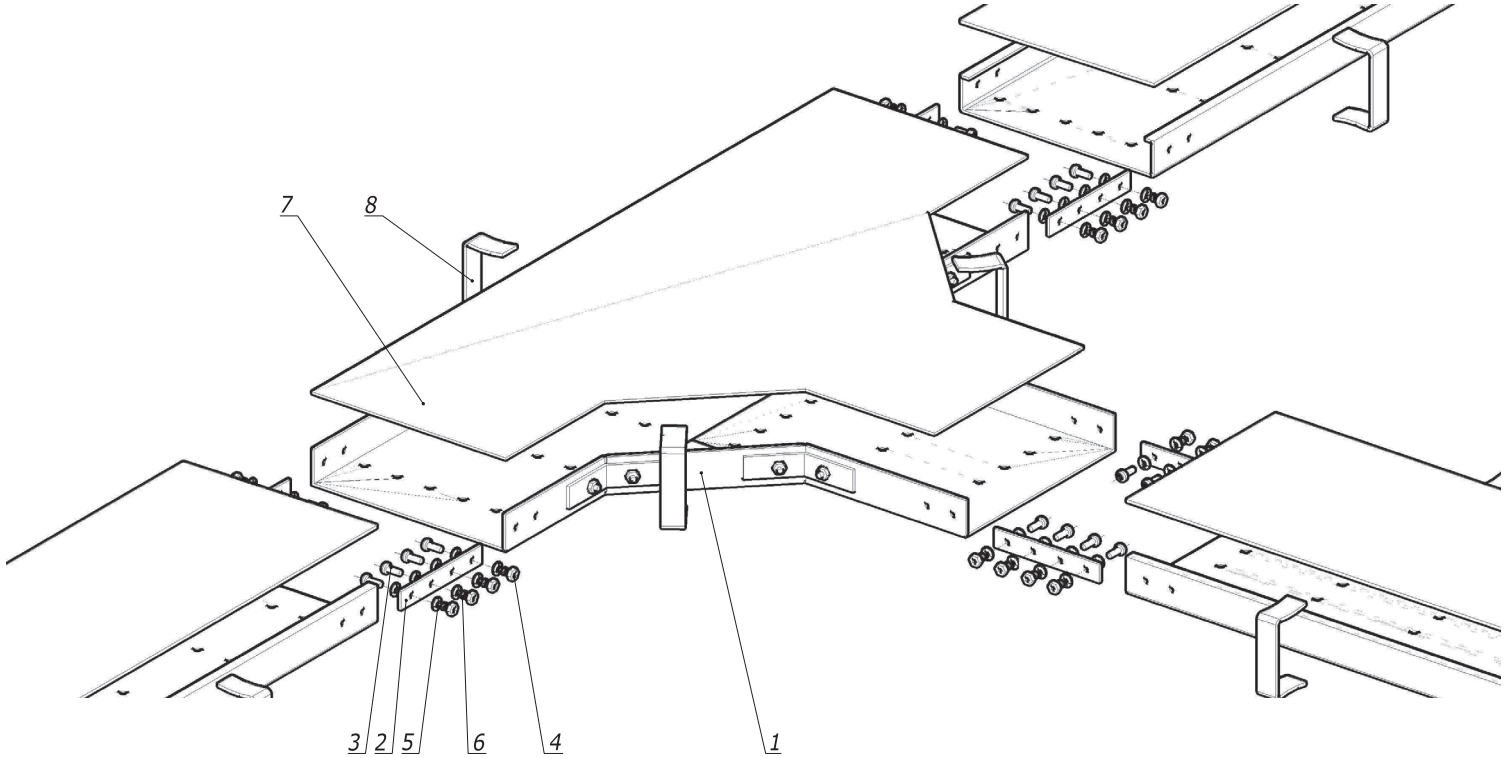

Поз.	Наименование	Код	Кол.	Примечание
	Комплектация для аксессуара			
1	Ответвитель Т-образный GCT		1	
2	Пластина соединительная		1	
3	Винт с полуцилиндрической головкой М6х20, INOX316L	CM096020INOX316L	nx8+1	
4	Гайка шестигранная М6, INOX316L	CM110600INOX316L	nx8+1	
5	Шайба белого цвета кузовная М6,INOX316L	CM120600INOX316L	nx16+1	
6	Шайба-гровер М6, INOX316L	CM130600INOX316L	nx8+1	
	Комплектация для крышки			
7	Крышка на лоток		1	
8	Держатель крышки		3	

1. n=1 для высоты борта (H) 50мм.
2. n=2 для высоты борта (H) 80мм.

Изм.	Кол.уч.	Лист	№док.	Подпись	Дата
Разраб.		Тиунов И.А.			28.07.2017
Пров.		Чередниченко Г.А.			28.07.2017
Н.контр.					

DKC-2017.G5.283

Ответвитель Т-образный GCT

Монтажный чертеж

Стадия	Лист	Листов
		1

DKC

Формат А3

Взам. инв. №

Подпись и дата

Инв. № подл.

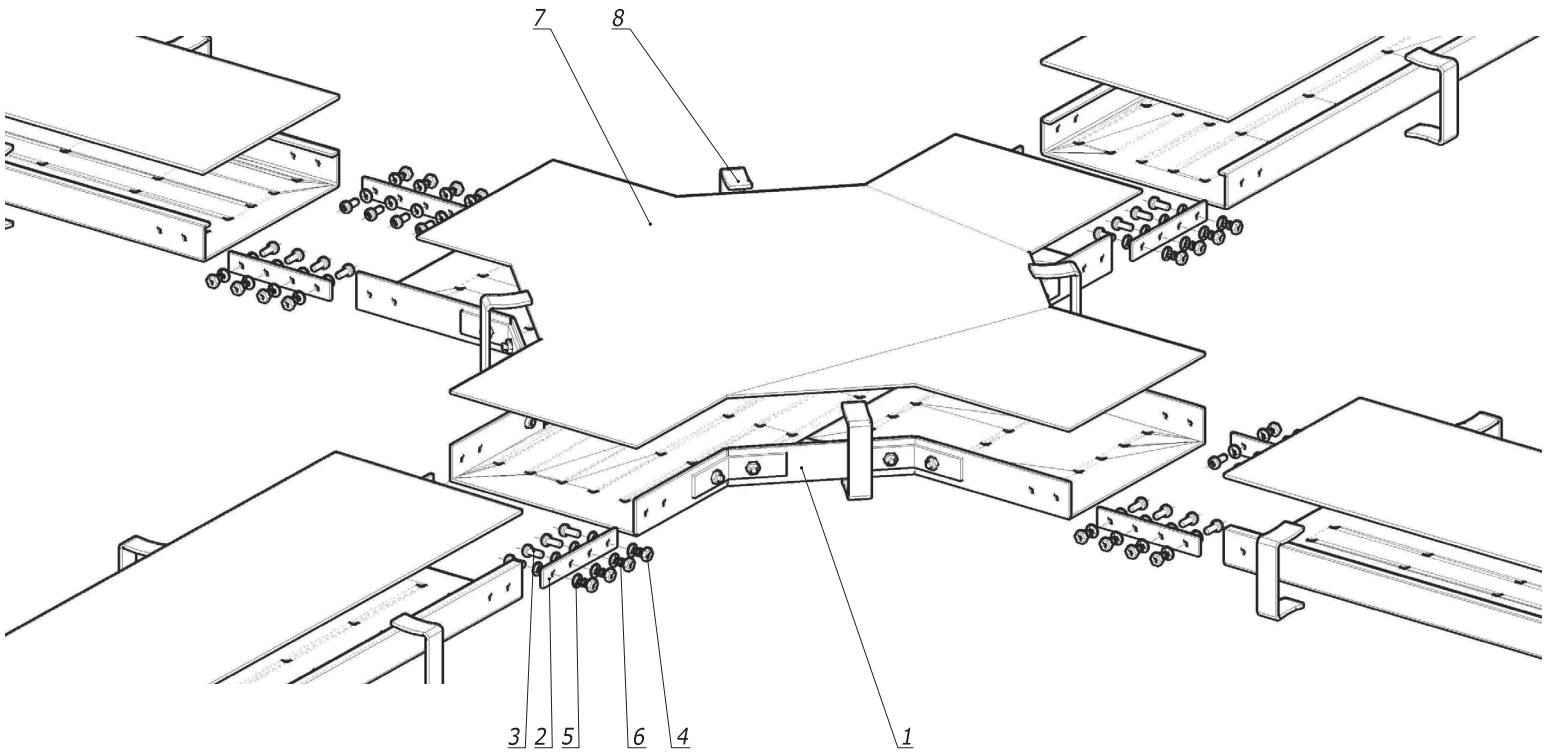

Поз.	Наименование	Код	Кол.	Примечание
	Комплектация для аксессуара			
1	Ответвитель крестообразный GCX		1	
2	Пластина соединительная		1	
3	Винт с полуцилиндрической головкой M6x20, INOX316L	CM096020INOX316L	nx8+1	
4	Гайка шестигранная M6, INOX316L	CM110600INOX316L	nx8+1	
5	Шайба белого цвета кузовная M6,INOX316L	CM120600INOX316L	nx16+1	
6	Шайба -гровер M6, INOX316L	CM130600INOX316L	nx8+1	
	Комплектация для крышки			
7	Крышка на лоток		1	
8	Держатель крышки		4	

1. n=1 для высоты борта (H) 50мм.
2. n=2 для высоты борта (H) 80мм.

Изм.	Кол.уч	Лист	№док.	Подпись	Дата	DKC-2017.G5.284		
Разраб.		Тиунов И.А.			28.07.2017	Ответвитель крестообразный GCX	Стадия	Лист	Листов
Пров.		Чередниченко Г.А.			28.07.2017				1
Н.контр.						Монтажный чертеж	DKC		

Взам. инв. №

Подпись и дата

Инв. № подл.

Формат А3

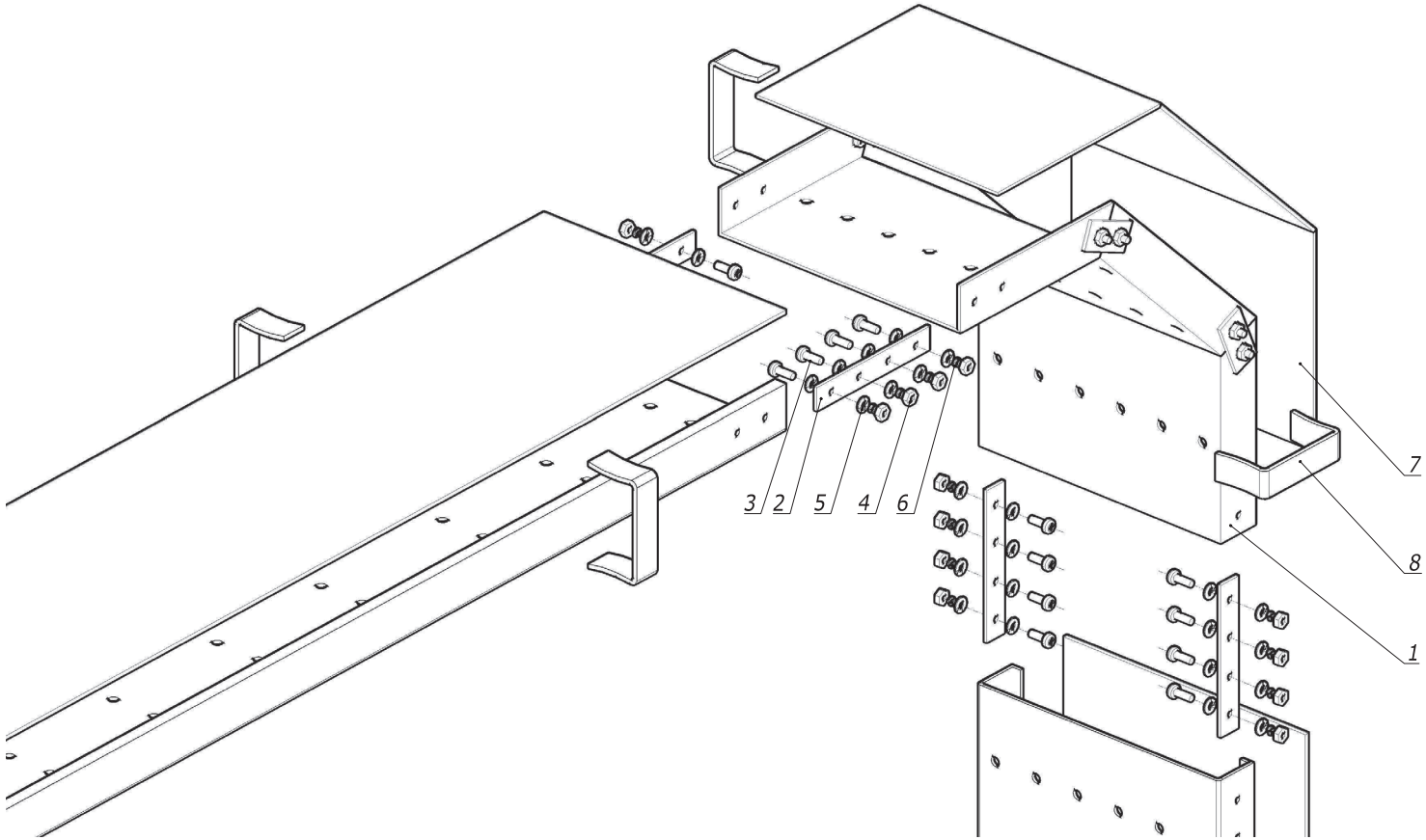

Поз.	Наименование	Код	Кол.	Примечание
	Комплектация для аксессуара			
1	Угол вертикальный внешний GCD 45/ GCD 90		1	
2	Пластина соединительная		1	
3	Винт с полуцилиндрической головкой М6х20, INOX316L	CM096020INOX316L	nx8+1	
4	Гайка шестигранная М6, INOX316L	CM110600INOX316L	nx8+1	
5	Шайба белого цвета кузовная М6,INOX316L	CM120600INOX316L	nx16+1	
6	Шайба-гровер М6, INOX316L	CM130600INOX316L	nx8+1	
	Комплектация для крышки			
7	Крышка на лоток		1	
8	Держатель крышки		2	

1. n=1 для высоты борта (H) 50мм.
2. n=2 для высоты борта (H) 80мм.

Изм.	Кол.уч.	Лист	N°док.	Подпись	Дата
Разраб.		Тиунов И.А.			28.07.2017
Пров.		Чередниченко Г.А.			28.07.2017
Н.контр.					

DKC-2017.G5.285

Угол вертикальный внешний GCD

Монтажный чертеж

Стадия	Лист	Листов
		1

DKC

Формат А3

Взам. инв. №

Подпись и дата

Инв. № подл.

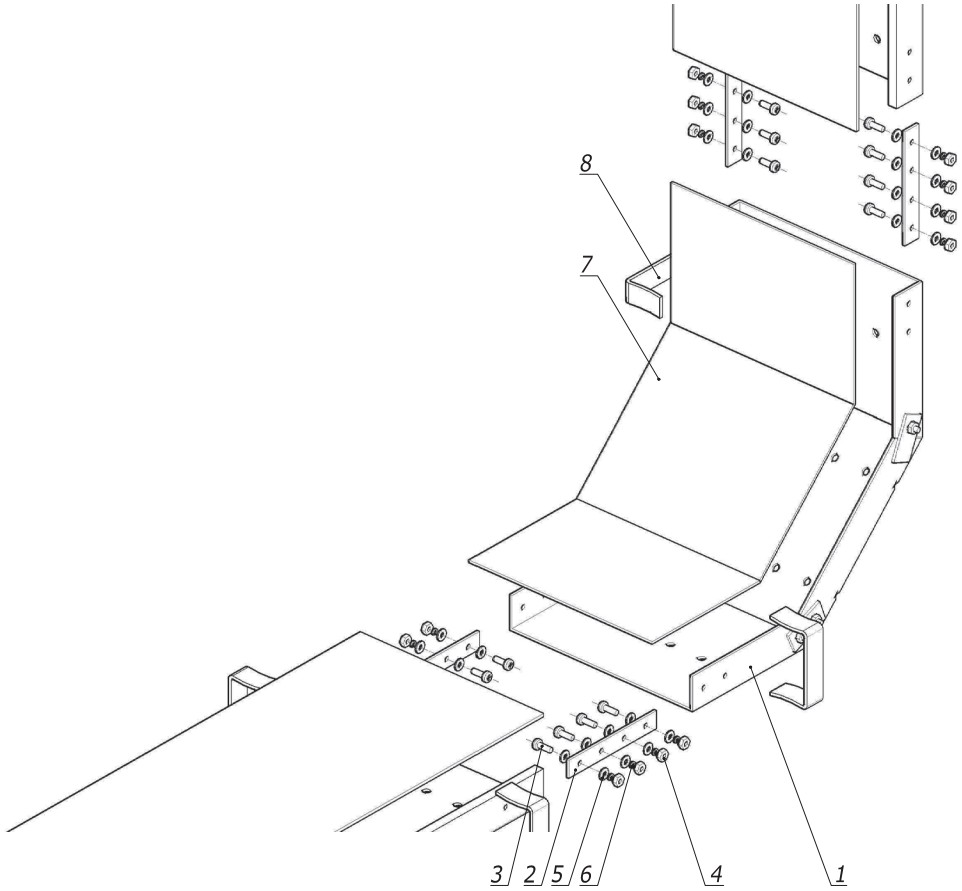

Поз.	Наименование	Код	Кол.	Примечание
	Комплектация для аксессуара			
1	Угол вертикальный внутренний GCU 45/ GCU 90		1	
2	Пластина соединительная		1	
3	Винт с полуцилиндрической головкой М6х20, INOX316L	CM096020INOX316L	nx8+1	
4	Гайка шестигранная М6, INOX316L	CM110600INOX316L	nx8+1	
5	Шайба белого цвета кузовная М6,INOX316L	CM120600INOX316L	nx16+1	
6	Шайба -гровер М6, INOX316L	CM130600INOX316L	nx8+1	
	Комплектация для крышки			
7	Крышка на лоток		1	
8	Держатель крышки		2	

1. n=1 для высоты борта (H) 50мм.
2. n=2 для высоты борта (H) 80мм.

Изм.	Кол.уч	Лист	№док.	Подпись	Дата	DKC-2017.G5.286		
Разраб.		Тиунов И.А.			28.07.2017	Угол вертикальный внутренний GCU	Стадия	Лист	Листов
Пров.		Чередниченко Г.А.			28.07.2017			1
Н.контр.						Монтажный чертеж	DKC	

Взам. инв. №

Подпись и дата

Инв. № подл.

Формат А3

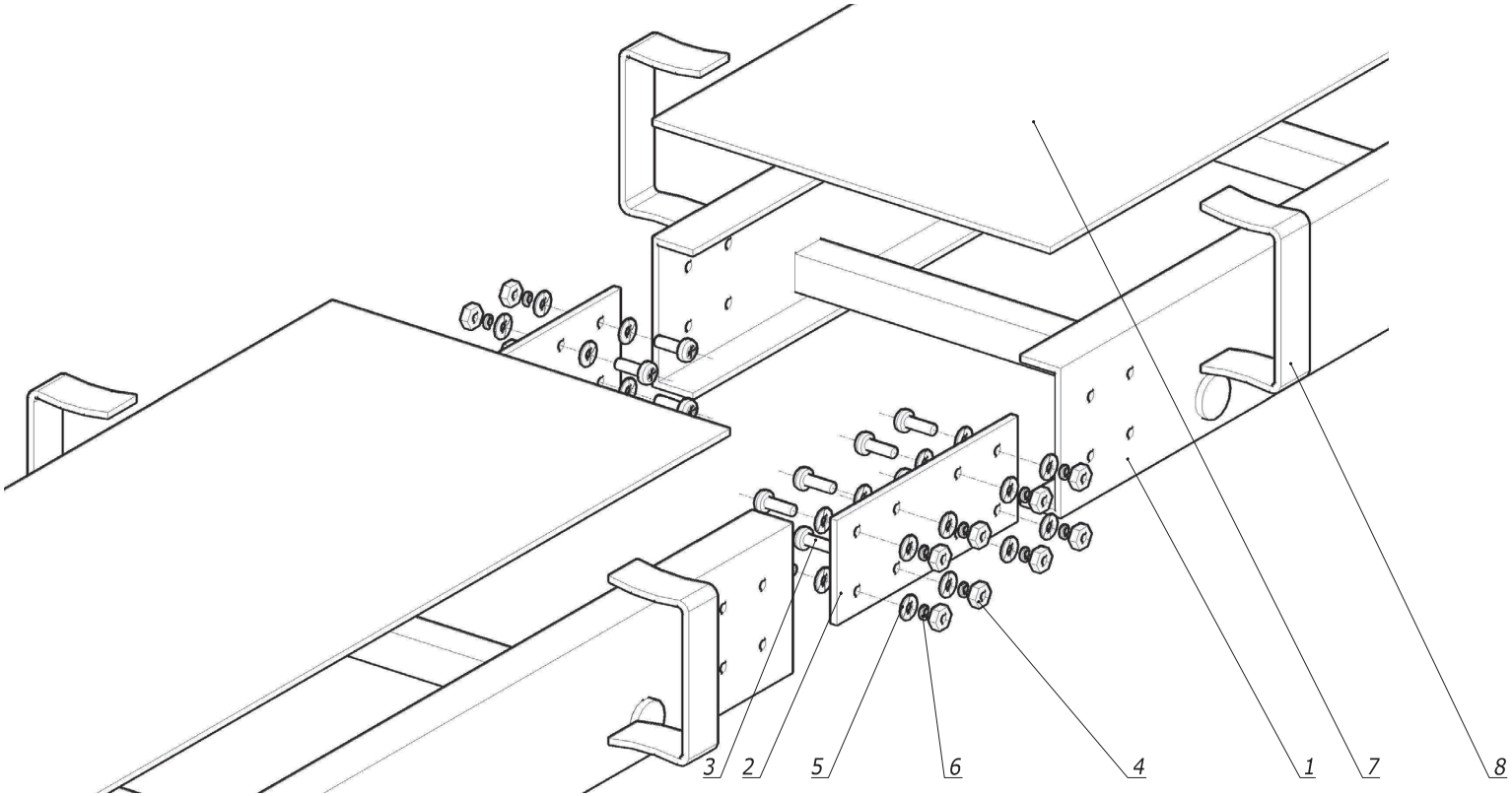

Поз.	Наименование	Код	Кол.	Примечание
	Комплектация для аксессуара			
1	Лоток кабельный 100мм и 150мм		1	
2	Пластина соединительная		1	
3	Винт с полуцилиндрической головкой М6х20, INOX316L	CM096020INOX316L	nx8+1	
4	Гайка шестигранная М6, INOX316L	CM110600INOX316L	nx8+1	
5	Шайба белого цвета кузовная М6,INOX316L	CM120600INOX316L	nx16+1	
6	Шайба-гровер М6, INOX316L	CM130600INOX316L	nx8+1	
	Комплектация для крышки			
7	Крышка на лоток		1	
8	Держатель крышки		4	

1. n=2 для высоты борта (H) 100 и 150мм.

Изм.	Кол.уч.	Лист	№док.	Подпись	Дата
Разраб.		Тиунов И.А.			28.07.2017
Пров.		Чередниченко Г.А.			28.07.2017
Н.контр.					

DKC-2017.G5.287

Соединение лотков в местах однотипных окончаний

Монтажный чертеж

Стадия	Лист	Листов
		1

DKC

Формат А3

Взам. инв. №

Подпись и дата

Инв. № подл.

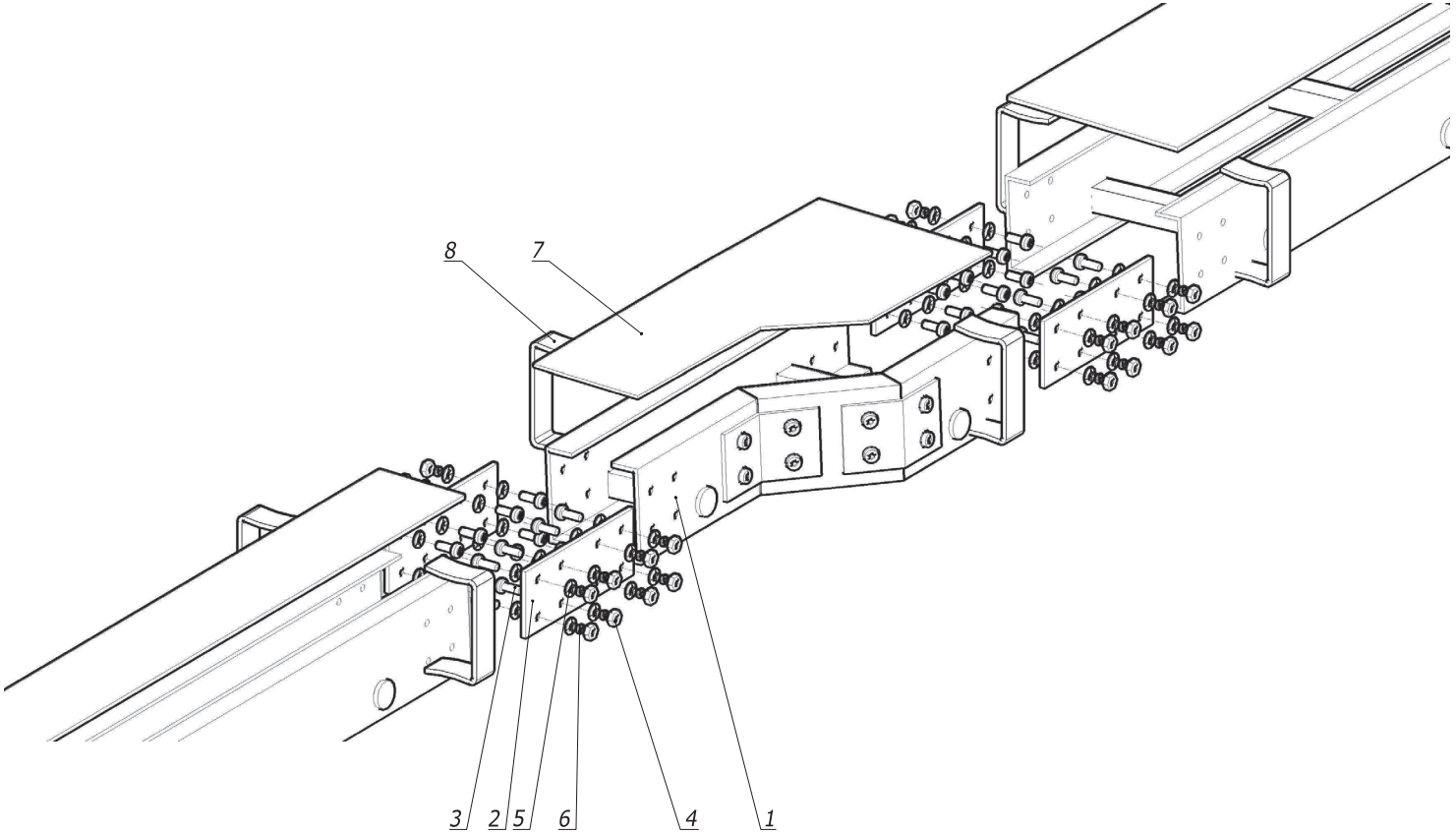

Поз.	Наименование	Код	Кол.	Примечание
	Комплектация для аксессуара			
1	Переходник GLC/ правосторонний GLR/ левосторонний GLL		1	
2	Пластина соединительная		1	
3	Винт с полуцилиндрической головкой М6х20, INOX316L	CM096020INOX316L	nx8+1	
4	Гайка шестигранная М6, INOX316L	CM110600INOX316L	nx8+1	
5	Шайба белого цвета кузовная М6,INOX316L	CM120600INOX316L	nx16+1	
6	Шайба-гровер М6, INOX316L	CM130600INOX316L	nx8+1	
	Комплектация для крышки			
7	Крышка на лоток		1	
8	Держатель крышки		2	

1. n=2 для высоты борта (Н) 100 и 150мм.

Изм.	Кол.уч	Лист	№док.	Подпись	Дата
Разраб.		Тиунов И.А.			28.07.2017
Пров.		Чередниченко Г.А.			28.07.2017
Н.контр.					

DKC-2017.G5.288

Переход по ширине GLC, GLR, GLL

Монтажный чертеж

Стадия	Лист	Листов
		1

DKC

Взам. инв. №

Подпись и дата

Инв. № подл.

Формат А3

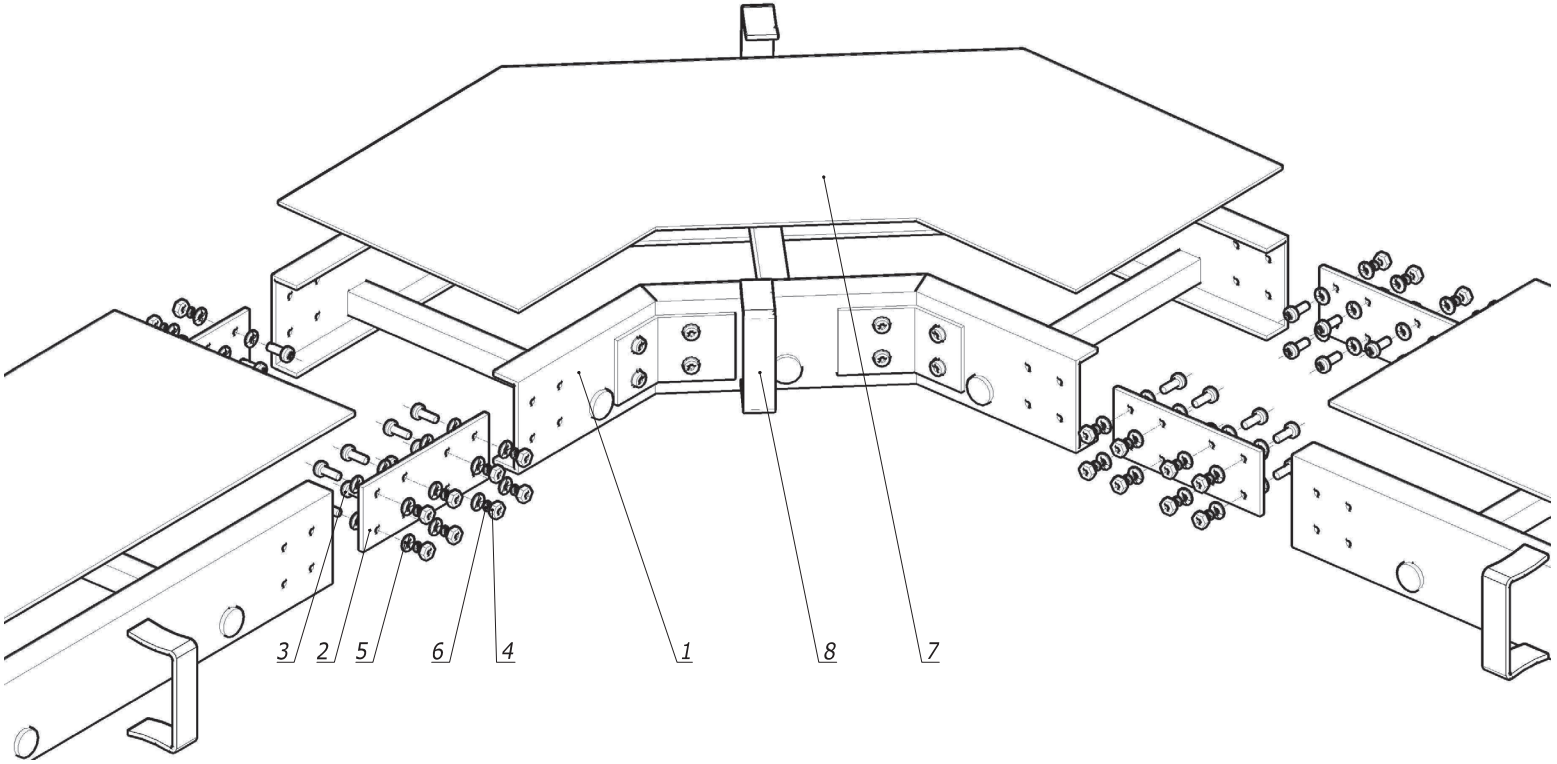

Поз.	Наименование	Код	Кол.	Примечание
	Комплектация для аксессуара			
1	Угол горизонтальный GLG 45/ GLG 90		1	
2	Пластина соединительная		1	
3	Винт с полуцилиндрической головкой М6х20, INOX316L	CM096020INOX316L	nx8+1	
4	Гайка шестигранная М6, INOX316L	CM110600INOX316L	nx8+1	
5	Шайба белого цвета кузовная М6,INOX316L	CM120600INOX316L	nx16+1	
6	Шайба-гровер М6, INOX316L	CM130600INOX316L	nx8+1	
	Комплектация для крышки			
7	Крышка на лоток		1	
8	Держатель крышки		2	

1. n=2 для высоты борта (H) 100 и 150мм.

Изм.	Кол.уч.	Лист	№док.	Подпись	Дата
Разраб.		Тиунов И.А.			28.07.2017
Пров.		Чередниченко Г.А.			28.07.2017
Н.контр.					

DKC-2017.G5.289

Угол горизонтальный GLG

Монтажный чертеж

Стадия	Лист	Листов
		1

DKC

Формат А3

Взам. инв. №

Подпись и дата

Инв. № подл.

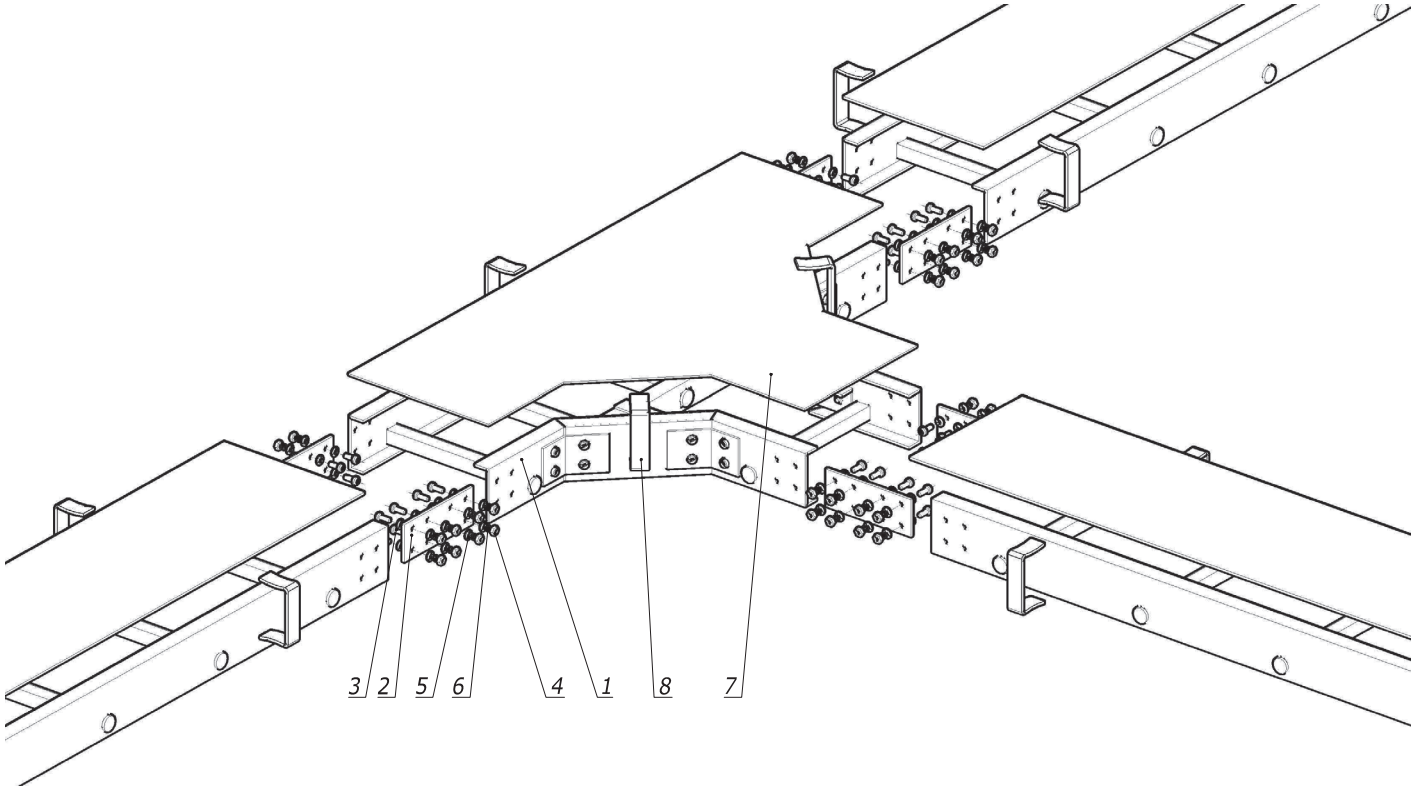

Поз.	Наименование	Код	Кол.	Примечание
	Комплектация для аксессуара			
1	Ответвитель Т-образный GLT		1	
2	Пластина соединительная		1	
3	Винт с полуцилиндрической головкой М6х20, INOX316L	CM096020INOX316L	nx8+1	
4	Гайка шестигранная М6, INOX316L	CM110600INOX316L	nx8+1	
5	Шайба белого цвета кузовная М6,INOX316L	CM120600INOX316L	nx16+1	
6	Шайба -гровер М6, INOX316L	CM130600INOX316L	nx8+1	
	Комплектация для крышки			
7	Крышка на лоток		1	
8	Держатель крышки		3	

1. n=2 для высоты борта (Н) 100 и 150мм.

Изм.	Кол.уч	Лист	№док.	Подпись	Дата	DKC-2017.G5.290		
Разраб.		Тиунов И.А.			28.07.2017	Ответвитель Т-образный GLT	Стадия	Лист	Листов
Пров.		Чередниченко Г.А.			28.07.2017				1
Н.контр.						Монтажный чертеж	DKC		

Взам. инв. №

Подпись и дата

Инв. № подл.

Формат А3

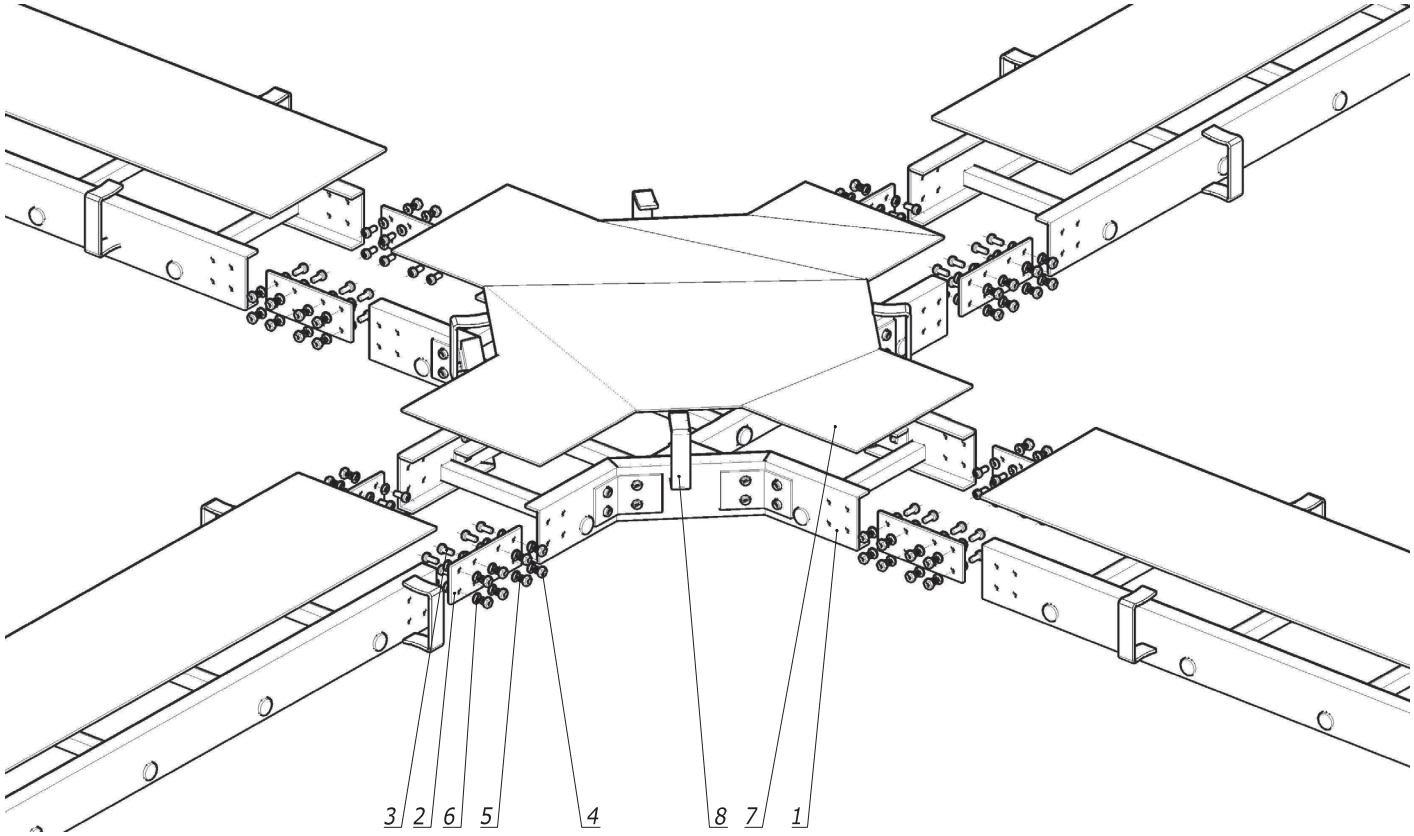

Поз.	Наименование	Код	Кол.	Примечание
	Комплектация для аксессуара			
1	Ответвитель крестообразный GLX		1	
2	Пластина соединительная		1	
3	Винт с полуцилиндрической головкой М6х20, INOX316L	CM096020INOX316L	nx8+1	
4	Гайка шестигранная М6, INOX316L	CM110600INOX316L	nx8+1	
5	Шайба белого цвета кузовная М6,INOX316L	CM120600INOX316L	nx16+1	
6	Шайба-гровер М6, INOX316L	CM130600INOX316L	nx8+1	
	Комплектация для крышки			
7	Крышка на лоток		1	
8	Держатель крышки		4	

1. n=2 для высоты борта (Н) 100 и 150мм.

Изм.	Кол.уч.	Лист	N°док.	Подпись	Дата
Разраб.		Тиунов И.А.			28.07.2017
Пров.		Чередниченко Г.А.			28.07.2017
Н.контр.					

DKC-2017.G5.291

Ответвитель крестообразный GLX

Монтажный чертеж

Стадия	Лист	Листов
		1

DKC

Формат А3

Взам. инв. №

Подпись и дата

Инв. № подл.

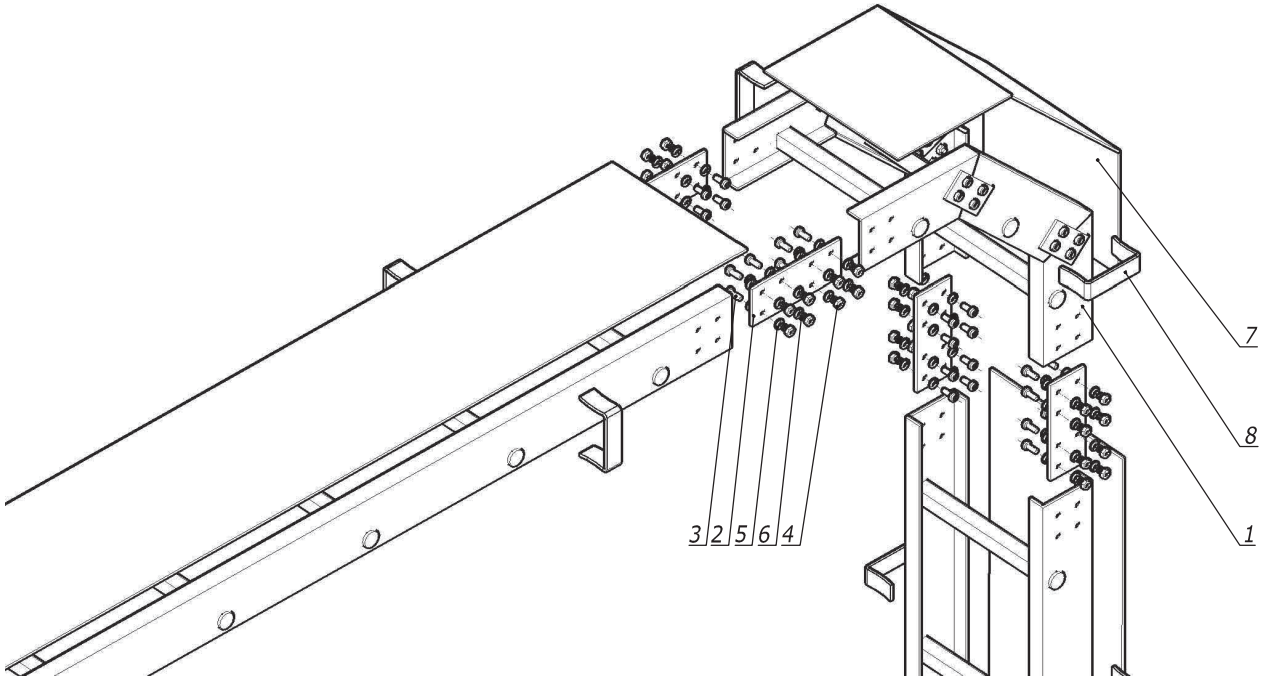

Поз.	Наименование	Код	Кол.	Примечание
	Комплектация для аксессуара			
1	Угол вертикальный внешний GLD45/ GLD 90		1	
2	Пластина соединительная		1	
3	Винт с полуцилиндрической головкой М6х20, INOX316L	CM096020INOX316L	nx8+1	
4	Гайка шестигранная М6, INOX316L	CM110600INOX316L	nx8+1	
5	Шайба белого цвета кузовная М6,INOX316L	CM120600INOX316L	nx16+1	
6	Шайба -гровер М6, INOX316L	CM130600INOX316L	nx8+1	
	Комплектация для крышки			
7	Крышка на лоток		1	
8	Держатель крышки		2	

1. n=2 для высоты борта (Н) 100 и 150мм.

Изм.	Кол.уч	Лист	№док.	Подпись	Дата
Разраб.		Тиунов И.А.			28.07.2017
Пров.		Чередниченко Г.А.			28.07.2017
Н.контр.					

DKC-2017.G5.292

Угол вертикальный внешний GLD

Монтажный чертеж

Стадия	Лист	Листов
		1

DKC

Взам. инв. №

Подпись и дата

Инв. № подл.

Формат А3

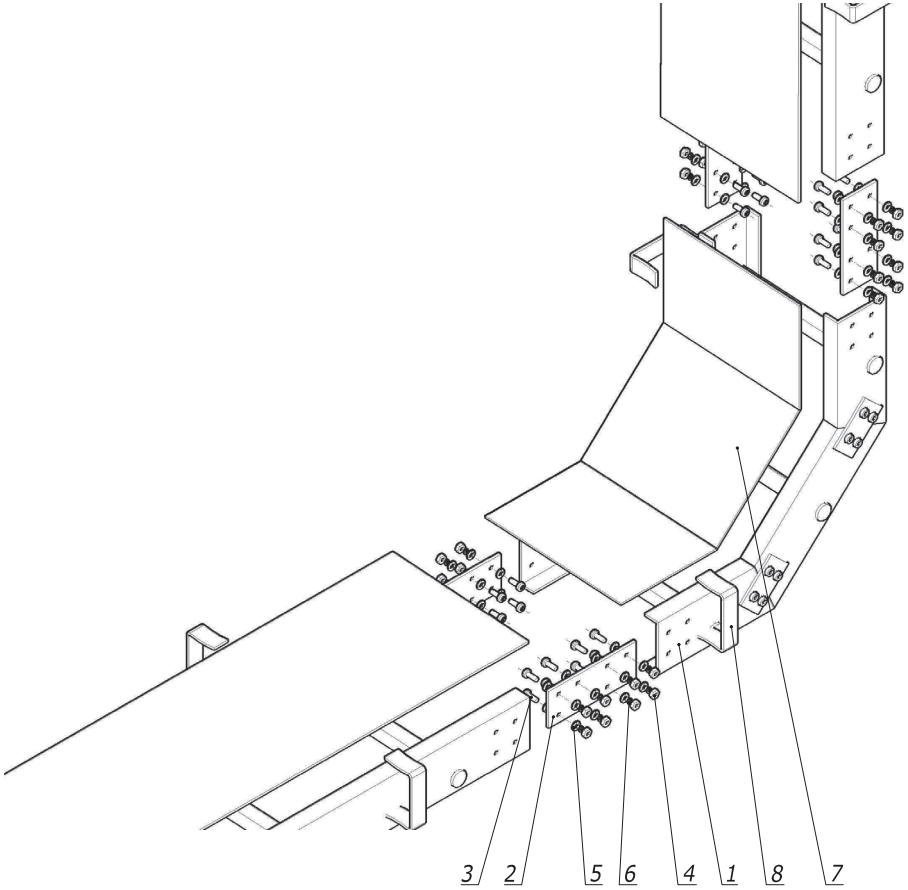

Поз.	Наименование	Код	Кол.	Примечание
	Комплектация для аксессуара			
1	Угол вертикальный внутренний GLU 45/ GLU 90		1	
2	Пластина соединительная		1	
3	Винт с полуцилиндрической головкой M6x20, INOX316L	CM096020INOX316L	nx8+1	
4	Гайка шестигранная M6, INOX316L	CM110600INOX316L	nx8+1	
5	Шайба белого цвета кузовная M6,INOX316L	CM120600INOX316L	nx16+1	
6	Шайба-гровер M6, INOX316L	CM130600INOX316L	nx8+1	
	Комплектация для крышки			
7	Крышка на лоток		1	
8	Держатель крышки		2	

1. n=2 для высоты борта (H) 100 и 150мм.

Изм.	Кол.уч.	Лист	№док.	Подпись	Дата
Разраб.		Тиунов И.А.			28.07.2017
Пров.		Чередниченко Г.А.			28.07.2017
Н.контр.					

DKC-2017.G5.293

Угол вертикальный внутренний GLU

Монтажный чертеж

Стадия	Лист	Листов
		1

DKC

Формат А3

Взам. инв. №

Подпись и дата

Инв. № подл.

Типовой альбом DKC-2014.COMBITECH

Типовой альбом DKC-2017.COMBITECH

Издание 2

www.dkc.ru

8 800 250 52 63